HEATLOCK®

YOUR GLOBAL HOT-RUNNER SOLUTION

A1 CN

www.heatlock.com

HEATLOCK®

全球信赖
热流道方案
供应商

我们全心专注提供热流道技术解决方案。在采用简洁主义的工业机械设计理念同时，亦能保证产品的最高性能，并且正在实现模组化。我们为此自豪。
我们的运营业务建立在国际商业化标准的基础，采用严格的企业管理与质量监控，在热流道工业有长达30多年的经验。我们提供标准化的产品以及可满足客户不同要求而特别定制的方案。我们具备一流的技术，通过布遍全球的合作伙伴网络，为广大客户提供全球化服务。

陶瓷隔热，陶瓷科技

HEATLOCK以陶瓷隔热技术而著称，模具里所有的接触面以及支撑面都应用了陶瓷隔热技术。我们通过陶瓷装夹技术CE-FIX更容易地提供陶瓷的持续使用性

服务宗旨

HEATLOCK注重服务,倾力于满足客户之需求,我们提供可靠的热流道方案,是您值得信赖的合作伙伴。

全球合作伙伴

HEATLOCK拥有布遍全球合作伙伴网络，无论您的模具制造或者注塑生产在任何地方都能确保得到高质量的服务。您的模具制造于中国，德国，葡萄牙，英国.....我们的全球服务卡都能让您得到细致无忧的服务

技术中心和配件中心在：

中国•德国•美国

全球帮助，服务无处不在=HEATLOCK在全球的口号

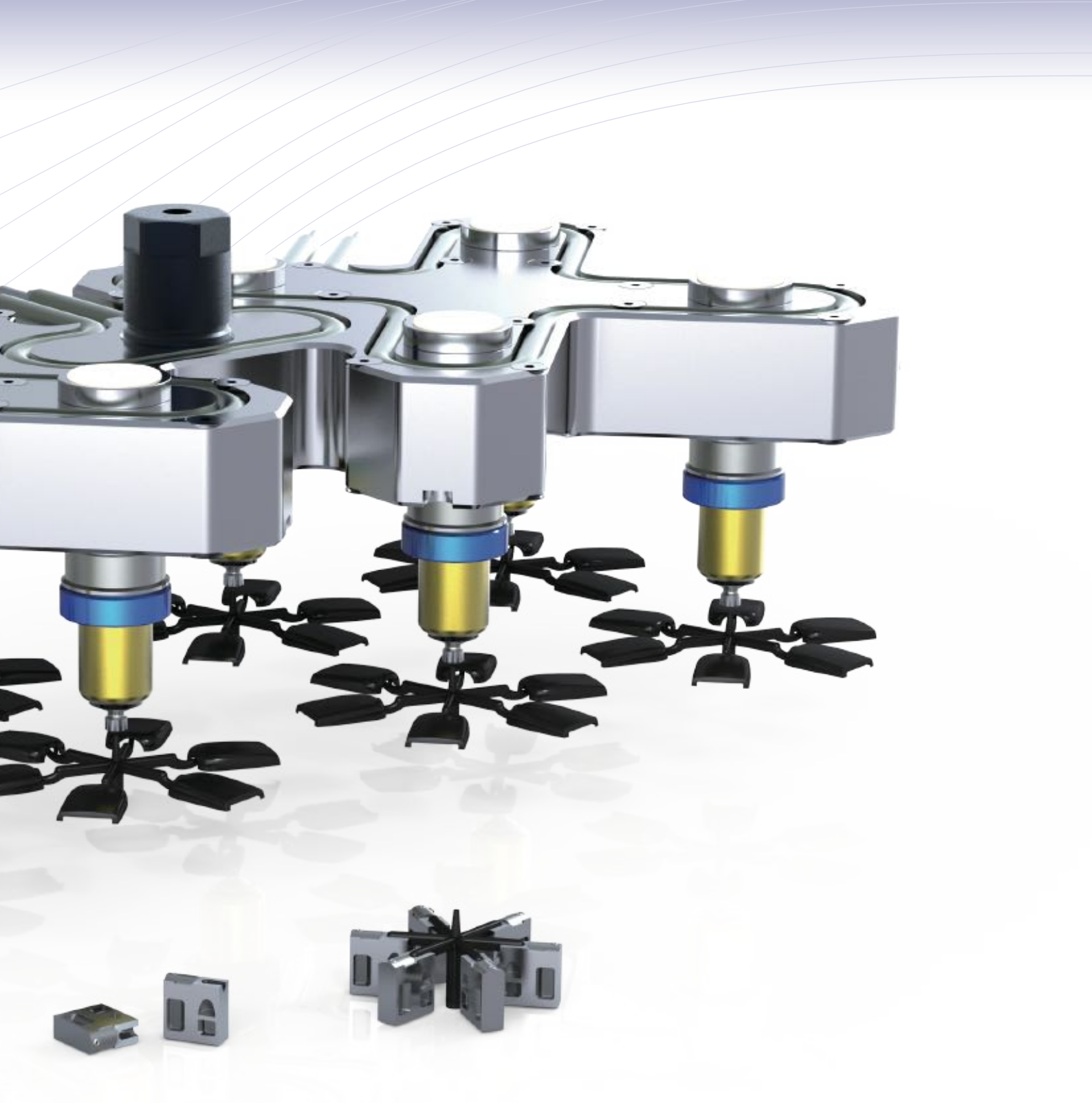

标准热流道系列
漂浮式流道板系列

· 性价比最高的热流道系统
· 陶瓷隔热流道板
· 陶瓷隔热热咀（可选）
· 标准或非标定制热咀系列
· 针阀热咀系列
· 多咀尖热咀系列

可提供专门为您的产品量身设计的热咀方案

热咀选择对照表/注塑重量

A1 Nozzle																	
*** 非常适用 ** 一般适用 * 联系 HEATLOCK -- 不适用		EN1	EN2	EN3	EN4	TP1	TP2	TP3	TP4	TN1	TN2	TN3	TN4	VG1	VG2	VG3	VG4
流道直径（mm）		4	6	9	14	4	6	9	14	4	6	9	14	4	6	9	14
低粘度PE,PS,PP		100	450	850	1800	100	450	850	1800	80	330	590	1600	80	390	700	1200
中粘度ABS,PA,POM,SAN		60	240	400	1200	60	240	400	1200	60	190	340	1000	60	130	300	550
高粘度		7	30	70	600	7	30	70	600	5	25	60	500	5	25	70	300
低粘度	PP	***				***				***				***			
	PS/PE	***				***				***				***			
中粘度	ABS/SAN	***				***				***				***			
	POM	***				**				**				*			
	LCP	**				**				--				*			
	PBT	***				**				*				*			
	PET	**				*				*				*			
	PA6/PA6.6	*				*				*				*			
高粘度	PC/PMMA	***				***				**				***			
	PPO	***				***				*				*			
	PES/PEK	***				**				--				*			
	PPS/PEI	**				**				--				*			
低/中/高粘度+添加剂	GF/CF/FR	***				**				*				*			

粘度: 低粘度 中粘度 高粘度

以上是所有注塑量和应用。如需了解贵司产品详细的应用方案请联系Heatlock。

➔A1 浇口直径参考图

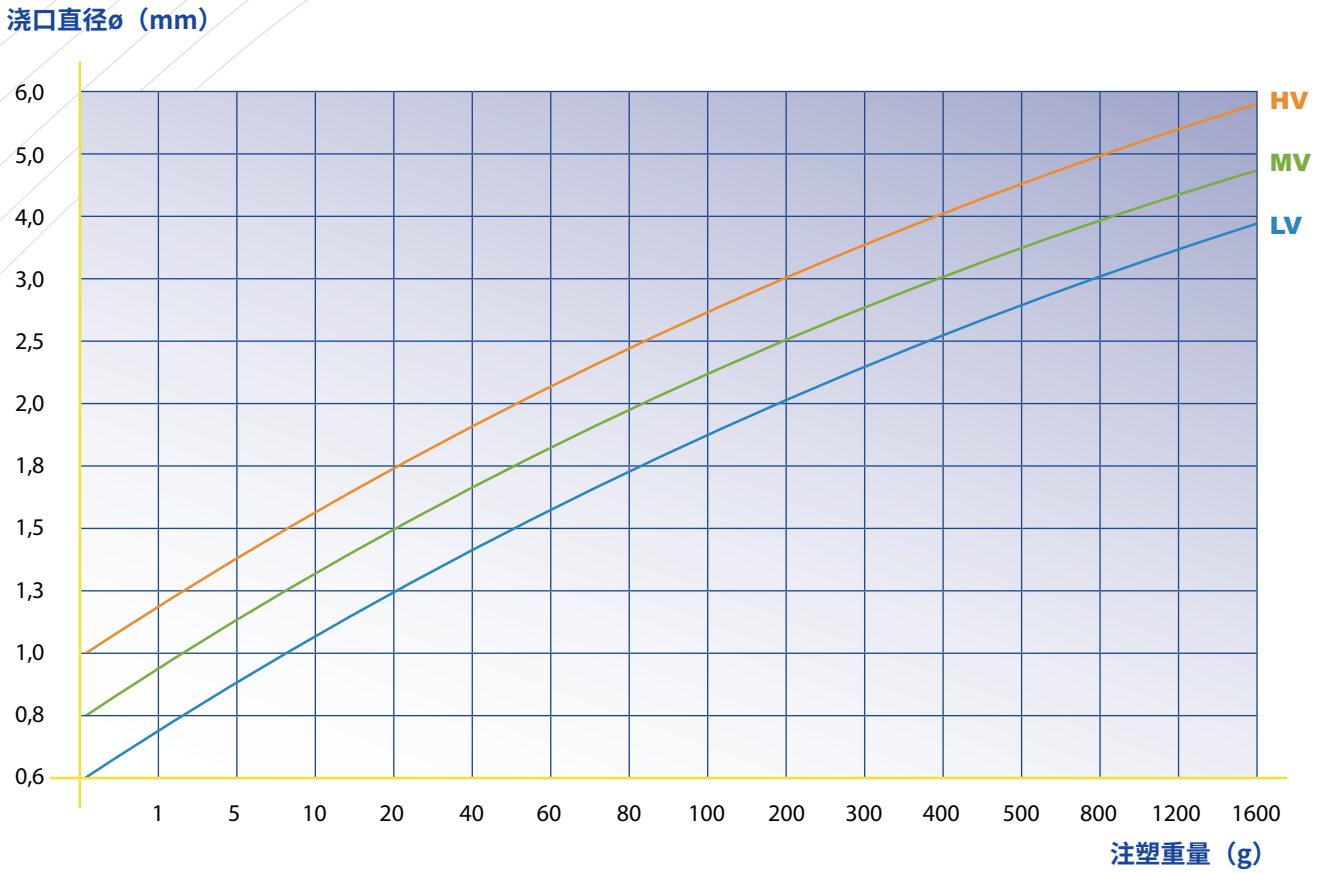

注意：
1.TP热咀应将浇口直径缩小30%
2.填充物料应将浇口直径增加20%

1. **LV** **低粘性**材料 PS,PE,PP
2. **MV** **中粘性**材料 ABS,SAN,PA,POM
3. **HV** **高粘性**材料 PC,PMMA,PC/ABS,PUR

以上的图表是根据几千种应用为基础的指引。 然而最终的结果是根据每个模具的实际情况而定。选择热咀浇口直径会受很多因素的影响，如射胶量、喷射率、模温、热咀周围的冷却和注塑压力等都是影响选择热咀浇口尺寸的因素。
小的浇口凝固比大的浇口快，注塑周期短的可以使用小的浇口，注塑周期长的需要大的浇口。

在注塑周期特短而且喷射率高的注塑过程中有必要设计令热咀冷却的装置以防过热。

大水口冷流道模具通常由冷竖浇道通过浇口衬套转接至冷分流道，再通过冷浇口注塑产品，此种方案必须保证流道直径足够大，以减少压力下降并降低剪切应力。如果使用热咀代替浇口衬套，就减少了相当于热咀长度的水口料，分流道直径也可以比完全冷流道的分流道做得更小，这将大幅度地缩短注塑周期。

以上图表仅作为参考，浇口直径的大小应根据模具情况和模拟考虑各方面因素决定。

→ A1技术

A1-EN系列

- 安装简单，方便使用
- 直接进胶或转接冷流道
  浇口区域温度容易控制
- 热流道系统与模具的隔热效果优越
- 可选隔热介子：陶瓷（1系列）
  或钛合金

A1-TP系列

- 安装简单，方便使用
- 浇口快速冷却性能
- 直接进胶或转接冷流道
- 注塑重量可达1650g
- 可选隔热介子：陶瓷（1系列）
  或钛合金

A1-TN系列

- 安装简单，方便使用
- 针点式浇口
- 直接进胶于一般外观塑胶产品
- 注塑重量可达1200g
- 可选隔热介子：陶瓷（1系列）
  或钛合金

➔ A1 EN系列

- 安装简单，方便使用
- 直接进胶或转接冷流道
  浇口区域温度容易控制
- 热流道系统与模具的隔热效果优越
- 可选隔热介子：陶瓷（1系列）
  或钛合金

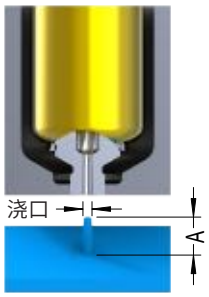

(mm)

系列	EN1	EN2	EN3	EN4
L	40~120	40~160	60~180	80~200
A	6.7	8	9	9
流道直径Φ	4	6	9	14
流道直径Φ	1.5~3	2~4	2~5	3~6

注塑重量（g）				
低粘度	100	450	850	1800
中粘度	60	240	400	1200
高粘度	7	30	70	600

→A1 EN 指导

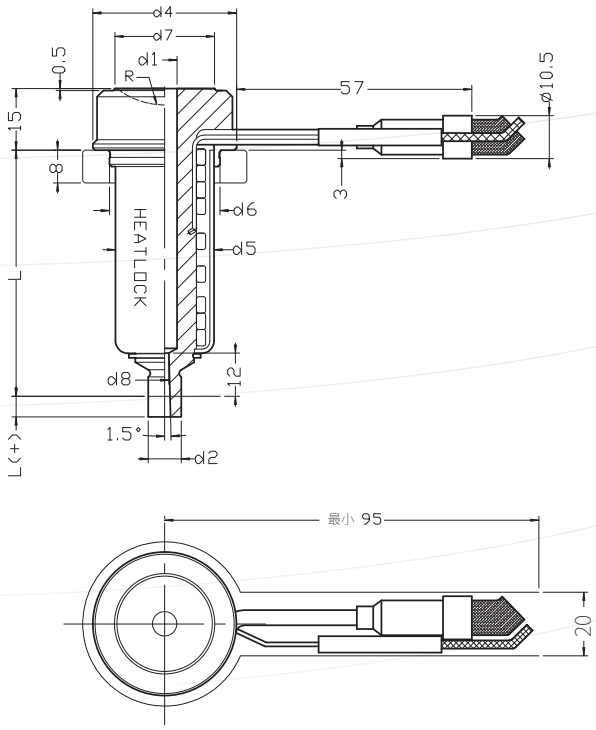
d4
d7
d1
R
0.5
15
8
57
ø10.5
3
d6
d5
HEATLOCK
L
d8
12
1.5°
d2
L(+)
最小 95
20

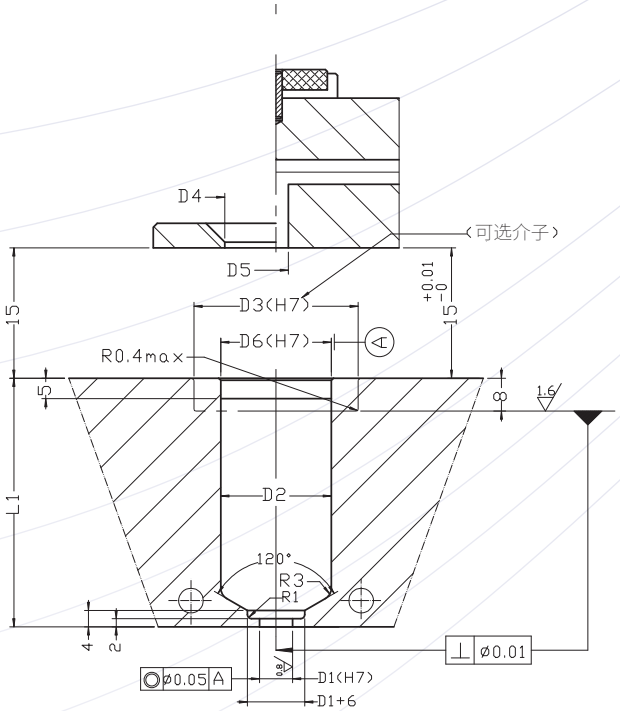
D4
(可选介子)
D5
D3(H7)
D6(H7)
A
R0.4max
15
5
8
1.6
L1
D2
120°
R3
R1
4
2
ø0.05 A
D1(H7)
D1+6
ø0.01

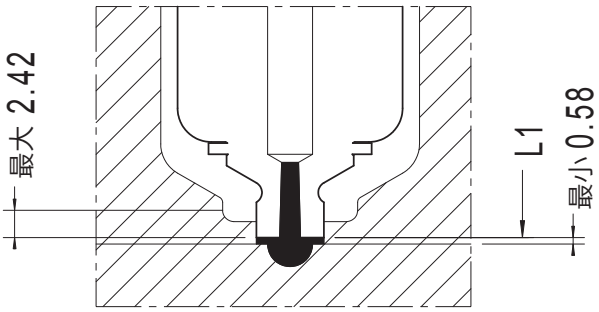
最大 2.42
L1
最小 0.58

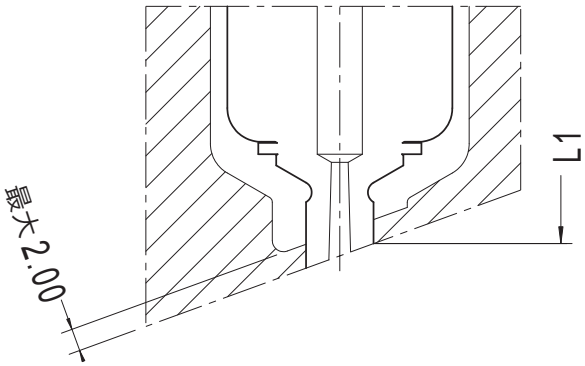
最大2.00
L1

➔A1 EN热咀尺寸

(mm)

	热咀						模具								可选择介子	
A1 EN	长度	热咀加长段	流道直径			浇口直径	模具尺寸								陶瓷	钛合金
型号	L	L(+)	d1	d4	d7	d8	L1	L2	D1	D2	D3	D4	D5	D6	D1	D2
A1EN1040	40	5	4	29	18	1.5	40.58	6.7	6	23	C30 T30	20	6	23	KEM03002308	TIM03002308
A1EN1050	50						50.60									
A1EN1060	60						60.61									
A1EN1080	80						80.65									
A1EN1100	100						100.69									
A1EN1120	120						120.73									
A1EN2040	40	5	6	35	24.5	2	40.58	8	8	27	T36 T40 T50	26.5	6	27	–	TIM03602708 TIM04002708 TIM05002708
A1EN2060	60						60.61									
A1EN2080	80						80.65									
A1EN2100	100						100.69									
A1EN2120	120						120.73									
A1EN2140	140						140.77									
A1EN2160	160						160.80									
A1EN3060	60	10	9	48	32	2	60.61	9	12	39	T50	34	9	39	–	TIM05003908
A1EN3080	80						80.65									
A1EN3100	100						100.69									
A1EN3120	120						120.73									
A1EN3140	140						140.77									
A1EN3160	160						160.80									
A1EN3180	180						180.84									
A1EN4080	80	20	14	52	34.5	3	80.65	9	16	44	T54	36.5	14	44	–	TIM05404408
A1EN4100	100						100.69									
A1EN4120	120						120.73									
A1EN4140	140						140.77									
A1EN4160	160						160.80									
A1EN4180	180						180.84									
A1EN4200	200						200.88									

→ A1 EN热咀配件表

热咀咀身配件清单

热咀型号	咀身	盘管式发热线	热电偶	保护套	陶瓷介子	钛合金介子
A1EN1	A1EN1040	CS14120330200	TC00140195	RFT120120-040	KEM03002308（选择性）	TIM03002308（选择性）
	A1EN1050	CS14120430200	TC00140195	RFT120120-050		
	A1EN1060	CS14120530225	TC00140200	RFT120120-060		
	A1EN1080	CS14120730250	TC00140210	RFT120120-080		
	A1EN1100	CS14120930350	TC00140210	RFT120120-100		
	A1EN1120	CS14121130350	TC00140220	RFT120120-120		
A1EN2	A1EN2040	CS14150310260	TC00140195	RFT224200-040	–	TIM03602708 TIM04002708 TIM05002708 （选择性）
	A1EN2060	CS14150510300	TC00140200	RFT224200-060		
	A1EN2080	CS14150710350	TC00140210	RFT224200-080		
	A1EN2100	CS14150910450	TC00140210	RFT224200-100		
	A1EN2120	CS14151110450	TC00140220	RFT224200-120		
	A1EN2140	CS14151310500	TC00140220	RFT224200-140		
	A1EN2160	CS14151510550	TC00140230	RFT224200-160		
A1EN3	A1EN3060	CS14210490400	TC00140200	RFT334200-060	–	TIM05003908（选择性）
	A1EN3080	CS14210690450	TC00140210	RFT334200-080		
	A1EN3100	CS14210890500	TC00140210	RFT334200-100		
	A1EN3120	CS14211090600	TC00140220	RFT334200-120		
	A1EN3140	CS14211290650	TC00140220	RFT334200-140		
	A1EN3160	CS14211490700	TC00140220	RFT334200-160		
	A1EN3180	CS14211690750	TC00140230	RFT334200-180		
A1EN4	A1EN4080	CS01280680600	TC00140210	RFT438200-080	–	TIM05404408（选择性）
	A1EN4100	CS01280880700	TC00140210	RFT438200-100		
	A1EN4120	CS01281080750	TC00140220	RFT438200-120		
	A1EN4140	CS01281280800	TC00140220	RFT438200-140		
	A1EN4160	CS01281480850	TC00140230	RFT438200-160		
	A1EN4180	CS01281680900	TC00140230	RFT438200-180		
	A1EN4200	CS01281880950	TC00140250	RFT438200-200		

电源线	白色（2X）	电源线
	黄色/绿色	地线
热电偶	蓝色	负极（-）
	红色	正极（+）

➔ A1 TP系列

- 安装简单，方便使用
- 浇口快速冷却性能
- 直接进胶或转接冷流道
- 注塑重量可达1650g
- 可选隔热介子：陶瓷（1系列）或钛合金

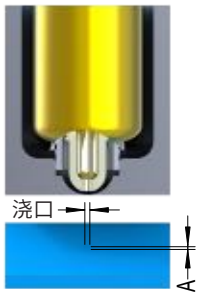

(mm)

系列	TP1	TP2	TP3	TP4
L	40~120	40~160	60~180	80~200
A	1-2	1-3	1.5-4	2-5
流道直径Φ	4	6	9	14
浇口直径Φ	0.6-3	0.8-4	1.2-5	1.8-6

注塑重量（g）				
低粘度	100	450	850	1800
中粘度	60	240	400	1200
高粘度	7	30	70	600

→A1 TP 指导

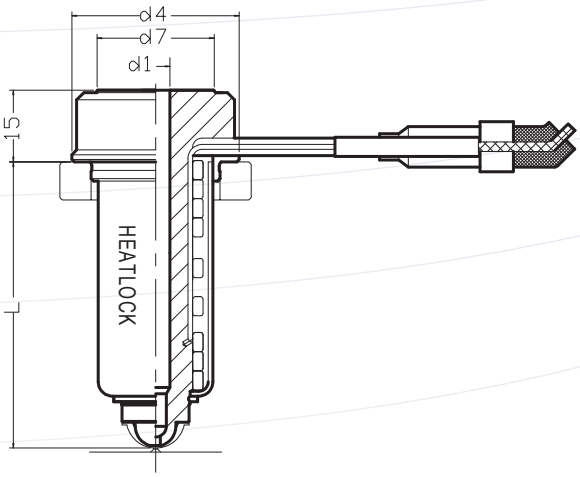
d4
d7
d1
15
L
HEATLOCK

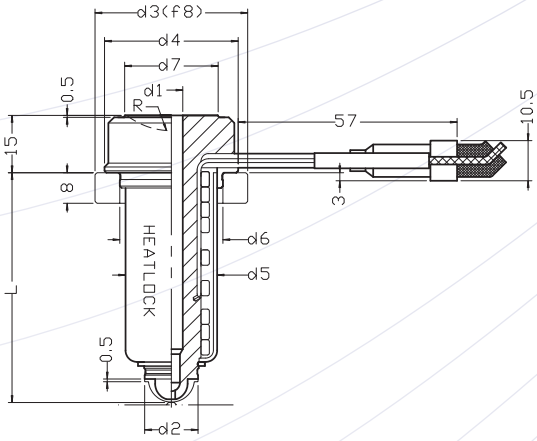
d3(f8)
d4
d7
d1
R
0.5
15
8
57
10.5
3
d6
d5
L
HEATLOCK
0.5
d2

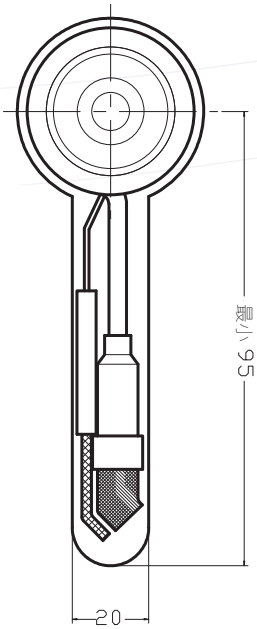
最小95
20

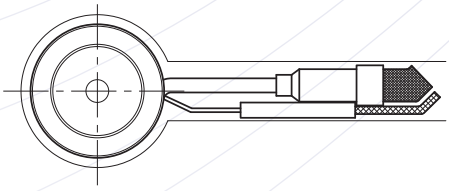

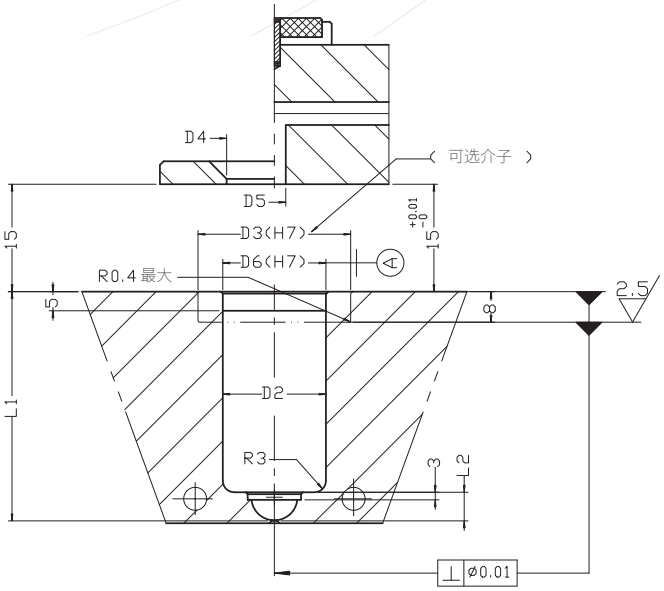
D4
D5
（可选介子）
15
D3(H7)
D6(H7)
A
+0.01
0
15
R0.4 最大
5
8
2.5
D2
L1
R3
3
L2
⊥ ø0.01

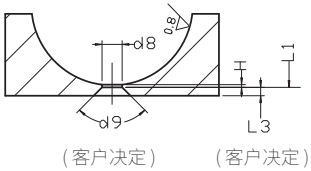
d8
0.8
H
L1
d9
L3
（客户决定）
（客户决定）

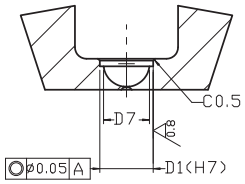
C0.5
D7
0.8
ø0.05 A
D1(H7)

→A1 TP热咀尺寸

(mm)

	热咀				模具											可选择介子	
A1 TP	长度	流道直径				模具尺寸									浇口直径	陶瓷	钛合金
型号	L	d1	d4	d7	H	L1	L2	D1	D2	D3	D4	D5	D6	D7	d8		
A1TP1040	40	4	29	18	0.2	40.11	6.5	11	23	C30 T30	20	6	23	9	≥0.6	KEM03002308	TIM03002308
A1TP1050	50					50.13											
A1TP1060	60					60.15											
A1TP1080	80					80.19											
A1TP1100	100					100.23											
A1TP1120	120					120.26											
A1TP2040	40	6	35	24.5	0.2.	40.08	8	14	27	T36 T40 T50	26.5	6	27	12	≥0.8	–	TIM03602708 TIM04002708 TIM05002708
A1TP2060	60					60.16											
A1TP2080	80					80.2											
A1TP2100	100					100.24											
A1TP2120	120					120.28											
A1TP2140	140					140.31											
A1TP2160	160					160.35											
A1TP3060	60	9	48	32	0.3	60.17	9.5	19	39	T50	34	9	39	16.5	≥1.2	–	TIM05003908
A1TP3080	80					80.21											
A1TP3100	100					100.25											
A1TP3120	120					120.29											
A1TP3140	140					140.32											
A1TP3160	160					160.36											
A1TP3180	180					180.4											
A1TP4080	80	14	52	34.5	0.4	80.21	10.5	25	44	T54	36.5	14	44	22.5	≥1.8	–	TIM05404408
A1TP4100	100					100.25											
A1TP4120	120					120.29											
A1TP4140	140					140.33											
A1TP4160	160					160.37											
A1TP4180	180					180.4											
A1TP4200	200					200.44											

D3:C=陶瓷 T=钛合金

→ A1 TP热咀配件表

热咀咀身配件清单

热咀型号	咀身	盘管式发热线	热电偶	咀尖	保护套	陶瓷介子	钛合金介子
A1TP1	A1BD104011	CS14120330200	TC00140195	A1TP129151	RFT120120-040	KEM03002308（选择性）	TIM03002308（选择性）
	A1BD105011	CS14120430200	TC00140200		RFT120120-050		
	A1BD106011	CS14120530225	TC00140210		RFT120120-060		
	A1BD108011	CS14120730250	TC00140220		RFT120120-080		
	A1BD110011	CS14120930350	TC00140220		RFT120120-100		
	A1BD112011	CS14121130350	TC00140250		RFT120120-120		
A1TP2	A1BD204014	CS14150310260	TC00140195	A1TP240201 A1TP240001	RFT224200-040	–	TIM03602708 TIM04002708 TIM05002708（选择性）
	A1BD206014	CS14150510300	TC00140200		RFT224200-060		
	A1BD208014	CS14150710350	TC00140210		RFT224200-080		
	A1BD210014	CS14150910450	TC00140220		RFT224200-100		
	A1BD212014	CS14151110450	TC00140230		RFT224200-120		
	A1BD214014	CS14151310500	TC00140250		RFT224200-140		
	A1BD216014	CS14151510550	TC00140250		RFT224200-160		
A1TP3	A1BD306019	CS14210490400	TC00140200	A1TP348251	RFT334200-060	–	TIM05003908（选择性）
	A1BD308019	CS14210690450	TC00140210		RFT334200-080		
	A1BD310019	CS14210890500	TC00140220		RFT334200-100		
	A1BD312019	CS14211090600	TC00140230		RFT334200-120		
	A1BD314019	CS14211290650	TC00140250		RFT334200-140		
	A1BD316019	CS14211490700	TC00140250		RFT334200-160		
	A1BD318019	CS14211690750	TC00140270		RFT334200-180		
A1TP4	A1BD408025	CS01280680600	TC00140210	A1TP451301	RFT438200-080	–	TIM05404408（选择性）
	A1BD410025	CS01280880700	TC00140220		RFT438200-100		
	A1BD412025	CS01281080750	TC00140230		RFT438200-120		
	A1BD414025	CS01281280800	TC00140250		RFT438200-140		
	A1BD416025	CS01281480850	TC00140250		RFT438200-160		
	A1BD418025	CS01281680900	TC00140270		RFT438200-180		
	A1BD420025	CS01281880950	TC00140270		RFT438200-200		

电源线	白色（2X）	电源线
	黄色/绿色	地线
热电偶	蓝色	负极（-）
	红色	正极（+）

➔ A1 TN系列

- 安装简单，方便使用
- 针点式浇口
- 直接进胶于一般外观塑胶产品
- 注塑重量可达1200g
- 可选隔热介子：陶瓷（size1）或钛合金

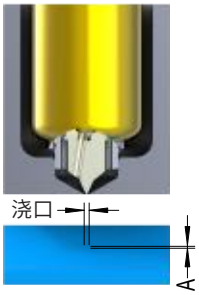

(mm)

系列	TN1	TN2	TN3	TN4
L	40~120	40~160	60~180	80~200
A	0.2-0.5	0.2-1	0.3-1	0.4-1.5
流道直径Φ	4	6	9	14
浇口直径Φ	0.6-2	0.8-3	1.2-3	1.8-5

注塑重量（g）				
低粘度	80	330	590	1600
中粘度	60	190	340	1000
高粘度	5	25	60	500

→A1 TN 指导

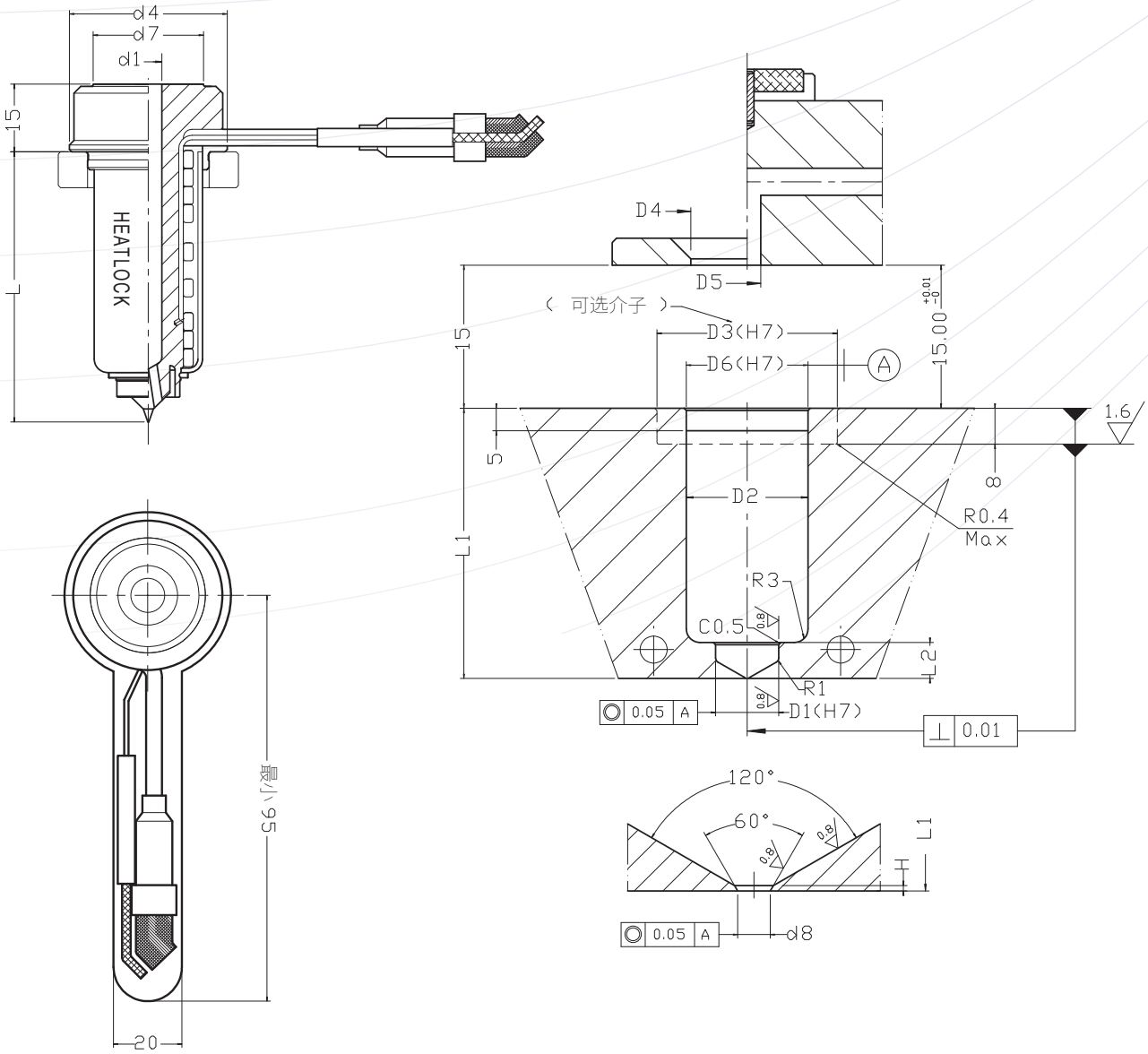
d4
d7
d1
15
L
HEATLOCK
D4
D5
（ 可选介子 ）
D3(H7)
D6(H7)
A
15
15.00 +0.01 -0
1.6
5
8
D2
R0.4
Max
L1
R3
C0.5
0.8
2
R1
0.05 A
D1(H7)
0.01
最小95
20
120°
60°
0.8
L1
H
0.05 A
d8

➔A1 TN 热咀尺寸

(mm)

	热咀				模具										可选择介子	
A1 TN	长度	流道直径				模具尺寸								浇口	陶瓷	钛合金
型号	L	d1	d4	d7	H	L1	L2	D1	D2	D3	D4	D5	D6	d8		
A1TN1040	40	4	29	18	0.2	40.11	6.5	11	23	C30 T30	20	6	23	≥0.6	KEM03002308	TIM03002308
A1TN1050	50					50.13										
A1TN1060	60					60.15										
A1TN1080	80					80.19										
A1TN1100	100					100.23										
A1TN1120	120					120.26										
A1TN2040	40	6	35	24.5	0.2	40.08	8	14	27	T36 T40 T50	26.5	6	27	≥0.8	–	TIM03602708 TIM04002708 TIM05002708
A1TN2060	60					60.16										
A1TN2080	80					80.2										
A1TN2100	100					100.24										
A1TN2120	120					120.28										
A1TN2140	140					140.31										
A1TN2160	160					160.35										
A1TN3060	60	9	48	32	0.3	60.17	9.5	19	39	T50	34	9	39	≥1.2	–	TIM05003908
A1TN3080	80					80.21										
A1TN3100	100					100.25										
A1TN3120	120					120.29										
A1TN3140	140					140.32										
A1TN3160	160					160.36										
A1TN3180	180					180.4										
A1TN4080	80	14	52	34.5	0.4	80.21	10.5	25	44	T54	36.5	14	44	≥1.8	–	TIM05404408
A1TN4100	100					100.25										
A1TN4120	120					120.29										
A1TN4140	140					140.33										
A1TN4160	160					160.37										
A1TN4180	180					180.4										
A1TN4200	200					200.44										

D3:C=Ceramic; T=Titanium

→ A1 TN 热咀部件

热咀咀身配件清单

热咀类型	咀身	盘管式发热线	热电偶	咀尖	保护套	陶瓷介子	钛合金介子
A1TN1	A1BD104011	CS14120330200	TC00140195	A1TN130151 A1TN130153 A1TN130221	RFT1201200-040	KEM03002308 （选择性）	TIM03002308 （选择性）
	A1BD105011	CS14120430200	TC00140200		RFT1201200-050		
	A1BD106011	CS14120530225	TC00140210		RFT1201200-060		
	A1BD108011	CS14120730250	TC00140220		RFT1201200-080		
	A1BD110011	CS14120930350	TC00140220		RFT1201200-100		
	A1BD112011	CS14121130350	TC00140250		RFT1201200-120		
A1TN2	A1BD204014	CS14150310260	TC00140195	A1TN241201 A1TN241203 A1TN241301	RFT224200-040	–	TIM03602708 TIM04002708 TIM05002708 （选择性）
	A1BD206014	CS14150510300	TC00140200		RFT224200-060		
	A1BD208014	CS14150710350	TC00140210		RFT224200-080		
	A1BD210014	CS14150910450	TC00140220		RFT224200-100		
	A1BD212014	CS14151110450	TC00140230		RFT224200-120		
	A1BD214014	CS14151310500	TC00140250		RFT224200-140		
	A1BD216014	CS14151510550	TC00140250		RFT224200-160		
A1TN3	A1BD306019	CS14210490400	TC00140200	A1TN349301 A1TN349303 A1TN349431	RFT334200-060	–	TIM05003908 （选择性）
	A1BD308019	CS14210690450	TC00140210		RFT334200-080		
	A1BD310019	CS14210890500	TC00140220		RFT334200-100		
	A1BD312019	CS14211090600	TC00140230		RFT334200-120		
	A1BD314019	CS14211290650	TC00140250		RFT334200-140		
	A1BD316019	CS14211490700	TC00140250		RFT334200-160		
	A1BD318019	CS14211690750	TC00140270		RFT334200-180		
A1TN4	A1BD408025	CS01280680600	TC00140210	A1TN452451 A1TN452453 A1TN452601	RFT438200-080	–	TIM05404408 （选择性）
	A1BD410025	CS01280880700	TC00140220		RFT438200-100		
	A1BD412025	CS01281080750	TC00140230		RFT438200-120		
	A1BD414025	CS01281280800	TC00140250		RFT438200-140		
	A1BD416025	CS01281480850	TC00140250		RFT438200-160		
	A1BD418025	CS01281680900	TC00140270		RFT438200-180		
	A1BD420025	CS01281880950	TC00140270		RFT438200-200		

咀尖 配件清单

单孔	3孔	
铜合金	铜合金	HBM-CDC
A1TN130221	A1TN130151	A1TN130153
A1TN241301	A1TN241201	A1TN241203
A1TN349431	A1TN349301	A1TN349303
A1TN452601	A1TN452451	A1TN452453

电源线	白色（2X）	电源线
	黄色/绿色	地线
热电偶	蓝色	负极（-）
	红色	正极（+）

➔ A1 VG 热咀系列

- 气动阀门系统
- 气动阀门系统
- 浇口直径 0.8 至 5mm
- 可选陶瓷(size 1)、钛合金密封圈

(mm)

系列	VG1	VG2	VG3	VG4
长度	40~120	40~160	60~180	80~200
流道直径Φ	4	6	9	14
浇口直径Φ	≥0.8	≥1.0	≥1.5	≥2.5

短重（克）				
低粘度	80	390	700	1200
中粘度	60	130	300	550
高粘度	5	25	70	300

→A1 VG指导

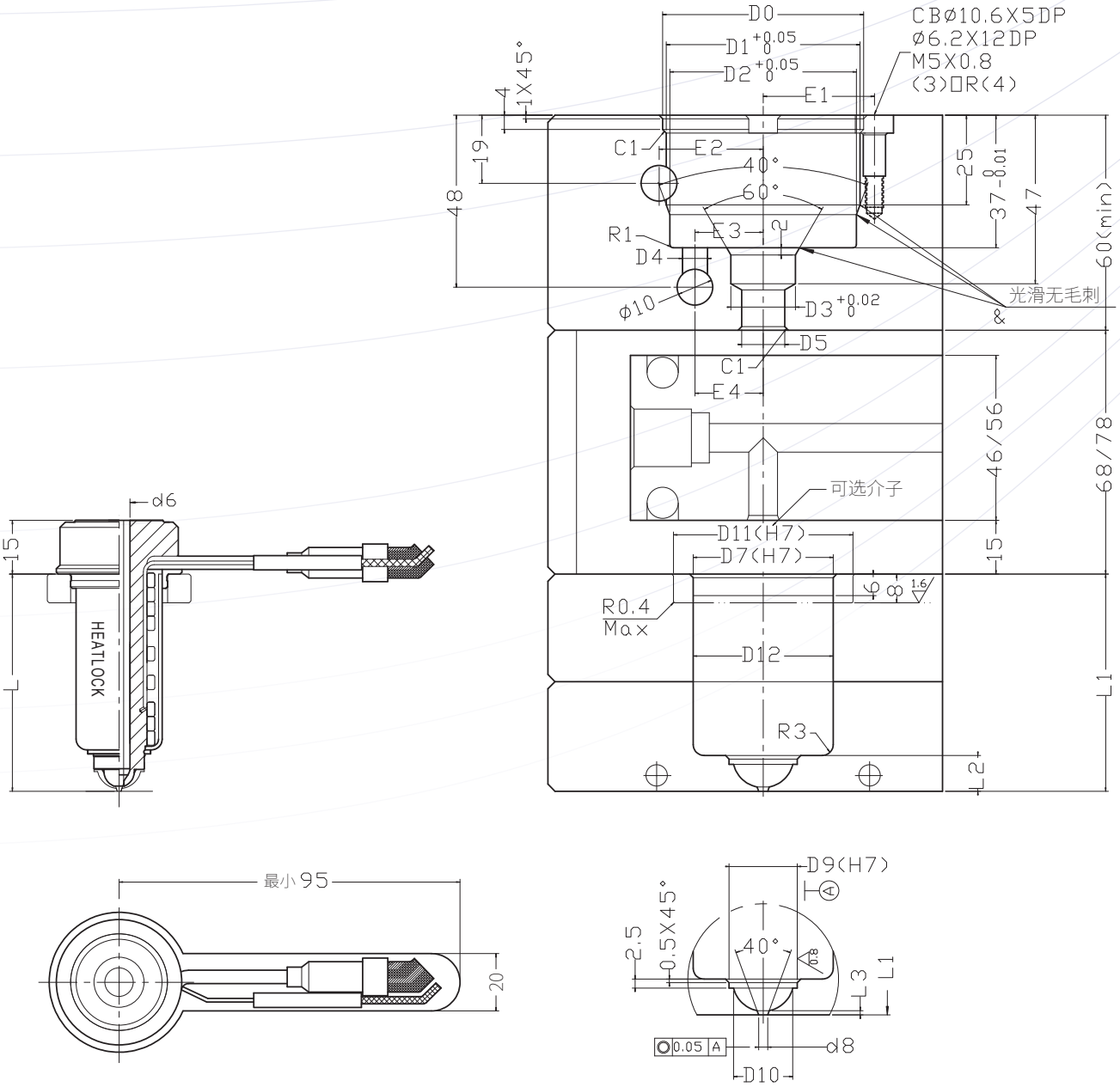
D0
D1 +0.05 0
D2 +0.05 0
E1
CBø10.6X5DP
ø6.2X12DP
M5X0.8
(3)□R(4)
4
1X45°
19
48
C1
E2
40°
60°
R1
E3
2
D4
ø10
D3 +0.02 0
D5
C1
E4
光滑无毛刺
25
37 -0.01 0
47
60(min)
46/56
68/78
15
可选介子
D11(H7)
D7(H7)
6
8
1.6
R0.4
Max
D12
R3
L1
2
d6
15
L
HEATLOCK
最小95
20
D9(H7)
A
2.5
0.5X45°
40°
0.8
L3
L1
0.05 A
d8
D10

→A1 VG 热咀尺寸

(mm)

	热咀			模具									可选择介子	
A1 VG	长度		流道直径	模具尺寸				浇口直径					陶瓷介子	钛合金介子
型号	L	d4	d6	L1	L2	L3	D7	d8	D9	D10	D11	D12		
A1VG1040	40	29	4	40.11	6.5	0.8	23	≥0.8	11	9	C30 T50 T30	23	KEM03002308	TIM03002308
A1VG1050	50			50.13										
A1VG1060	60			60.15										
A1VG1080	80			80.19										
A1VG1100	100			100.20										
A1VG1120	120			120.30										
A1VG2040	40	35	6	40.08	8	0.8	27	≥1.0	14	12	T36 T40 T50	27	—	TIM03602708 TIM04002708 TIM05002708
A1VG2060	60			60.16										
A1VG2080	80			80.20										
A1VG2100	100			100.20										
A1VG2120	120			120.3										
A1VG2140	140			140.30										
A1VG2160	160			160.40										
A1VG3060	60	48	9	60.17	10	1.2	39	≥1.5	19	16.5	T50	39	—	TIM05003908
A1VG3080	80			80.21										
A1VG3100	100			100.30										
A1VG3120	120			120.3										
A1VG3140	140			140.30										
A1VG3160	160			160.40										
A1VG3180	180			180.40										
A1VG4080	80	52	14	80.21	10.5	1.2	44	≥2.5	25	22.5	T54	44	—	TIM05404408
A1VG4100	100			100.30										
A1VG4120	120			120.30										
A1VG4140	140			140.30										
A1VG4160	160			160.40										
A1VG4180	180			180.40										
A1VG4200	200			200.40										

D3:C=Ceramic; T=Titanium

→ A1 VG 热咀部件

热咀咀身配件清单

热咀类型	咀身	盘管式发热线	热电偶	咀尖	保护套	陶瓷介子	钛合金介子
A1VG1	A1BD104011	CS14120330200	TC00140195	A1TV128171 A1TV128173	RFT1201200-040	KEM03002308 （选择性）	TIM03002308 （选择性）
	A1BD105011	CS14120430200	TC00140200		RFT1201200-050		
	A1BD106011	CS14120530225	TC00140210		RFT1201200-060		
	A1BD108011	CS14120730250	TC00140220		RFT1201200-080		
	A1BD110011	CS14120930350	TC00140220		RFT1201200-100		
	A1BD112011	CS14121130350	TC00140250		RFT1201200-120		
A1VG2	A1BD204014	CS14150310260	TC00140195	A1TV239271 A1TV239273	RFT224200-040	–	TIM03602708 TIM04002708 TIM05002708 （选择性）
	A1BD206014	CS14150510300	TC00140200		RFT224200-060		
	A1BD208014	CS14150710350	TC00140210		RFT224200-080		
	A1BD210014	CS14150910450	TC00140220		RFT224200-100		
	A1BD212014	CS14151110450	TC00140230		RFT224200-120		
	A1BD214014	CS14151310500	TC00140250		RFT224200-140		
	A1BD216014	CS14151510550	TC00140250		RFT224200-160		
A1VG3	A1BD306019	CS14210490400	TC00140200	A1TV347371 A1TV347373	RFT334200-060	–	TIM05003908 （选择性）
	A1BD308019	CS14210690450	TC00140210		RFT334200-080		
	A1BD310019	CS14210890500	TC00140220		RFT334200-100		
	A1BD312019	CS14211090600	TC00140230		RFT334200-120		
	A1BD314019	CS14211290650	TC00140250		RFT334200-140		
	A1BD316019	CS14211490700	TC00140250		RFT334200-160		
	A1BD318019	CS14211690750	TC00140270		RFT334200-180		
A1VG4	A1BD408025	CS01280680600	TC00140210	A1TV450621 A1TV450623	RFT438200-080	–	TIM05404408 （选择性）
	A1BD410025	CS01280880700	TC00140220		RFT438200-100		
	A1BD412025	CS01281080750	TC00140230		RFT438200-120		
	A1BD414025	CS01281280800	TC00140250		RFT438200-140		
	A1BD416025	CS01281480850	TC00140250		RFT438200-160		
	A1BD418025	CS01281680900	TC00140270		RFT438200-180		
	A1BD420025	CS01281880950	TC00140270		RFT438200-200		

电源线	白色（2X）	电源线
	黄色/绿色	地线
热电偶	蓝色	负极（-）
	红色	正极（+）

➔ A1 VG 汽缸部件

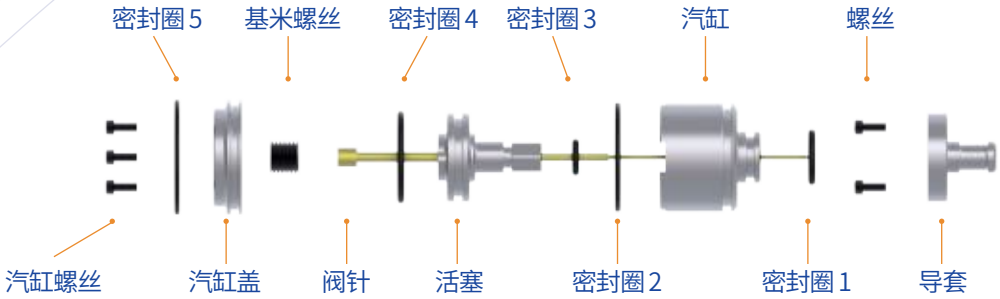

A1VG 汽缸部件

尺寸	导套	汽缸	活塞	汽缸盖	阀针	螺丝	基米螺丝	塞打螺丝
A1VG1 A1VG2	CPVS063124	CPCY063835	CPPT063136	CPCT064010	PN0415230 PN0415230-G2 PN0620260 PN0620260-G2 PN0625260 PN0625260-G2 PN0625350 PN0625350-G2	M4X8	GS1215-10	M5X12X10
A1VG3	CPVS093424	CPCY095235	CPPT094536	CPCT095410	PN0935280 PN0935280-G2 PN0935400 PN0935400-G2 PN0935620-M	M4X8	GS1215-10	M5X12X10
A1VG4	CPVS143624	CPCY146135	CPPT145436	CPCT146310	PN1460305 PN1460623	M4X8	GS1215-10	M5X12X10

尺寸	密封圈 1	密封圈2	密封圈3	密封圈4	密封圈5
A1VG1 A1VG2	ORIN-00228	ORIN-00234	ORIN-00227	ORIN-00233	ORIN-00235
A1VG3	ORIN-00228	ORIN-00226	ORIN-00227	ORIN-00225	ORIN-00224
A1VG4	ORIN-00232	ORIN-00236	ORIN-00231	ORIN-00224	ORIN-00237

A1 VG 汽缸孔尺寸

尺寸	D0	D1	D3	D4	D5	E1	E2	E3	E4
ACCP15230 ACCP20260 ACCP25260	42	40	18	6	12	24	23	15	18
ACCP35280 ACCP35400	56	54	18	7	12	31	29	19	19
ACCP60623 ACCP60305	65	63	21	7	15	35.5	33	23	23

HEATLOCK®

Hong Kong:
Heatlock Co Ltd
Witty Commercial Building, 9-FL, Room 12/F,
1A-1L Tung Choi Street, Mong Kok, KLN, Hong Kong
ph: +852 8120 5469

中国：

广东省佛山市顺德区北滘镇金茂华美达广场1座1108室

邮政编码：528311

电话： +86 757 2991 5868

传真： +86 757 2991 5860

订单或咨询：
frontdesk@heatlock.com

详细的全球代理商资料请浏览
www.heatlock.com

Heatlock © 01/2021. All right reserved.