HEATLOCK®

YOUR GLOBAL HOT-RUNNER SOLUTION

A3 CN

www.heatlock.com

HEATLOCK®

全球信赖
热流道方案供应商

我们全心专注提供热流道技术解决方案。在采用简洁主义的工业机械设计理念同时，亦能保证产品的最高性能，并且正在实现模组化。我们为此自豪。
我们的运营业务建立在国际商业化标准的基础，采用严格的企业管理与质量监控，在热流道工业有长达30多年的经验。我们提供标准化的产品以及可满足客户不同要求而特别定制的方案。我们具备一流的技术，通过布遍全球的合作伙伴网络，为广大客户提供全球化服务。

陶瓷隔热，陶瓷科技

HEATLOCK以陶瓷隔热技术而著称，模具里所有的接触面以及支撑面都应用了陶瓷隔热技术。我们通过陶瓷装夹技术CE-FIX更容易地提供陶瓷的持续使用性

服务宗旨

HEATLOCK注重服务,倾力于满足客户之需求,我们提供可靠的热流道方案,是您值得信赖的合作伙伴。

全球合作伙伴

HEATLOCK拥有布遍全球合作伙伴网络，无论您的模具制造或者注塑生产在任何地方都能确保得到高质量的服务。您的模具制造于中国，德国，葡萄牙，英国……我们的全球服务卡都能让您得到细致无忧的服务

技术中心和配件中心在：

中国•德国•美国

全球帮助，服务无处不在=HEATLOCK在全球的口号

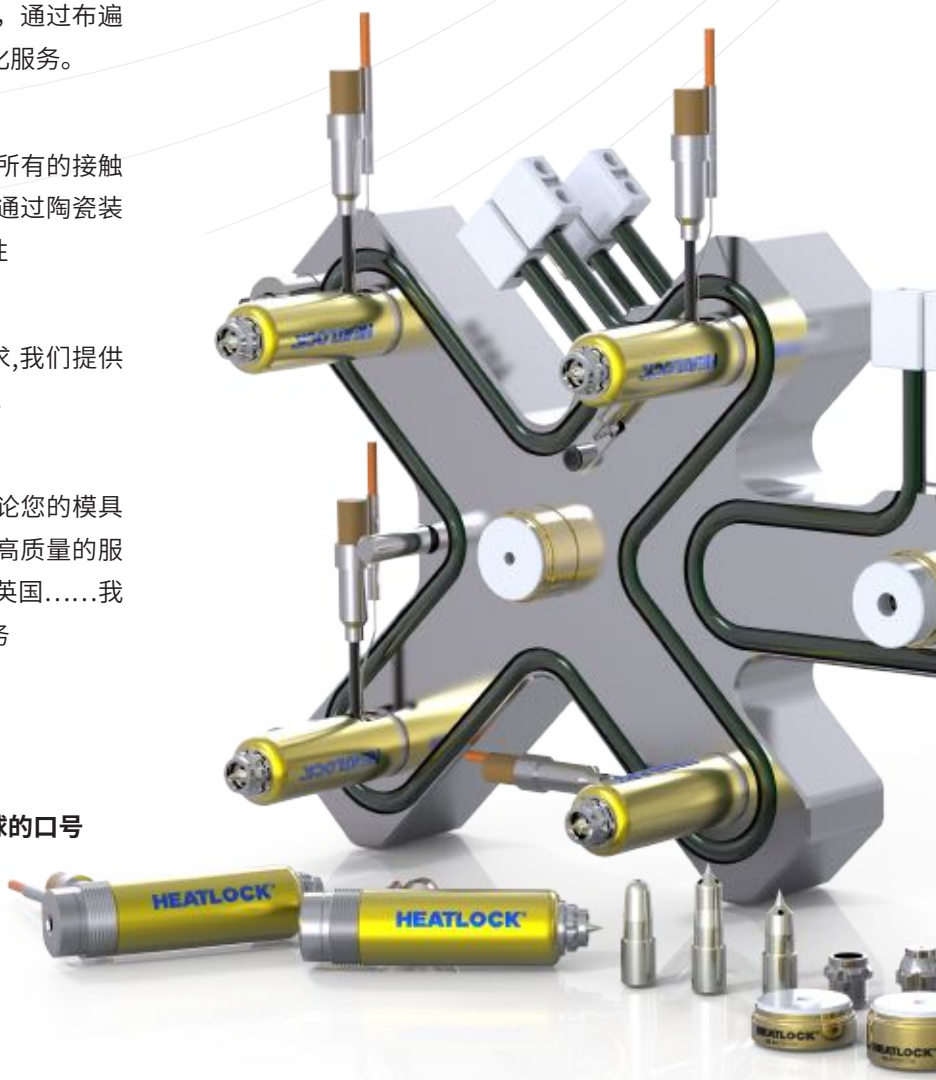

ALL-IN-ONE 技术

热流道的创新设计，以使其简单化并容易使用，性能最优化且真正实现模组化。选用标准结构的高性能、模组化整体式热流道应用于您的工程塑料项目即可简单为您的模具升级。运用我司的V-GATE　技术调整浇口位置至最理想位置后，即可简单地将热流道系统装于您的模具，安装一步到位。

一旦浇口位置确定下来，所有出线端将预先设计好出线方向。按照我司提供的热膨胀间隙调整背托高度，装上面板，热流道模具即可投入生产。

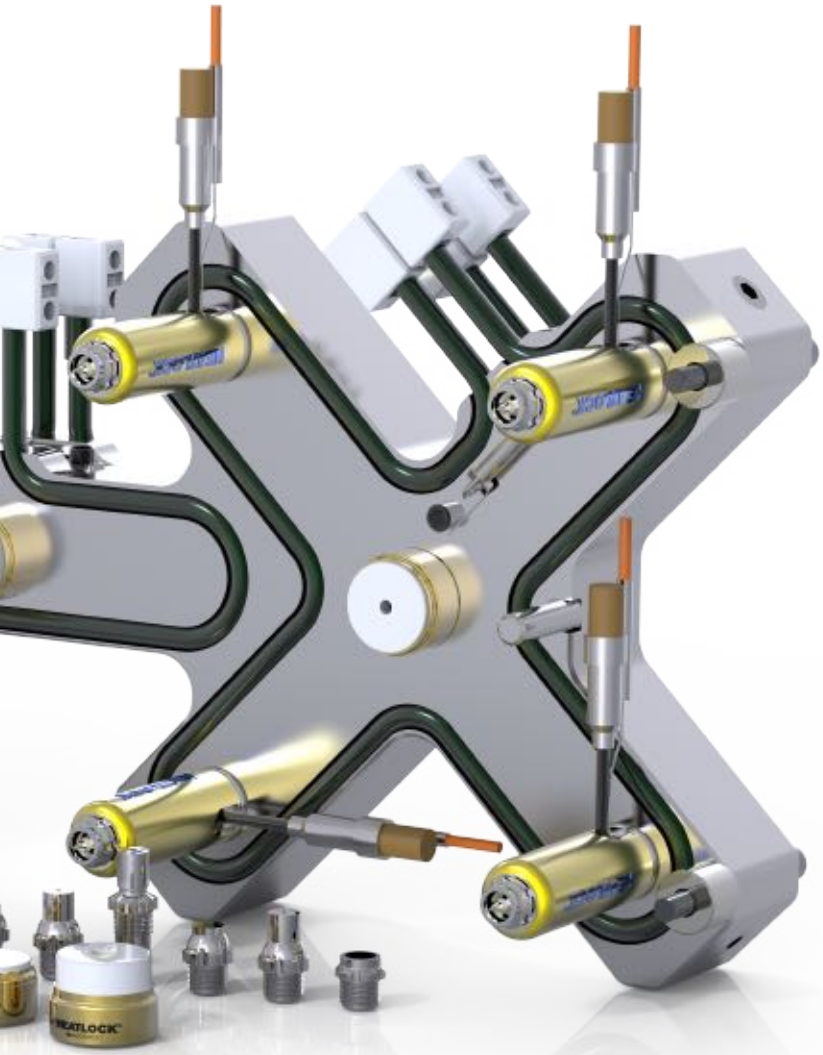

陶瓷装夹技术 CE-FIX

我们在独家专利陶瓷隔热技术中取得的最新突破！我们在1982年成为全球首家将陶瓷引进至热流道系统中的热流道供应商。陶瓷的隔热性能远远超出其它隔热介质。陶瓷应用于您的热流道模具中，将减少接触面积的热量流失以节省能源，却同时可以设计超额的支撑面积，以确保模具的强度使之稳定。

通过最新专利CE-FIX陶瓷装夹技术，我们已将陶瓷进一步改进，延长其寿命的同时使其更容易使用，易安装、易调整。

➔ A3 技术

ALL-IN-ONE 技术

凭借独特的AO-LOCK新技术，我们将热咀直接锁入至流道板中以确保热流道系统无泄漏的可能性。所有出线位置已预先设计，确保您的出线槽与热流道的出线位置一致。
选择符合您期望的进胶效果的热咀。使用热咀指导即可简单地选择热咀大小、长度和前端类型。

我们有13种热咀前端可选择，4种配针点式咀尖的热咀前端类型均有单孔或3孔出胶两种方案。
注塑玻纤添加及其它要求防磨损咀尖的塑胶时，选择我们的TZM咀尖以最大化使用寿命，并有单孔出胶方案可供选择。所有咀尖的设计均对塑胶有最小的剪切压力，同时提供稳定的浇口控制温度。

运用我司的动态浇口位置技术V-GATE技术调整浇口位置至最理想位置后，即可简单地将热流道系统装于您的模具，安装更简单！

热咀前端类型：

NOS/NOX/POS/VOS: 开放式咀帽，微小的浇口痕迹
NPS/PPS/VGS: 浇口式咀帽，可换式浇口
NPX/PPX/VGX: 浇口式咀帽，加长型，浇口外围有附加圆圈痕迹，用于轮廓产品或转接冷流道
NSX/PSX/VSX:加长型咀帽，非常适用于加纤材料和高温性能的模具

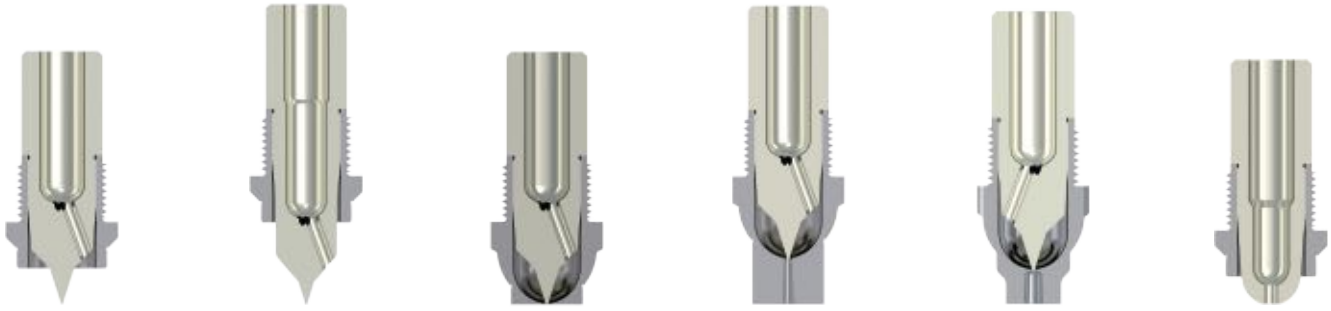

NOS NOX NPS NPX NSX NEW POS

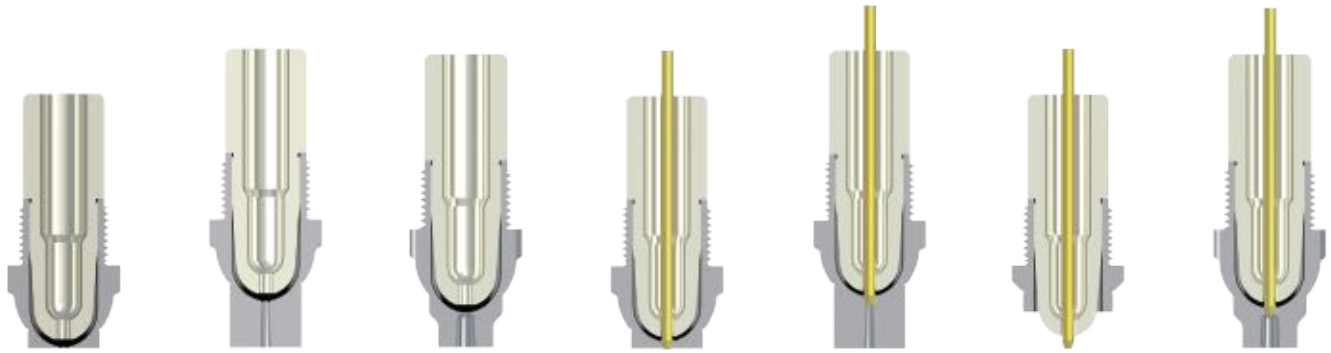

PPS PPX PSX NEW VGS VGX VOS VSX NEW

→ A3 热咀选择指导

(mm)

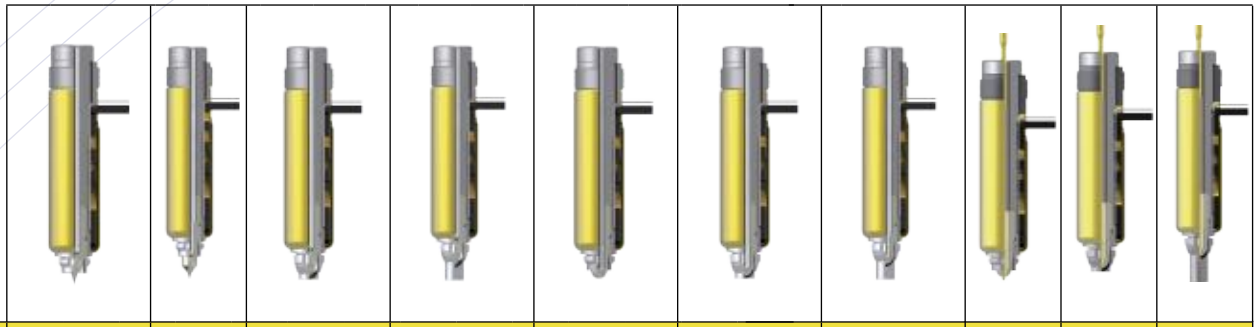

类型	NOS			NOX		NPS			NPX/NSX			POS			PPS			PPX/PSX			VOS		VGS		VGX/VSX	
流道直径Φ	4	5	7	5	7	4	5	7	4	5	7	4	5	7	4	5	7	4	5	7	5	7	5	7	5	7
浇口直径Φ	0.6~1.5	0.6~2	0.8~3	0.6~2	0.8~3	0.6~1.5	0.6~2	0.8~3	0.6~1.5	0.6~2	0.8~3	0.6~1.5	0.6~2	0.8~3	0.6~1.5	0.6~2	0.8~3	0.6~1.5	0.6~2	0.8~3	0.8~2	1~3	0.8~2	1~3	0.8~2	1~3

注塑重量最大参考值																										
低粘性	80	200	400	200	400	80	200	400	80	200	400	100	300	600	100	300	600	100	300	600	200	500	200	500	200	500
中粘性	60	100	260	100	260	60	100	260	60	100	260	60	125	310	60	125	310	60	125	310	80	200	80	200	80	200
高粘性	5	20	50	20	50	5	20	50	5	20	50	7	25	60	7	25	60	7	25	60	20	50	20	50	20	50

适应性																										
PP	***	***	***	***	***	***	***	***	***	***	***	***	***	***	***	***	***	***	***	***	***	***	***	***	***	***
PS/PE	***	***	***	***	***	***	***	***	***	***	***	***	***	***	***	***	***	***	***	***	***	***	***	***	***	***
ABS/SAN	***	***	***	***	***	***	***	***	***	***	***	***	***	***	***	***	***	***	***	***	***	***	***	***	***	***
POM	***	***	***	***	***	***	***	***	***	***	***	***	***	***	***	***	***	***	***	***	***	***	***	***	***	***
LCP	*	*	*	*	*	*	*	*	*	*	*	*	*	*	*	*	*	*	*	*	*	*	*	*	*	*
PBT	*	*	*	*	*	*	*	*	*	*	*	*	*	*	*	*	*	*	*	*	*	*	*	*	*	*
PET	*	*	*	*	*	*	*	*	*	*	*	*	*	*	*	*	*	*	*	*	*	*	*	*	*	*
PA6/PA66	***	***	***	***	***	***	***	***	***	***	***	***	***	***	***	***	***	***	***	***	***	***	***	***	***	***
PC	***	***	***	***	***	***	***	***	***	***	***	***	***	***	***	***	***	***	***	***	***	***	***	***	***	***
PMMA	***	***	***	***	***	***	***	***	***	***	***	***	***	***	***	***	***	***	***	***	***	***	***	***	***	***
PPO	*	*	*	*	*	*	*	*	*	*	*	*	*	*	*	*	*	*	*	*	*	*	*	*	*	*
PES/PEK	*	*	*	*	*	*	*	*	*	*	*	*	*	*	*	*	*	*	*	*	*	*	*	*	*	*
PPS/PEI	*	*	*	*	*	*	*	*	*	*	*	*	*	*	*	*	*	*	*	*	*	*	*	*	*	*

粘度： 低粘度 中粘度 高粘度

*** 非常好 **适合 * 联系HEATLOCK -- 不适用

以上是所有注塑量和应用。如需了解贵司产品详细的应用方案请联系Heatlock。

➔A3 浇口直径

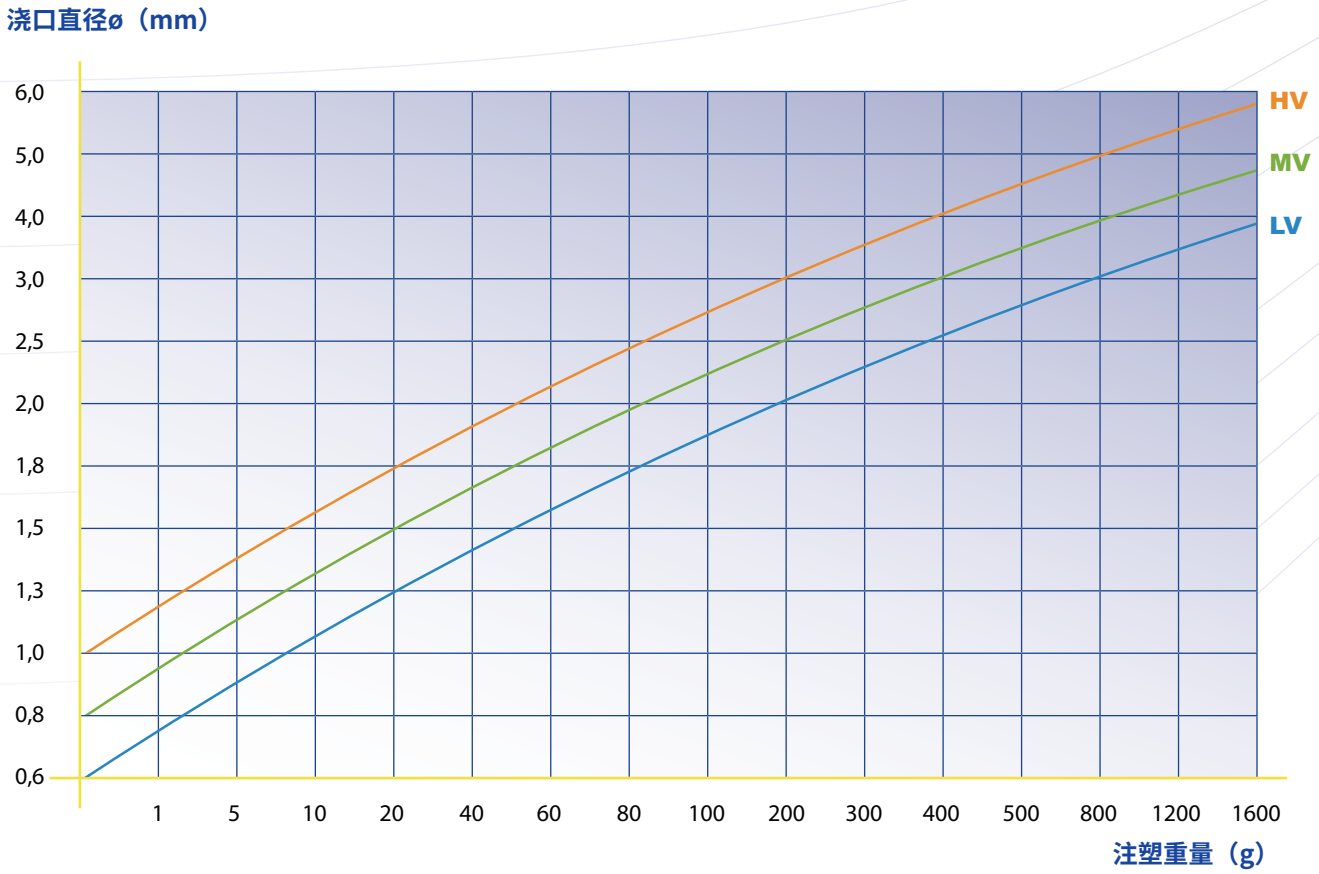

注意：
1.TP热咀应将浇口直径缩小30%
2.填充物料应将浇口直径增加20%

1. **LV** **低粘性**材料 PS,PE,PP
2. **MV** **中粘性**材料 ABS,SAN,PA,POM
3. **HV** **高粘性**材料 PC,PMMA,PC/ABS,PUR

上面的图表是建立在成千上万的应用经验基础上的指导图。然而模具上的诸多因素也会影响浇口直径的大小，如：注塑重量间的平衡、注射速度、注射压力、模具温度、浇口区域的温度控制、浇口反面的温度控制等等。小的浇口直径比相对大的浇口直径更快地冷却，较短的注塑周期推荐较小的浇口，较长的注塑周期推荐较大的浇口。

如果注塑周期非常短且注塑速度非常快则考虑加强浇口冷却以防止浇口过热是必要的。

当热咀应用于转接冷流道时，建议将浇口直径适当加大些，以减少注塑压力损失及降低剪切速率。冷流道的直径则应配合热流道的注塑而适当地缩小一些，以获得最短的注塑周期。

上面的图表仅供参考，最终的尺寸由模具生产者或由已考虑所有生产相关参数的模流分析决定。

➔ A3 NOS+NPS+NPX+NSX 系列

NOS
- 针点式直接进胶，产品上有微小的浇口残留
- 单孔出胶咀尖用于剪切敏感的产品材料
- TZM单孔出胶咀尖用于增强型产品材料

NPS
- 针点式直接进胶，产品上有微小的浇口残留,避免拉丝
- 单孔出胶咀尖用于剪切敏感的产品材料, TZM单孔出胶咀尖用于增强型产品材料
- 可换式浇口,与模板分开的浇口

NPX
- 针点式直接进胶，产品上有微小的浇口残留,避免拉丝
- 单孔出胶咀尖用于剪切敏感的产品材料, TZM单孔出胶咀尖用于增强型产品材料
- 进胶于产品轮廓或转接冷流道
- 可换式浇口,与模板分开的浇口

NSX
- 完美的热转冷流道方案
- 针点式直接进胶，产品上有微小的浇口残留
- 单孔出胶咀尖用于剪切敏感的产品材料，TZM单孔出胶咀尖用于增强型产品材料
- 可换式浇口，与模板分开的浇口
- 非常适用于加纤材料和高温性能的模具

NOS

NPS

NPX

NSX
NEW

系列	04 系列	05 系列	07 系列
LA	64~114	64~134	74~174
流道直径Φ	4	5	7
浇口直径Φ	0.6~1.5	0.6~2	0.8~3

注塑重量（g）			
低粘度	80	200	400
中粘度	60	100	260
高粘度	5	20	50

➔ A3 NOS+NPS+NPX+NSX 指导

订单示例：

A3 - NOS - 094 - 05 - 1 - 3

热咀系列	咀帽类别	长度	流道直径	咀尖材料	咀尖出胶孔

咀尖代码说明：

材料：1=铜合金，3=HBM-CDC,4=TZM-SHN
出胶孔：1=单孔，3=3孔

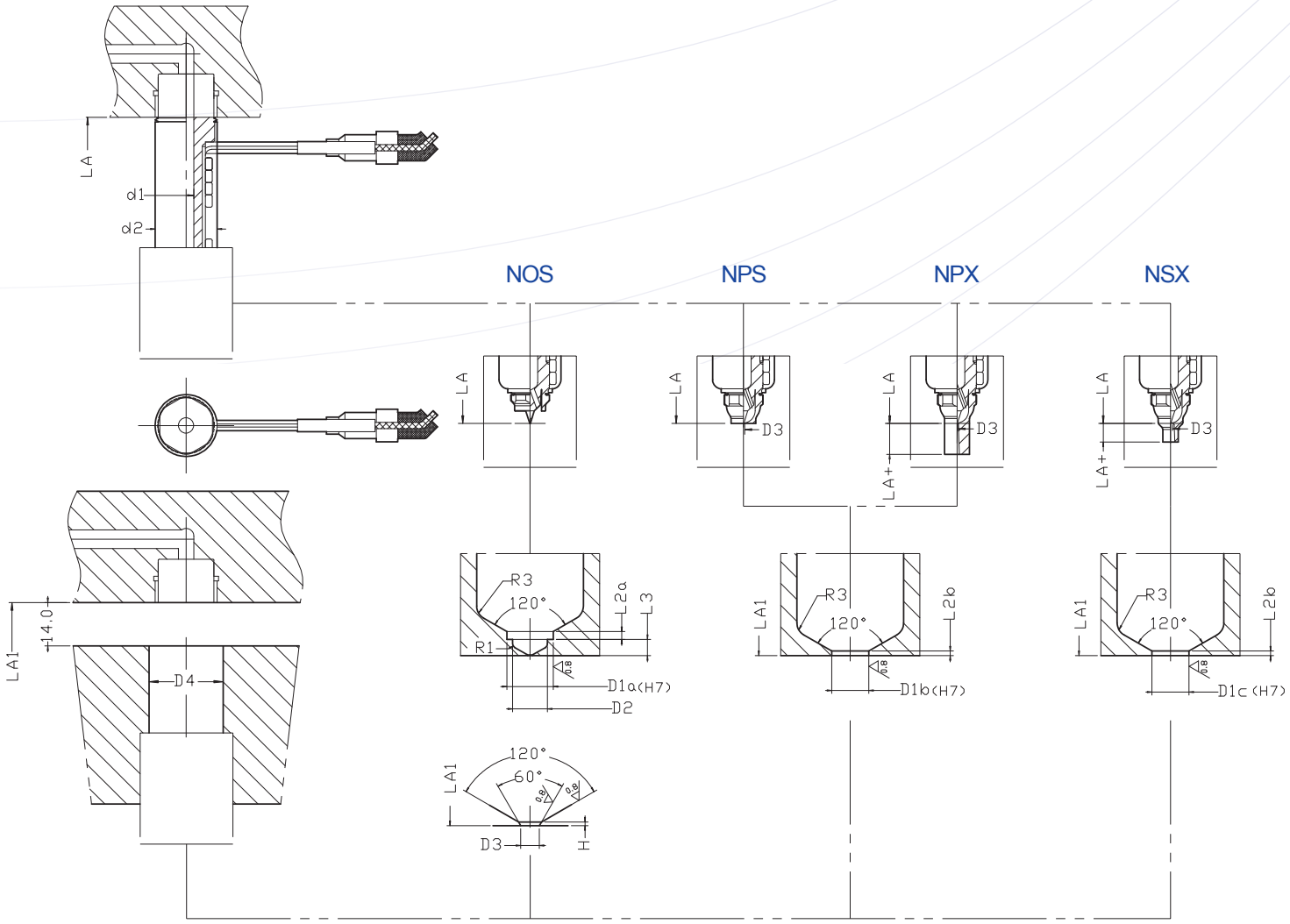

→ A3 NOS+NPS+NPX+NSX 尺寸

(mm)

	A3+NOS NPS NPX NSX															
	系列	04				05					07					
热咀	LA	64	74	94	114	64	74	94	114	134	74	94	114	134	154	174
	LA+	6				10(PX),6(SX)					15(PX),7(SX)					
	d1	4				5					7					
	d2	13				20					23					
模具	LA1	64.15	74.17	94.21	114.25	64.15	74.17	94.21	114.25	134.29	74.17	94.21	114.25	134.29	154.33	174.37
	L2a	1.1				2					2.5					
	L2b	1				1					1.5					
	L3	1.7				3.5					3.5					
	D1a	6				10					12					
	D1b	6				8					10					
	D1c	5				5					7					
	D2	4.5				7.5					9					
	D3	1.5≥0.6				2≥0.6					3≥0.8					
	D4	15				23					27					
	H	0.2				0.2					0.2					

➔ A3 NOS+NPS+NPX 配件

热咀咀身配件清单

系列	热咀LA	咀身	盘管式发热线	热电偶	保护套	流道板咀帽	卡簧	前端嘴帽
04	64	A3BD106404	CS20080500200	TC00140200	GRFT113120-064	A3KG1413	F-S-SPRINGCLIP-8408	A3FC044724（选择性）
	74	A3BD107404	CS20080600250	TC00140210	GRFT113120-074			
	94	A3BD109404	CS20080800300	TC00140220	GRFT113120-094			
	114	A3BD111404	CS20081000350	TC00140220	GRFT113120-114			
05	64	A3BD106405	CS14120430200	TC00140200	GRFT120120-064	A3KG2016	F-S-SPRINGCLIP-1210	A3FC057939 A3FC057949（选择性）
	74	A3BD107405	CS14120530225	TC00140210	GRFT120120-074			
	94	A3BD109405	CS14120730250	TC00140220	GRFT120120-094			
	114	A3BD111405	CS14120930350	TC00140220	GRFT120120-114			
	134	A3BD113405	CS14121130350	TC00140250	GRFT120120-134			
07	74	A3BD207407	CS14150510300	TC00140200	GRFT224200-074	A3KG2416	F-S-SPRINGCLIP-1410	A3FC079443（选择性）
	94	A3BD209407	CS14150710350	TC00140210	GRFT224200-094			
	114	A3BD211407	CS14150910450	TC00140220	GRFT224200-114			
	134	A3BD213407	CS14151110450	TC00140230	GRFT224200-134			
	154	A3BD215407	CS14151310500	TC00140250	GRFT224200-154			
	174	A3BD217407	CS14151510550	TC00140250	GRFT224200-174			

热咀前端配件清单

编码	04 系列		编码	05 系列		编码	07 系列	
	咀帽	咀尖		咀帽	咀尖		咀帽	咀尖
A3NOS0307061-1	A3OS030706	A3TN0306161-1	A3NOS110101-1	A3OS11010	A3TN109281-1	A3NOS212121-1	A3OS21212	A3TN211351-1
A3NOS0307061-2		A3TN0306161-2	A3NOS110103-1		A3TN109283-1	A3NOS212123-1		A3TN211353-1
A3NOS0307063-1		A3TN0306163-1	A3NOS110104-1		A3TN109284-1	A3NOS212124-1		A3TN211354-1
A3NPS0307061-1	A3PS030706	A3TN0306161-1	A3NOS110101-3		A3TN109281-3	A3NOS212121-3		A3TN211351-3
A3NPS0307061-2		A3TN0306161-2	A3NPS108101-1	A3PS10810	A3TN109281-1	A3NPS210121-1	A3PS21012	A3TN211351-1
A3NPS0307063-1		A3TN0306163-1	A3NPS108103-1		A3TN109283-1	A3NPS210123-1		A3TN211353-1
A3NPX0307061-1	A3PX030706	A3TN0306161-1	A3NPS108104-1		A3TN109284-1	A3NPS210124-1		A3TN211354-1
A3NPX0307061-2		A3TN0306161-2	A3NPS108101-3		A3TN109281-3	A3NPS210121-3		A3TN211351-3
A3NPX0307063-1		A3TN0306163-1	A3NPX108101-1	A3PX10810	A3TN109281-1	A3NPX210121-1	A3PX21012	A3TN211351-1
A3NSX0305071-1	A3SX030507	A3TN0306161-1	A3NPX108103-1		A3TN109283-1	A3NPX210123-1		A3TN211353-1
A3NSX0305071-2		A3TN0306161-2	A3NPX108104-1		A3TN109284-1	A3NPX210124-1		A3TN211354-1
A3NSX0305073-1		A3TN0306163-1	A3NPX108101-3		A3TN109281-3	A3NPX210121-3		A3TN211351-3
			A3NSX105101-1	A3SX10510	A3TN109281-1	A3NSX207121-1	A3SX20712	A3TN211351-1
			A3NSX105103-1		A3TN109283-1	A3NSX207123-1		A3TN211353-1
			A3NSX105104-1		A3TN109284-1	A3NSX207124-1		A3TN211354-1
			A3NSX105101-3		A3TN109281-3	A3NSX207121-3		A3TN211351-3

TN 咀尖配件清单

系列	单孔			3个孔
	铜合金	HBM-CDC	TZM-SHN	铜合金
04 系列	A3TN0306161-1 A3TN0306161-2	A3TN0306163-1	*	*
05 系列	A3TN109281-1	A3TN109283-1	A3TN109284-1	A3TN109281-3
07 系列	A3TN211351-1	A3TN211353-1	A3TN211354-1	A3TN211351-3

➔ A3 POS+PPS+PPX+PSX 系列

POS
- 无顶式直接进胶或转冷流道
- 直通流道，较小的剪切压力
- 快速浇口冷却

PPS
- 直接进胶或转接冷流道
- 直通流道，较小的剪切压力
- 可换式浇口，与模板分开的浇口

PPX
- 直接进胶，产品上有较小的浇口残留
- 直通流道，较小的剪切压力
- 进胶于产品轮廓或转接冷流道
- 可换式浇口，与模板分开的浇口

PSX
- 完美的热转冷流道方案
- 针点式直接进胶，产品上有微小的浇口残留
- 可换式浇口，与模板分开的浇口
- 非常适用于加纤材料和高温性能的模具

POS　PPS　PPX　PSX NEW

系列	04 系列	05 系列	07 系列
LA	64~114	64~134	74~174
流道直径Φ	4	5	7
浇口直径Φ	0.6~1.5	0.6~2	0.8~3

注塑重量（g）			
低粘度	100	300	600
中粘度	60	125	310
高粘度	7	25	60

➔ A3 POS+PPS+PPX+PSX 指导

订单示例：

A3 - POS - 094 - 05

热咀系列	咀帽类别	长度	流道直径

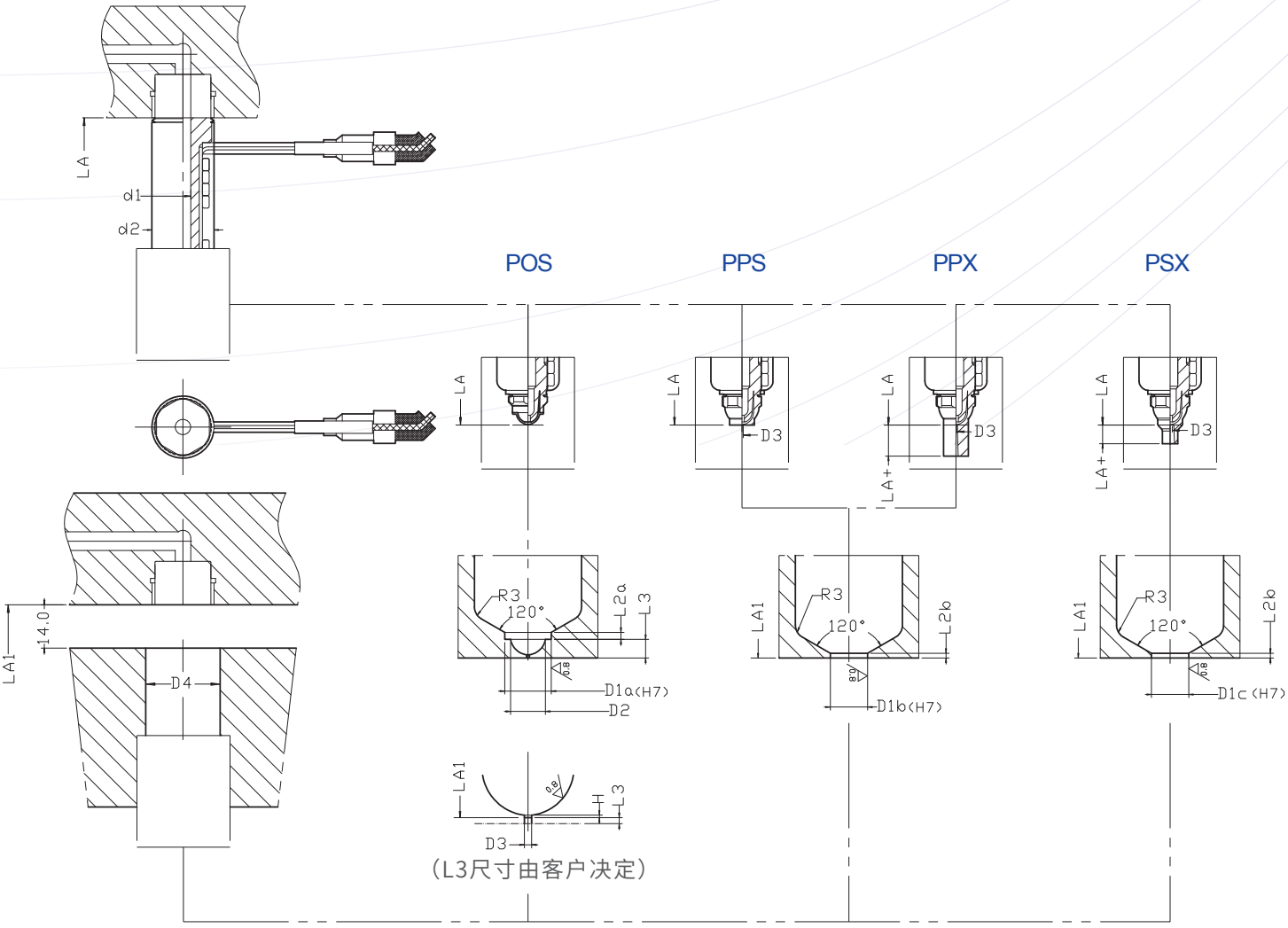

→ A3 POS+PPS+PPX+PSX 尺寸

(mm)

	A3+POS PPS PPX PSX																
	系列	04					05					07					
热咀	LA	64	74	94	114	134	64	74	94	114	134	74	94	114	134	154	174
	LA+	6					10(PX),6(SX)					15(PX),7(SX)					
	d1	4					5					7					
	d2	13					20					23					
模具	LA1	64.15	74.17	94.21	114.25	134.29	64.15	74.17	94.21	114.25	134.29	74.17	94.21	114.25	134.29	154.33	174.37
	L2a	1.1					2					2.5					
	L2b	1					2					2					
	L3	1.7					3.5					3.5					
	D1a	6					10					12					
	D1b	6					8					10					
	D1c	5					5					7					
	D2	4.5					7.5					9					
	D3	1.5≥0.6					3≥0.6					4≥0.8					
	D4	15					23					27					
	H	0.2					0.2					0.2					

→ A3 POS+PPS+PPX+PSX 配件

热咀咀身配件清单

系列	热咀LA	咀身	盘管式发热线	热电偶	保护套	流道板咀帽	卡簧
04	64	A3BD106404	CS20080500200	TC00140200	GRFT113120-064	A3KG1413	F-S-SPRINGCLIP-8408
	74	A3BD107404	CS20080600250	TC00140210	GRFT113120-074		
	94	A3BD109404	CS20080800300	TC00140220	GRFT113120-094		
	114	A3BD111404	CS20081000350	TC00140220	GRFT113120-114		
05	64	A3BD106405	CS14120430200	TC00140200	GRFT120120-064	A3KG2016	F-S-SPRINGCLIP-1210
	74	A3BD107405	CS14120530225	TC00140210	GRFT120120-074		
	94	A3BD109405	CS14120730250	TC00140220	GRFT120120-094		
	114	A3BD111405	CS14120930350	TC00140220	GRFT120120-114		
	134	A3BD113405	CS14121130350	TC00140250	GRFT120120-134		
07	74	A3BD207407	CS14150510300	TC00140200	GRFT224200-074	A3KG2416	F-S-SPRINGCLIP-1410
	94	A3BD209407	CS14150710350	TC00140210	GRFT224200-094		
	114	A3BD211407	CS14150910450	TC00140220	GRFT224200-114		
	134	A3BD213407	CS14151110450	TC00140230	GRFT224200-134		
	154	A3BD215407	CS14151310500	TC00140250	GRFT224200-154		
	174	A3BD217407	CS14151510550	TC00140250	GRFT224200-174		

热咀前端配件清单

编码	04 系列		编码	05 系列		编码	07 系列	
	咀帽	咀尖		咀帽	咀尖		咀帽	咀尖
A3POS030706	A3OS030706	A3TP030615	A3P0S11010	A3OS11010	A3TP109271	A3POS21212	A3OS21212	A3TP211331
A3PPS030706	A3PS030706		A3PPS10810	A3PS10810		A3PPS21012	A3PS21012	
A3PPX030706	A3PX030706		A3PPX10810	A3PX10810		A3PPX21012	A3PX21012	
A3PSX030507	A3SX030507		A3PSX10510	A3SX10510		A3PSX20712	A3SX20712	

➔ A3 VOS+VGS+VGX+VSX 系列

VOS
- 气动式针阀浇口
- 产品表面无残留
- 快速浇口冷却

VGS
- 气动式针阀浇口
- 产品表面无残留
- 可换式浇口,与模板分开的浇口

VGX
- 气动式针阀浇口
- 直接进胶或大水口式进胶时产品上有较小的浇口残留
- 进胶于产品轮廓或转接冷流道
- 可换式浇口,与模板分开的浇口

VSX
- 气动式针阀浇口
- 完美的热转冷流道方案
- 针点式直接进胶，产品上有微小的浇口残留
- 可换式浇口，与模板分开的浇口
- 非常适用于加纤材料和高温性能的模具

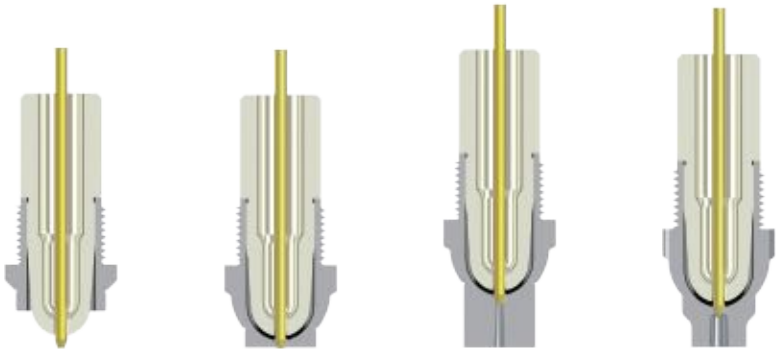

VOS　VGS　VGX　VSX NEW

系列	05 系列	07 系列
LA	64~134	74~174
流道直径Φ	5	7
浇口直径Φ	≥0.8	≥1.0

注塑重量（g）		
低粘度	200	500
中粘度	80	200
高粘度	20	50

➔ A3 VOS+VGS+VGX+VSX 指导

订单示例：

A3 - VOS - 094 - 05

热咀系列	前端类型	长度	流道直径

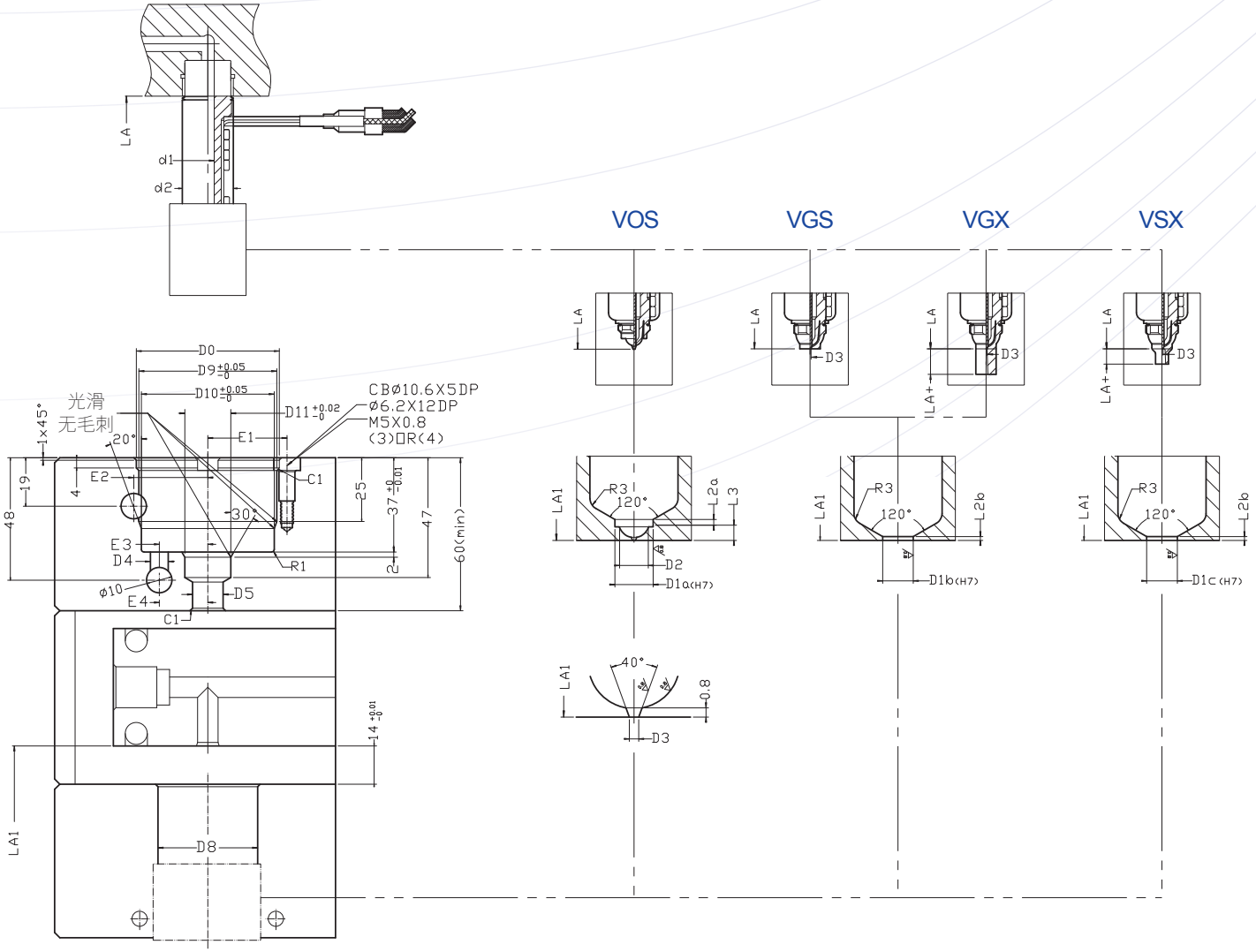

→ A3 VOS+VGS+VGX+VSX 尺寸

(mm)

	A3+VOS VGS VGX VSX											
	系列	05					07					
热咀	LA	64	74	94	114	134	74	94	114	134	154	174
	LA+	10(PX),6(SX)					15(PX),7(SX)					
	d1	5					7					
	d2	20					23					
	D3	≥0.8					≥1.0					
模具	LA1	64.15	74.17	94.21	114.25	134.29	74.17	94.21	114.25	134.29	154.33	174.37
	L2a	2					2.5					
	L2b	1					1.5					
	L3	3.5					3.5					
	D1a	10					12					
	D1b	8					10					
	D1c	5					7					
	D2	7.5					9					
	D8	23					27					
	H	0.8					0.8					

→ A3 VOS+VGS+VGX+VSX 配件

热咀咀身配件清单

系列	热咀LA	咀身	盘管式发热线	热电偶	保护套	流道板锁夹块	卡簧	前端嘴帽
05	64	A3BD106405	CS14120430200	TC00140200	GRFT120120-064	A3KG2016	F-S-SPRINGCLIP-1210	A3VGFC057939（选择性）
	74	A3BD107405	CS14120530225	TC00140210	GRFT120120-074			
	94	A3BD109405	CS14120730250	TC00140220	GRFT120120-094			
	114	A3BD111405	CS14120930350	TC00140220	GRFT120120-114			
	134	A3BD113405	CS14121130350	TC00140250	GRFT120120-134			
07	74	A3BD207407	CS14150510300	TC00140200	GRFT224200-074	A3KG2416	F-S-SPRINGCLIP-1410	A3VGFC079441（选择性）
	94	A3BD209407	CS14150710350	TC00140210	GRFT224200-094			
	114	A3BD211407	CS14150910450	TC00140220	GRFT224200-114			
	134	A3BD213407	CS14151110450	TC00140230	GRFT224200-134			
	154	A3BD215407	CS14151310500	TC00140250	GRFT224200-154			
	174	A3BD217407	CS14151510550	TC00140250	GRFT224200-174			

前端配件清单

编码	05 系列		编码	07 系列	
	咀帽	咀尖		咀帽	咀尖
A3VOS110101	A3OS11010	A3TV109261	A3VOS212121	A3OS21212	A3TV211331
A3VGS108101	A3GS10810		A3VGS210121	A3GS21012	
A3VGX108101	A3GX10810		A3VGX210121	A3GX21012	
A3VSX105101	A3VX10510		A3VSX207121	A3VX20712	
A3VOS110103	A3OS11010	A3TV109263	A3VOS212123	A3OS21212	A3TV211333
A3VGS108103	A3GS10810		A3VGS210123	A3GS21012	
A3VGX108103	A3GX10810		A3VGX210123	A3GX21012	
A3VSX105103	A3VX10510		A3VSX207123	A3VX20712	

➔ A3 VG 汽缸配件

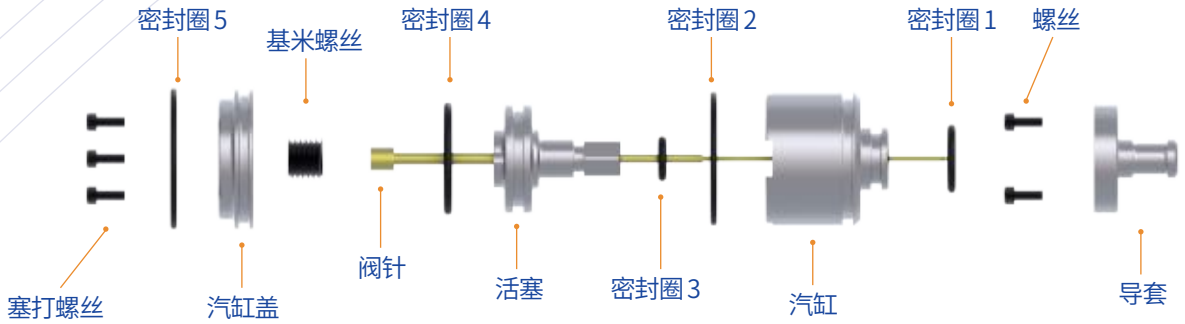

A3 VG 汽缸配件

系列	导套	汽缸	活塞	汽缸盖	阀针	螺丝	基米螺丝	塞打螺丝
A3VG05 A3VG07	CPVS063124	CPCY063835	CPPT063136	CPCT064010	PN0415230 PN0415230-G2 PN0620260 PN0620260-G2 PN0625260 PN0625260-G2 PN0625350 PN0625350-G2	M4X8	GS1215-10	M5X12X10

系列	密封圈 1	密封圈 2	密封圈 3	密封圈 4	密封圈 5
A3VG05 A3VG07	ORIN-00228	ORIN-00234	ORIN-00227	ORIN-00233	ORIN-00235

A3 VG 汽缸孔尺寸

(mm)

系列	D0	D4	D5	D9	D10	D11	E1	E2	E3	E4
ACCP15230 ACCP20260 ACCP25260	42	6	12	40	38	18	24	23	15	18

➔ A3 NOX 系列

NOX

- 针点式直接进胶，产品上有微小的浇口残留
- 单孔出胶咀尖，用于剪切敏感的产品材料

NOX

(mm)

系列	05 系列	07 系列
LA	69~139	79~179
流道直径Φ	5	7
浇口直径Φ	0.6~2	0.8~3

注塑重量（g）		
低粘度	200	400
中粘度	100	260
高粘度	20	50

➔ A3 NOX 指导

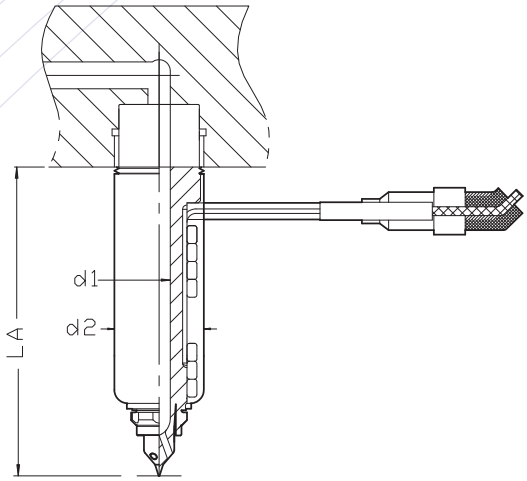

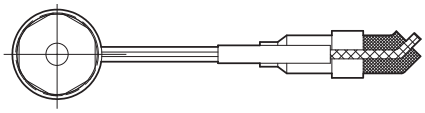

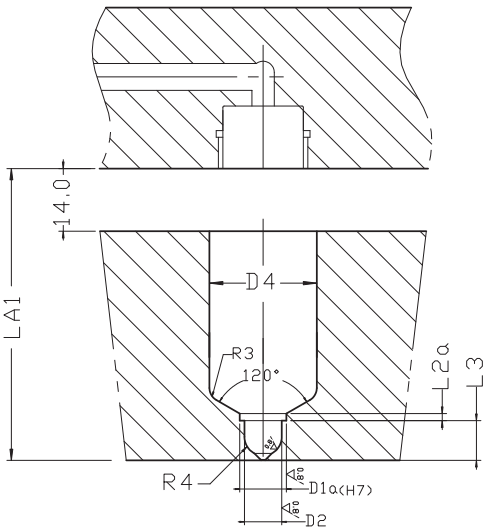

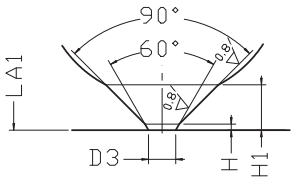

订单示例：

A3 - NOX - 095 - 05 - 1 - 3

热咀系列	前端类型	长度	流道直径	咀尖材料	咀尖出胶孔

咀尖代码说明：

材料：1=铜合金
出胶孔：1=单孔，3=3孔

→ A3 NOX 尺寸

(mm)

	A3 NOX											
	系列	05					07					
热咀	LA	69	79	99	119	139	79	99	119	139	159	179
	d1	5					7					
	d2	20					23					
模具	LA1	69.15	79.17	99.21	119.25	139.29	79.17	99.21	119.25	139.29	159.33	179.37
	L2a	2					2.5					
	L3	8.5					8.5					
	D1a	10					12					
	D2	8					9					
	D3	2≥0.6					3≥0.8					
	D4	23					27					
	H	0.2					0.2					

→ A3 NOX 配件

热咀前端配件清单

系列	热咀LA	咀身	盘管式发热线	热电偶	保护套	流道板锁夹块	卡簧
05	69	A3BD106405	CS14120430200	TC00140200	GRFT120120-064	A3KG2016	F-S-SPRINGCLIP-1210
	79	A3BD107405	CS14120530225	TC00140210	GRFT120120-074		
	99	A3BD109405	CS14120730250	TC00140220	GRFT120120-094		
	119	A3BD111405	CS14120930350	TC00140220	GRFT120120-114		
	139	A3BD113405	CS14121130350	TC00140250	GRFT120120-134		
07	79	A3BD207407	CS14150510300	TC00140200	GRFT224200-074	A3KG2416	F-S-SPRINGCLIP-1410
	99	A3BD209407	CS14150710350	TC00140210	GRFT224200-094		
	119	A3BD211407	CS14150910450	TC00140220	GRFT224200-114		
	139	A3BD213407	CS14151110450	TC00140230	GRFT224200-134		
	159	A3BD215407	CS14151310500	TC00140250	GRFT224200-154		
	179	A3BD217407	CS14151510550	TC00140250	GRFT224200-174		

热咀前端配件清单

编码	05 系列		编码	07 系列	
	咀帽	咀尖		咀帽	咀尖
A3NOX110101-1	A3OS11010	A3TN109331-1	A3NOX212121-1	A3OS21212	A3TN211401-1
A3NOX110101-3		A3TN109331-3	A3NOX212121-3		A3TN211401-3

→ A3热流道系统定制方案

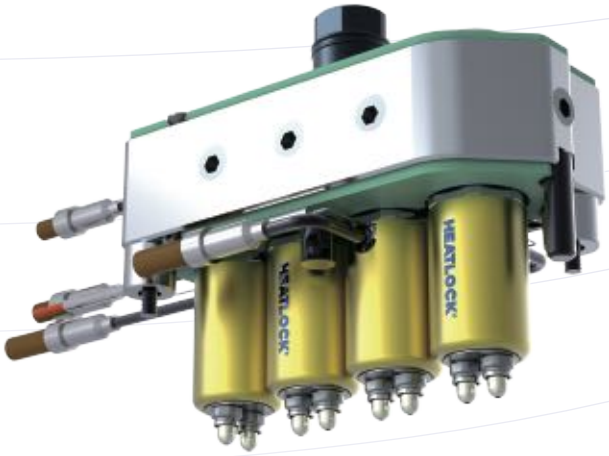

A3 ALL in one MT(多咀尖)热咀

小浇口间距，四点一线平衡系统，一出二穴
制品材质：TPE
颜色：白色

咀尖间距：10mm
热咀间距：29mm
流道板大小：141X61.5X35mm

A3 ALL in one TP热咀紧凑迷你型

三点一线平衡紧凑迷你型系统，一出三穴
制品材质：TPE
颜色：白色

热咀间距：40.5mm
流道板大小：128X46X30 mm

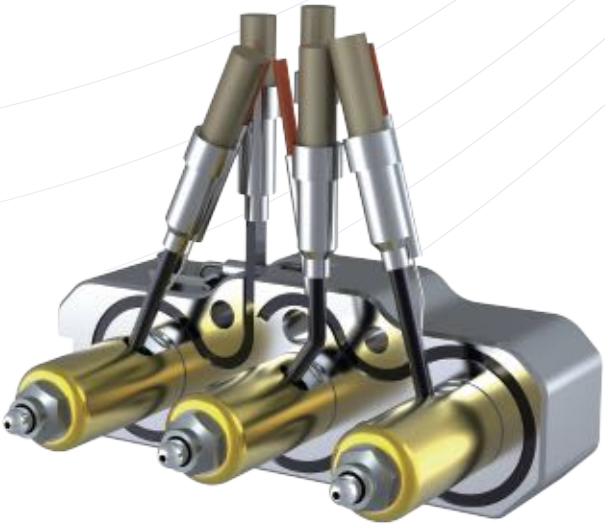

A3 pre-wired 接线型系统

即插即用方案，从箱子取出后即可直接整体装入模具，一步到位。
所有线路装于线槽并连接至连接器，按客户要求接线。

→ A3热流道系统定制方案

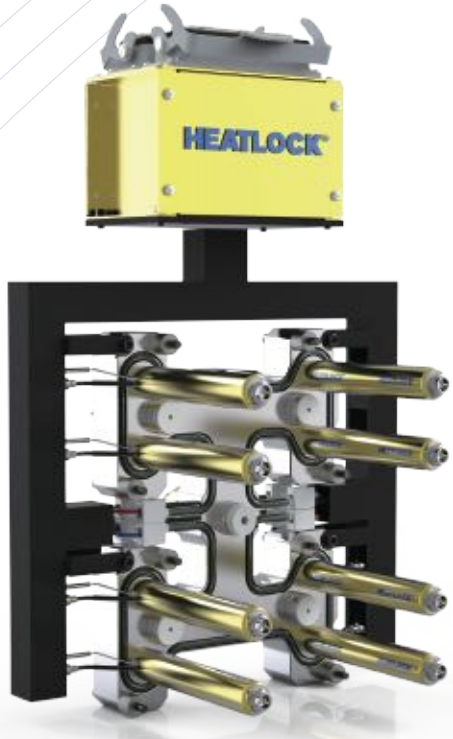

A3 Pre-Wired perfection

整体式预接线热流道系统，更加简单地将热流道系统装于您的模具，安装一步到位。

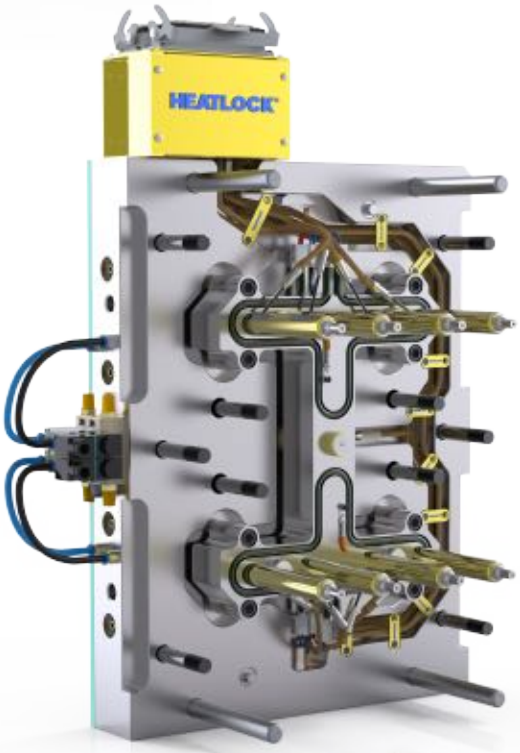

A3 Fast Half perfection

我们简单，快捷的热流道结构，在热半模模板中已预先安装和接线，更加简单地和您的下半模配合使用和当模具需要维护时更容易地拆装保养。

→ A3热流道系统定制方案

Hot Half perfection

热上模完整组装，设计合理，寿命长，易保养。适合各种标准的模胚。

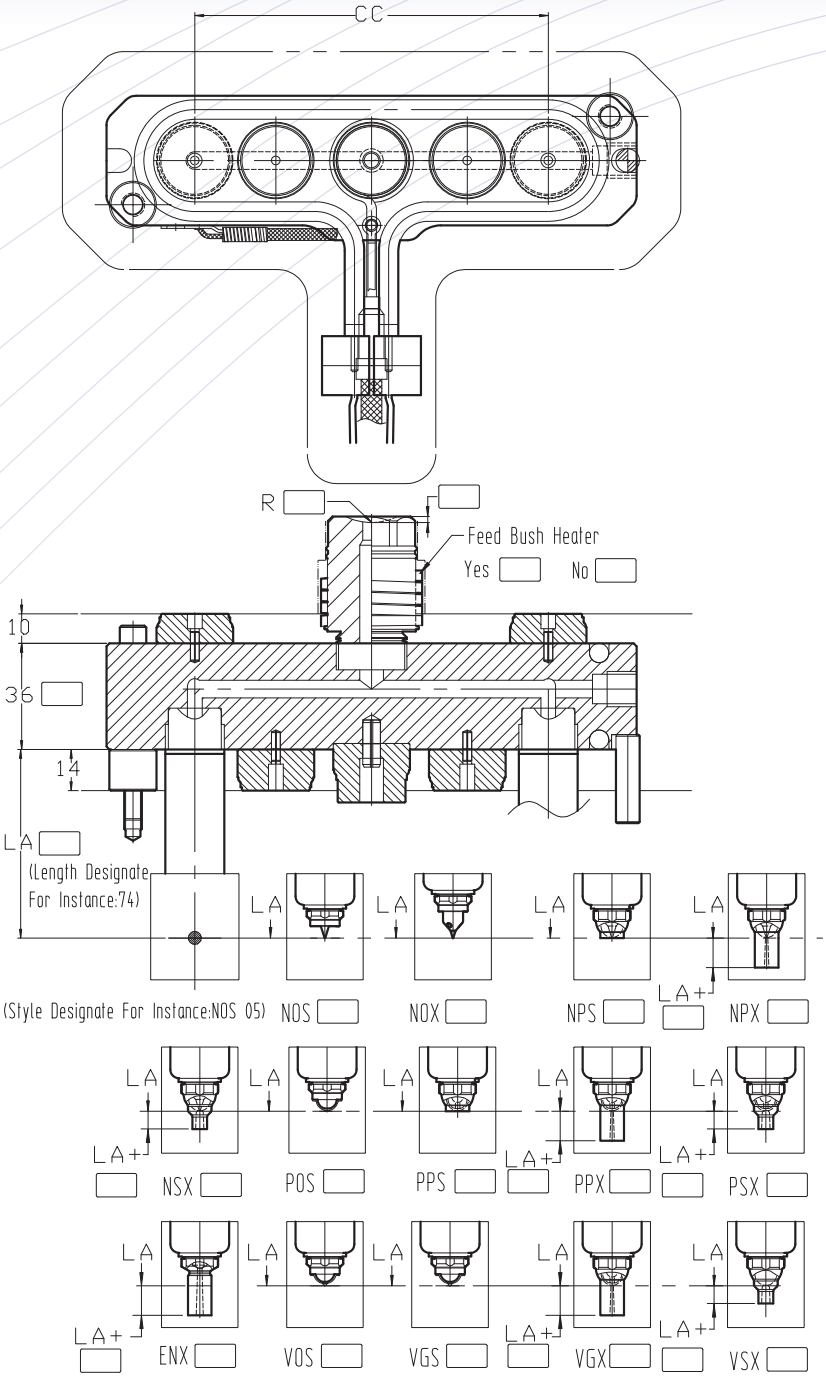

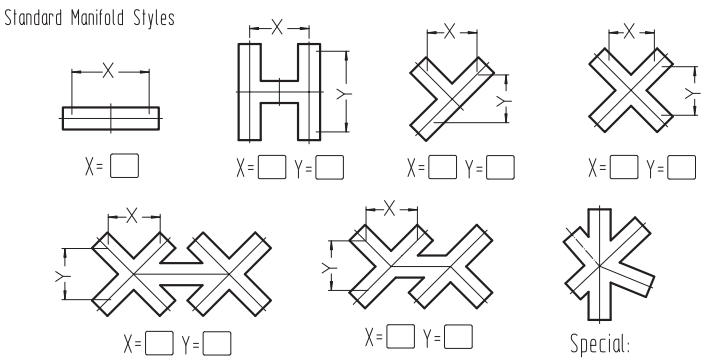

请提供以下信息：

客户单号或模号：	
公司名称：	
联系人：	**日期：**
地址：	
电话：	
传真：	
电邮：	
产品名称：	
材料：	**玻纤（GF）：　　%**
	防火剂（FR）：
产品单重：	
模穴数量：	
单个产品浇口数量：	
壁厚：	
备注或简图：	

订单示例：H6080-94+10NPX1-305-R19D5H

流道板				热咀								进料咀		
类型	X	Y	—	LA	LA+	前端类型	咀尖材料		咀尖出胶口	流道	—	R	D	发热线
H	60	80	-	94	10	NPX	1	-	3	05	-	R19	D5	H

HEATLOCK®

Hong Kong:
Heatlock Co Ltd
Witty Commercial Building, 9-FL, Room 12/F,
1A-1L Tung Choi Street, Mong Kok, KLN, Hong Kong
ph: +852 8120 5469

中国：

广东省佛山市顺德区北滘镇金茂华美达广场1座1108室

邮政编码：528311

电话： +86 757 2991 5868

传真： +86 757 2991 5860

订单或咨询：
frontdesk@heatlock.com

详细的全球代理商资料请浏览
www.heatlock.com

Heatlock © 01/2021. All right reserved.