i-mold
MOLDING INNOVATIONS

heißkanal-systeme 2012

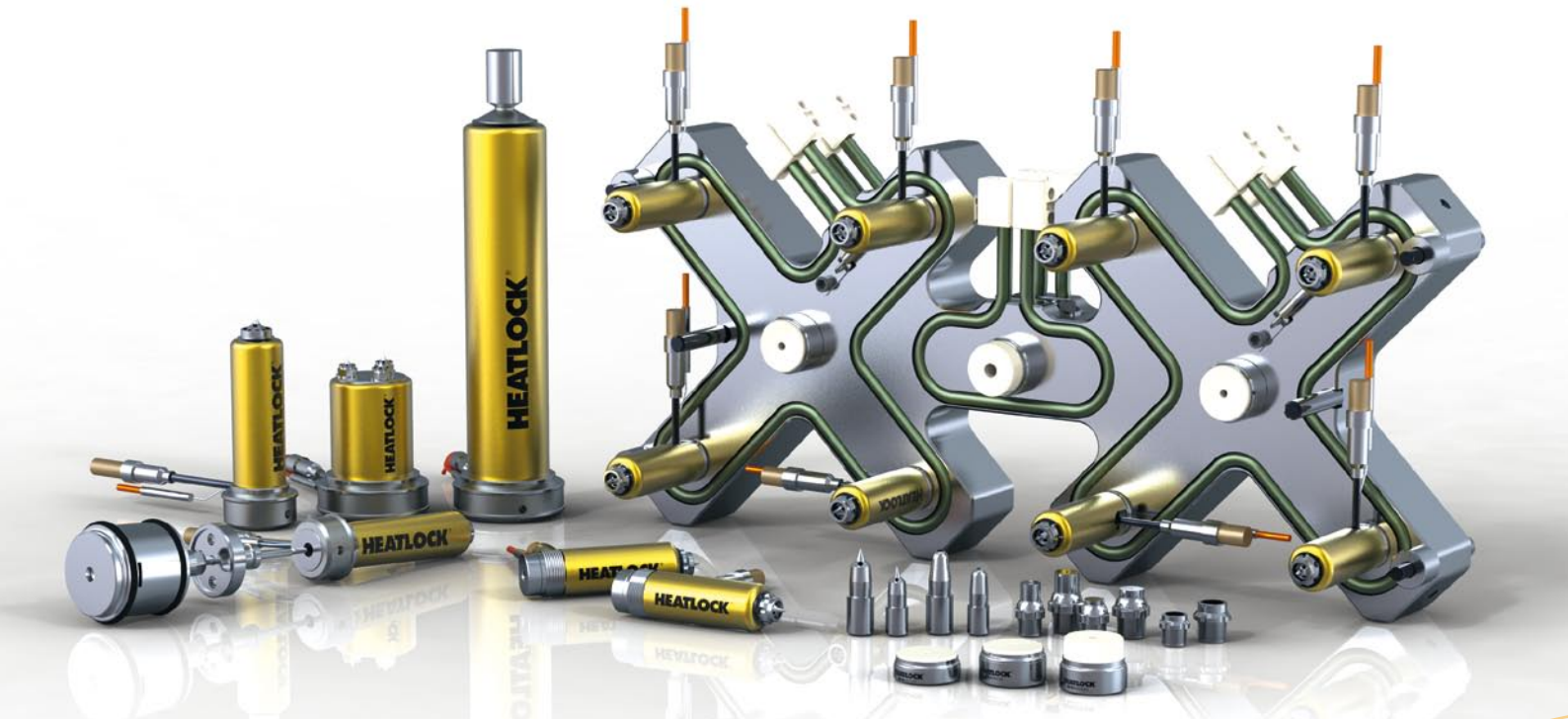

HEATLOCK®

heißkanal-systeme

i-mold „molding innovations“ steht für intelligente Lösungen und innovative Produkte in der Spritzgusstechnik.

Die aus dem Hause i-mold erhältlichen Tunnel-Anguss- Einsätze sind weltweit ein Begriff für innovative Produkte mit hohem Einsparpotential in den Bereichen Formenbau und Spritzguss. Dieser Anspruch gilt auch für die von i-mold vertriebenen Heißkanal-Systeme der Firma Heatlock.

Gerade bei Heißkanal-Systemen ist der Bedarf nach einem preisgünstigen Produkt sehr groß. Genau hier setzt das Angebot von i-mold an! Ein qualitativ hochwertiges, bewährtes Heißkanal-System mir robusten Komponenten und kompletten 3D-CAD-Daten,

... und das alles zu einem äußerst günstigen Preis!

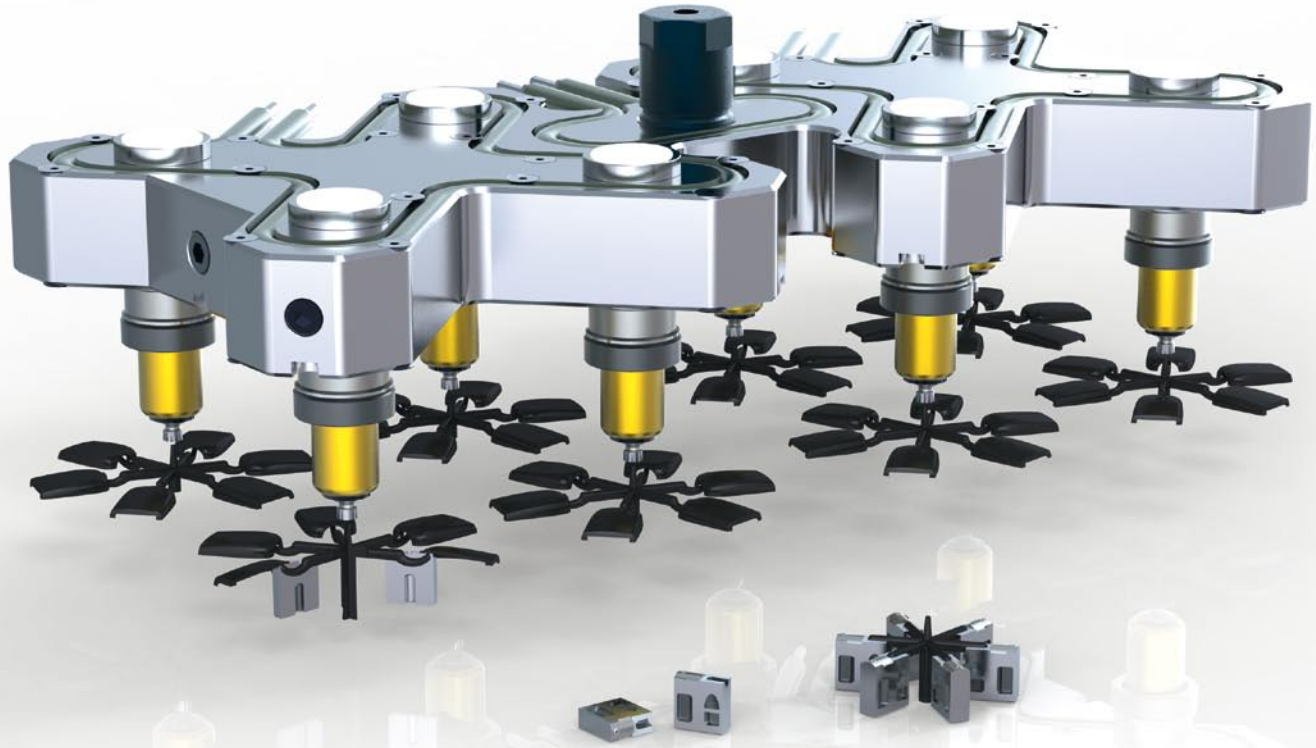

HEATLOCK - weltweiter Partner für Heißkanal-Lösungen!

HEATLOCK ist ein schwedischer Anbieter von Heißkanal Lösungen mit Hauptniederlassung in China, dessen Organisation entsprechend internationaler Business Standards aufgestellt ist, mit einem strengen Qualitäts- und Managementsystem als Schlüssel zum Erfolg. Mit mehr als 30 Jahren Heißkanal-Erfahrung bieten wir unseren Kunden weltweiten Service durch unser weitreichendes Netzwerk von Partnern und Distributoren.

Suchen Sie ein Heißkanalsystem oder eine fortschrittlichere Heiße Hälfte, entworfen für Langlebigkeit und Wartungsfreundlichkeit? Wir liefern es. Alles keramisch isoliert.

Sie lassen Werkzeuge in China bauen und suchen nach einem professionellen Projekt-Management um sicher zu stellen, dass alle Dinge reibungslos funktionieren? Unser Projekt-Management-Team kann Ihnen helfen!

HEATLOCK – Ihr Gesamtanbieter für Heißkanal-Lösungen - international und lokal zur gleichen Zeit.

A1 SERIE

Standard Heißkanalsystem mit gleitenden (schwimmenden) Düsen

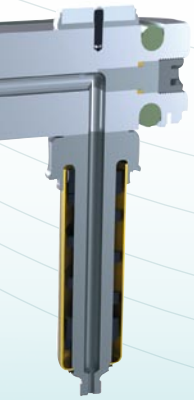

> Preisgünstige Standard Heißkanalsysteme
> Keramische Abstützung der Verteiler
> Optionale keramische Isolierung der Düsen
> Individuelle Sonderdüsen und Sonderverteiler
> Nadel-Verschluss-Systeme
> Multitip Düsen (Euterdüsen)

sowie unzählige Sonderlösungen nach individuellen Kundenwünschen.

Seite

Düsenauswahl / Schussgewichte	4-5
Düsen Spitzendichtung EN/TN/TP	6-7
Düsen Körperdichtung NPT / PPT	8
Nadelverschluss VG	9
Düsen Multitip MT (Euterdüsen)	10
Ersatzteile	10-11
Düsen Heizbänder	12
Verteiler	13-15
Zubehör	16-17
Einbau	18

A3 SERIE

All-In-One Heißkanalsystem mit verschraubten Düsen

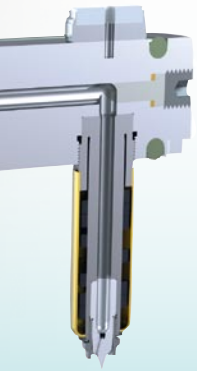

> Einzigartiges System zum verschrauben der Düsen AO-LOCK
> 7 verschiedene Ausführungen der Düsenfront
> 2 verschiedene Düsengrößen (Fließkanal 5 mm / 7 mm)
> patentierte keramische Abstützungen CE-FIX

Einleitung	19
Düsenspitzen / Düsenfront	20/21
Düsenauswahl / Schussgewichte	22/23
Düsenzeichnungen / Abmessungen	24/25
Ersatzteile Düsen	26
Verteiler	27-29
Zubehör / Keramik	30-31
Einbau	32
Sonderlösungen	33

Sonstiges

Regelgeräte / Heiße Hälften

> CE Zertifizierte Regelgeräte mit 3, 6, 10 und 12 Regelzonen
> Heiße Hälften - komplett nach Ihren Vorgaben gefertigt, voll verkabelt und geprüft.

Regelgeräte	34
Heiße Hälften	34

Düsenauswahl

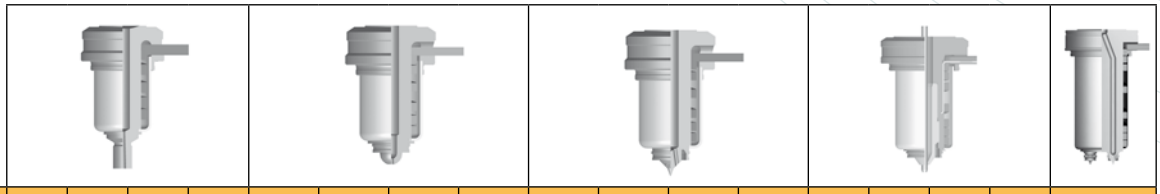

Typ	EN1	EN2	EN3	EN4	PPT1 TP1	PPT2 TP2	TP3	TP4	NPT1 TN1	NPT2 TN2	TN3	TN4	VG1	VG2	VG3	VG4	A3MT
Fließkanal (mm)	4	6	9	14	4	6	9	14	4	6	9	14	4	6	9	14	4

Maximal empfohlenes Schussgewicht																	
Niederviskos PE,PS,PP	200	500	850	1650	200	500	850	1650	140	330	580	1200	160	390	700	1200	140
Mittelviskos ABS,PA,POM,SAN	100	270	400	800	100	270	400	800	60	220	340	650	70	85	300	550	60
Hochviskos	40	150	280	550	40	150	280	550	20	70	200	400	20	50	180	380	*

Einsatzmöglichkeit					
PP	***	***	***	***	***
PS/PE	***	***	***	***	***
ABS/SAN	***	***	***	***	***
POM	***	**	**	*	**
LCP	**	**	--	*	--
PBT	***	**	*	*	*
PET	**	*	*	*	*
PA6/PA66	*	*	*	*	*
PC/PMMA	***	***	**	***	**
PPO	***	***	*	*	**
PES/PEK	***	**	--	*	*
PPS/PEI	**	**	--	*	*

N/M/H Viskos + Füllstoffe					
GF/CF/FR	***	**	*	*	--

*** Sehr gut geeignet **Gut geeignet *i-mold kontaktieren -- Nicht empfohlen

Schussgewichte / Anschnitt Durchmesser

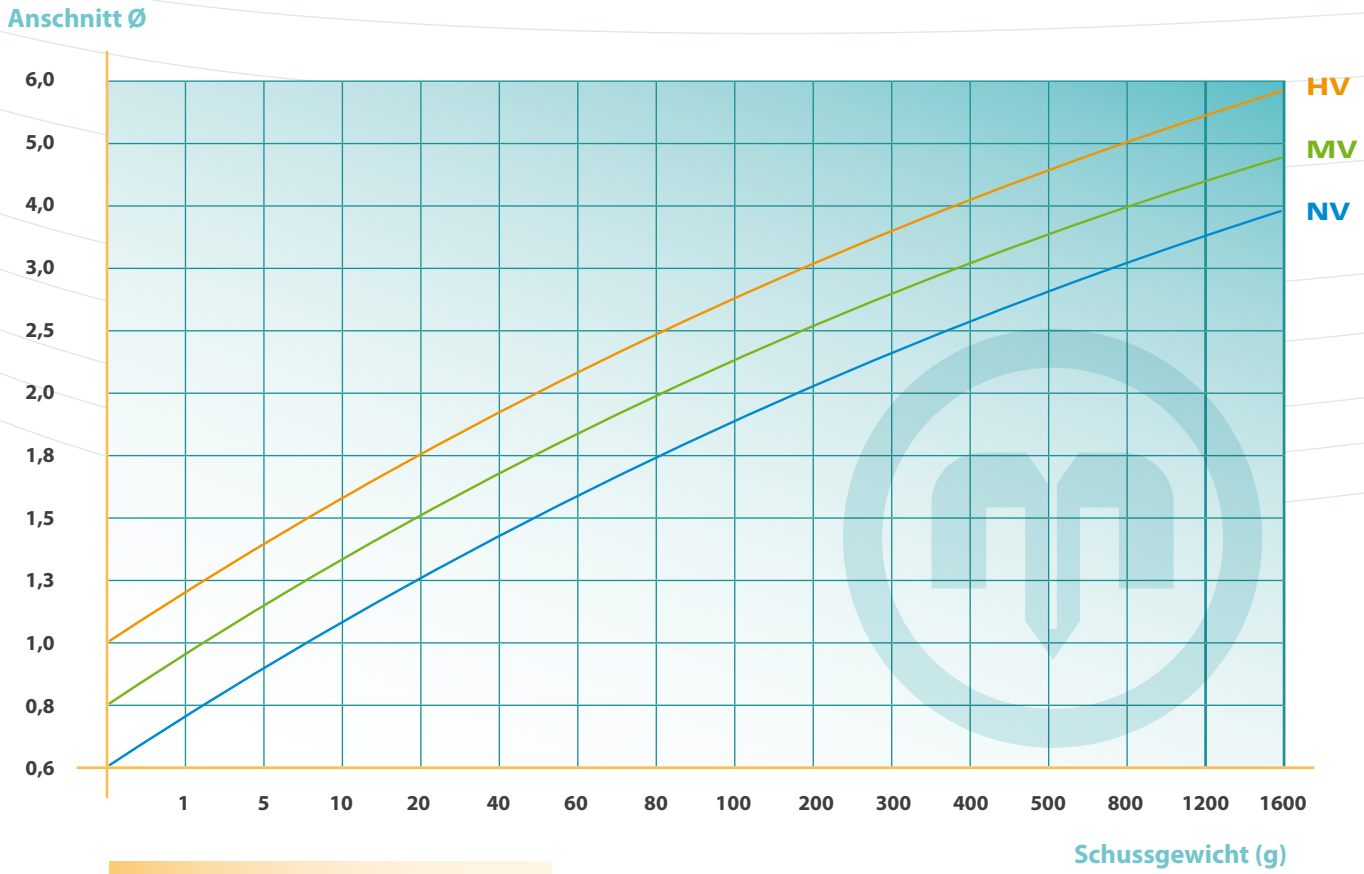

Achtung:
1. bei gefüllten Kunststoffen Anschnittdurchmesser um ca. 20% vergrößern
2. Bei EN/TP Düsen den mit der Tabelle ermittelten Anschnittdurchmesser um 30% reduzieren.

1. **NV** **geringe Viskosität** PS, PE, PP
2. **MV** **mittlere Viskosität** ABS, SAN, PA, POM
3. **HV** **hohe Viskosität** PC, PMMA, PC/ABS, PUR

Grundsätzlich gilt:
Die empfohlenen Schussgewichte und Anschnittdurchmesser sind lediglich Richtwerte.

> Geometrie des Teiles (Fließweg- Wanddickenverhältnis, Rippen, Durchbrüche)
> Werkzeugkonzept (Kühlung, Fließwege etc.)
> Kunststofftyp (Modifikationen, Blends, Viskosität etc.)
> Füllstoffe: Fasern, Glaskugeln, etc.

beeinflussen die Anschnittgröße maßgeblich und müssen individuell berücksichtigt werden.

Bitte lassen Sie sich im Bedarfsfall bei Projektbeginn von unseren Anwendungstechnikern beraten.

Düsenserie mit Spitzendichtung A1-EN/TP/TN

A1-EN Serie

- offene Düse, für fast alle Thermoplaste geeignet
- einfacher Einbau und Gebrauch
- für Schussgewichte bis 1600g
- thermische Isolierung mittels Titan- oder optional Keramik-Ringe

A1-TP Serie

- offene Düse, für Direktanspritzung oder über Kaltkanal
- einfacher Einbau und Gebrauch
- gute Anschnitt- Kühlung
- für Schussgewichte bis 1600g
- thermische Isolierung mittels Titan- oder optional Keramik-Ringe

A1-TN Serie

- für Direktanspritzung
- einfacher Einbau und Gebrauch
- minimaler Angussrest (ohne Kalotte)
- für Schussgewichte bis 1200g
- thermische Isolierung mittels Titan- oder optional Keramik-Ringe

Extra lange Düsen

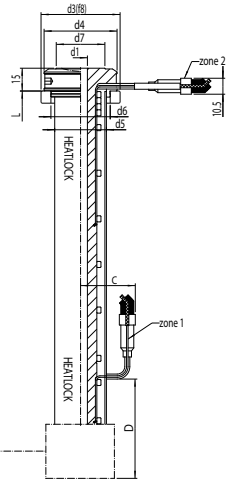

Standard Düsenlängen

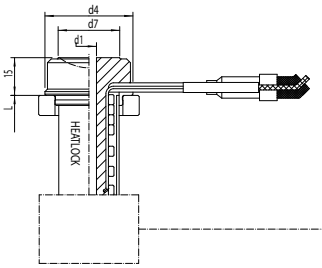

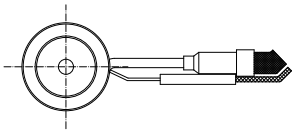

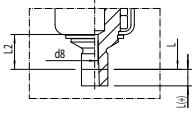

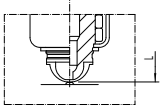

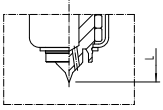

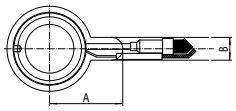

A1-EN A1-TP A1-TN

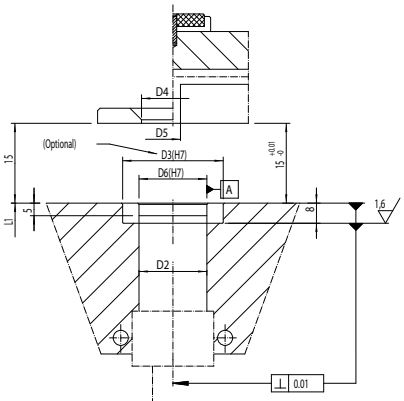

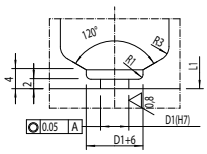

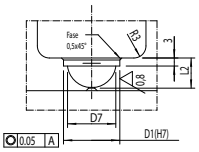

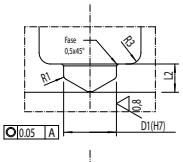

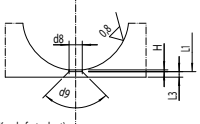

(d9&L3 wird von Kunde festgelegt)

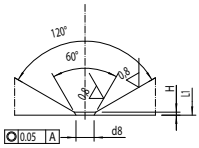

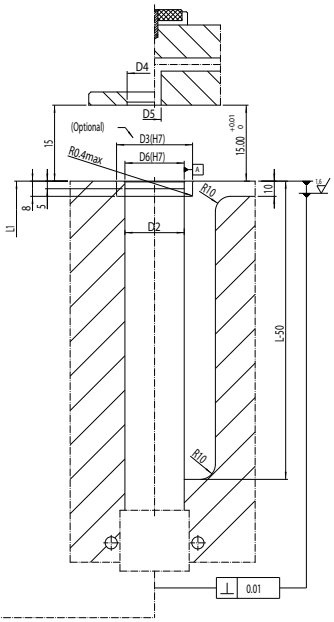

Düsenserie A1-EN TP/TN

Bestellbezeichnung:
A1---XX---X---XXX---XX
(Typ) (Serie) (L) (D1)
A1 EN 2 040 08

Serie	L	* L1 **			L(+)	d1	d4	d7	d8			L2			H		D1			D2	D3	D4	D5	D6
	Alle	EN	TP	TN	EN	Alle	Alle	Alle	EN	TP	TN	EN	TP	TN	TP	TN	EN	TP	TN	Alle	Alle	Alle	Alle	Alle
1	40	40,58	40,11		5	4	29	18	1,5	≥0.6		6,7	6,5		0,2		6	11		23	C30 T30	20	6	23
	50	50.60	50,13																					
	60	60,61	60,15																					
	80	80,65	80,19																					
	100	100,69	100,23																					
	120	120,73	120,26																					
2	40	40,58	40,08		5	6	35	24,5	2	≥0.8		8	8		0,2		8	14		27	T36	26,5	6	27
	60	60,61	60,16																					
	80	80.65	80.20																					
	100	100,69	100,24																					
	120	120,73	120,28																					
	140	140,77	140,31																					
	160	160.80	160,35																					
3	60	60,61	60,17		10	9	48	32	2,5	≥1.2		9	9,5		0,3		12	19		39	T50	34	9	39
	80	80,65	80,21																					
	100	100,69	100,25																					
	120	120,73	120,29																					
	140	140,77	140,32																					
	160	160.80	160,36																					
	180	180.84	180.40																					
4	80	80,65	80,21		20	14	52	34,5	3	≥1.8		9	10,5		0,4		16	25		44	T54	36,5	14	44
	100	100,69	100,25																					
	120	120,73	120,29																					
	140	140,77	140,33																					
	160	160.80	160,37																					
	180	180.84	180.40																					
	200	200,88	200,44																					

*Delta T bei 200°C + 0,5 mm Teller, **Delta T bei 200°C D3: C für Keramik; T für Titan Angaben in mm

Extra lange Düsen

Serie	L	L(+)	d1	d4	d7	d8				L2				H			D1				D2	D3	D4	D5	D6	D7	A	B	C	D
	Alle	EN	Alle	Alle	Alle	EN	VG	TP	TN	EN	VG	TP	TN	VG	TP	TN	EN	VG	TP	TN	Alle	Alle	Alle	Alle	Alle	Alle	Alle	Alle	Alle	Alle
Größe 3	230<L<500	10	9	48	32	2	≥1.5	≥1.2		9	10	9,5		1,2	0,3		12	19			39	T50	34	9	39	16.5	40	15	35	60
Größe 4	250<L<500	20	14	52	34,5	3	≥2.5	≥1.8		9	11	10,5		1,2	0,4		16	25			44	T54	36,5	14	44	22.5	45	15	40	61

Schussgewicht (g) / Größe	Niederviskos			Mittelviskos			Hochviskos			Bemerkungen	
	EN	TP	TN	EN	TP	TN	EN	TP	TN	EN / TP	TN
Größe 1	<200		<140	<100		<60	<40		<20	d8 ist min., max. ist 3 mm	d8 ist min., max. ist 2 mm
Größe 2	<500		<330	<270		<220	<150		<100	d8 ist min., max. ist 4 mm	d8 ist min., max. ist 3 mm
Größe 3	<850		<580	<400		<340	<280		<200	d8 ist min., max. ist 5 mm	d8 ist min., max. ist 3 mm
Größe 4	<1650		<1200	<800		<650	<550		<400	d8 ist min., max. ist 6 mm	d8 ist min., max. ist 5 mm

Abweichende Längen (L) sowie Sonderabmessungen und Sonderausführungen auf Anfrage.
Informationen zur Verwendung als Einzeldüse finden Sie auf Seite 12!

Düsenserie mit Körperdichtung A1-PPT/NPT

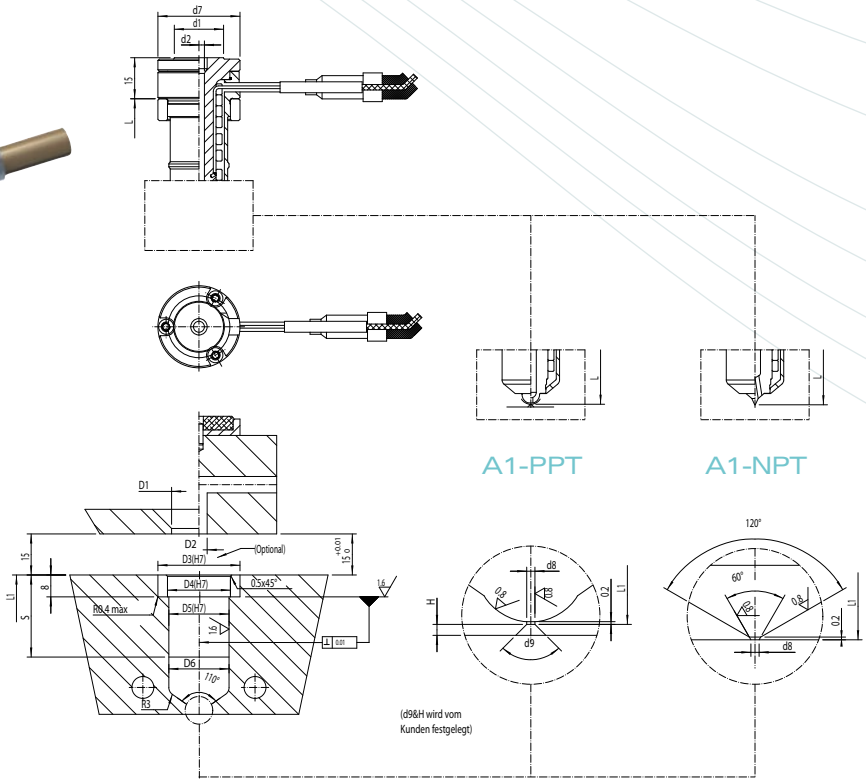

A1-T Serie

- einfacher Einbau und Gebrauch
- für Direktanspritzung oder über Kaltkanal
- optimale thermische Isolierung zwischen Düse und Werkzeug durch Körperdichtung
- optimale thermische Kontrolle des Anschnitts
- thermische Isolierung mittels Titan- oder optional Keramik-Ringe

Serie	L	L1*	S	d1	d2	d7	d8	D1	D2	D3	D4	D5	D6
1	40	40,11	15	18	4	30	≥0.6	20	6	30	23	22	22
	50	50,13	25										
	60	60,15	25										
	80	80,19	35										
	100	100,23	45										
	120	120,26	55										
2	40	40,08	15	25	6	35	≥0.8	27	6	40	27	26	26
	60	60,16	25										
	80	80,20	35										
	100	100.24	45										
	120	120,28	55										
	140	140,31	65										
	160	160,35	75										

***Delta T bei 200°C**

Schussgewicht (g) / Größe	Niederviskos		Mittelviskos		Hochviskos		Bemerkungen	
	NPT	PPT	NPT	PPT	NPT	PPT	EN / TP	TN
Größe 1	<140	<200	<60	<100	<20	<40	d8 ist min., max. ist 2 mm	d8 ist min., max. ist 3 mm
Größe 2	<330	<500	<220	<270	<70	<150	d8 ist min., max. ist 3 mm	d8 ist min., max. ist 4 mm

Informationen zur Verwendung als Einzeldüse finden Sie auf Seite 12!

Bestellbezeichnung:
A1---XXX---X---XXX---XX
(Typ) (Serie) (L) (D5)
A1 NPT 2 040 22

Düsenserie Nadelverschlussdüsen A1-VG

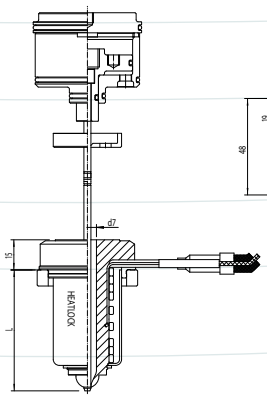

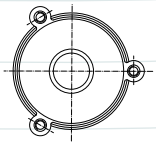

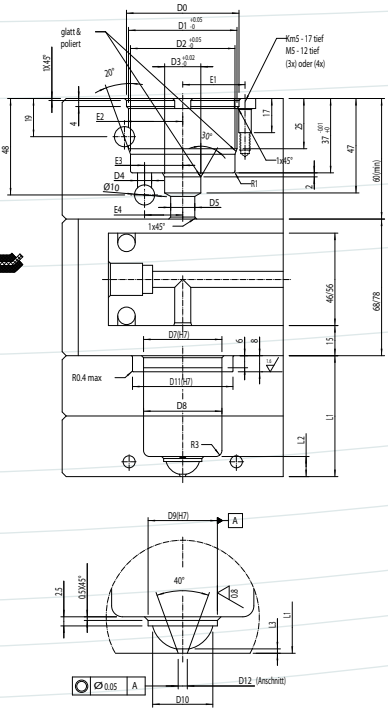

A1-VG Serie

- pneumatisches Nadel-Verschluss-System
- kein Angussrest
- Anschnittdurchmesser von 0,8 bis 5 mm

Bestellbezeichnung:

A1---XX---X---XXX---XX

(Typ)	(Serie)	(L)	(D9)
A1	VG 2	040	14

Serie	L	L1*	d7	D0	D1	D2	D3	D4	D5	D6	D7	D8	D9	D10	D11	D12	E1	E2	E3	E4	L2	L3
A1VG1040	40	40,11	4	42	40	38	18	6	12	11	23	23	11	9	C30 T30	≥0.8	24	23	15	18	6,5	0,8
A1VG1050	50	50,13																				
A1VG1060	60	60,15																				
A1VG1080	80	80,19																				
A1VG1100	100	100,20																				
A1VG1120	120	120,30																				
A1VG2040	40	40,08	6	42	40	38	18	6	12	11	27	27	14	12	T36	≥1.0	24	23	15	18	8	0,8
A1VG2060	60	60,16																				
A1VG2080	80	80.20																				
A1VG2100	100	100.20																				
A1VG2120	120	120.30																				
A1VG2140	140	140,30																				
A1VG2160	160	160,40																				
A1VG3060	60	60,17	9	56	54	52	18	7	12	11	39	39	19	16,5	T50	≥1.5	31	29	19	19	10	1,2
A1VG3080	80	80,21																				
A1VG3100	100	100,30																				
A1VG3120	120	120,30																				
A1VG3140	140	140,30																				
A1VG3160	160	160,40																				
A1VG3180	180	180.40																				
A1VG4080	80	80,21	14	65	63	61	21	7	15	13	44	44	25	22,5	T54	≥2.5	35,5	33	23	23	11	1,2
A1VG4100	100	100,30																				
A1VG4120	120	120,30																				
A1VG4140	140	140,30																				
A1VG4160	160	160,40																				
A1VG4180	180	180.40																				
A1VG4200	200	200,40																				

***Delta T bei 200°C** **D11: C für Keramik**

Düsenserie Multitip A2-MT

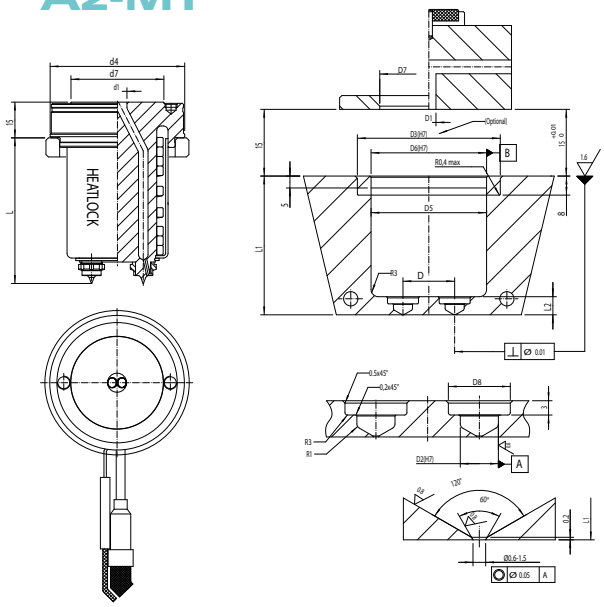

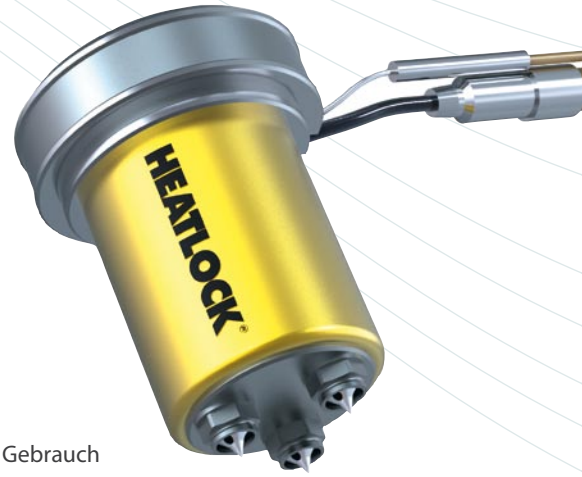

A2-MT Serie

- einfacher Einbau und Gebrauch
- für Direktanspritzung auf kleine Teile
- optimale Temperierung durch separate Spitzendichtung
- bis zu 140 g Schussgewicht
- thermische Isolierung mittels Titan-Ring, optional

Düsen Ersatzteile A1 Serie

Düsentyp	Düsenkörper		Heizung	Thermofühler		Reflektor	Keramik
	A1EN	A1TN/ A1TP/ A1VG		A1EN	A1TN/ A1TP/ A1VG		
A1EN1 A1TN1 A1TP1 A1VG1	A1EN104006	A1BD104011	CS14120330200	TC00140195	TC00140195	RFT120120-040	TIM03002308
	A1EN105006	A1BD105011	CS14120430200	TC00140195	TC00140200	RFT120120-050	
	A1EN106006	A1BD106011	CS14120530225	TC00140200	TC00140210	RFT120120-060	
	A1EN108006	A1BD108011	CS14120730250	TC00140210	TC00140220	RFT120120-080	
	A1EN110006	A1BD110011	CS14120930350	TC00140210	TC00140220	RFT120120-100	
	A1EN112006	A1BD112011	CS14121130350	TC00140220	TC00140250	RFT120120-120	
A1EN2 A1TN2 A1TP2 A1VG2	A1EN204008	A1BD204014	CS14150310260	TC00140195	TC00140195	RFT224200-040	TIM03602708
	A1EN206008	A1BD206014	CS14150510300	TC00140200	TC00140200	RFT224200-060	
	A1EN208008	A1BD208014	CS14150710350	TC00140200	TC00140210	RFT224200-080	
	A1EN210008	A1BD210014	CS14150910450	TC00140210	TC00140220	RFT224200-100	
	A1EN212008	A1BD212014	CS14151110450	TC00140220	TC00140230	RFT224200-120	
	A1EN214008	A1BD214014	CS14151310500	TC00140220	TC00140250	RFT224200-140	
	A1EN216008	A1BD216014	CS14151510550	TC00140220	TC00140250	RFT224200-160	
A1EN3 A1TN3 A1TP3 A1VG3	A1EN306012	A1BD306019	CS14210490400	TC00140200	TC00140200	RFT334200-060	TIM05003908
	A1EN308012	A1BD308019	CS14210690450	TC00140210	TC00140210	RFT334200-080	
	A1EN310012	A1BD310019	CS14210890500	TC00140210	TC00140220	RFT334200-100	
	A1EN312012	A1BD312019	CS14211090600	TC00140220	TC00140230	RFT334200-120	
	A1EN314012	A1BD314019	CS14211290650	TC00140220	TC00140250	RFT334200-140	
	A1EN316012	A1BD316019	CS14211490700	TC00140220	TC00140250	RFT334200-160	
	A1EN318012	A1BD318019	CS14211690750	TC00140230	TC00140270	RFT334200-180	
A1EN4 A1TN4 A1TP4 A1VG4	A1EN408016	A1BD408025	CS01280680600	TC00140210	TC00140210	RFT438200-080	TIM05404408
	A1EN410016	A1BD410025	CS01280880700	TC00140210	TC00140220	RFT438200-100	
	A1EN412016	A1BD412025	CS01281080750	TC00140220	TC00140230	RFT438200-120	
	A1EN414016	A1BD414025	CS01281280800	TC00140220	TC00140250	RFT438200-140	
	A1EN416016	A1BD4160025	CS01281480850	TC00140230	TC00140250	RFT438200-160	
	A1EN418016	A1BD418025	CS01281680900	TC00140230	TC00140270	RFT438200-180	
	A1EN420016	A1BD420025	CS01281880950	TC00140250	TC00140270	RFT438200-200	

A1VG Düsennadel Ersatzteile

Nadel	Größe 1	Größe 2	Größe 3	Größe 4
	L=40-120 mm A1PN12301538	L=40-160 mm A1PN22602538	L=60-180 mm A1PN32803538	L=80-200 mm A1PN43056038

Düsenserie Multitip A2-MT

Serie	L	L1	d1	d4	d7	L2	D	D1	D2	D3	D5	D6	D7	D8
A2MT04040102	40	40,13	8	48	32	7,5	10	8	8	T50	39	39	34	13
A2MT04080102	80	80,23												
A2MT04060162	60	60,18	8	52	34,5	7,5	16	8	8	T54	44	44	36,5	13
A2MT04080162	80	80,23												
A2MT04060164	60	60,18												
A2MT04080164	80	80,23												

Typ \ Schussgewicht (g)	Niederviskos	Mittelviskos	Anschnitt Größe
A2-MT	<140	<60	0,6 min., 1,5 max.

Bestellbezeichnung:

A2---XX---X---XXX---XX---X

(Typ)	(Serie)	(L)	(D)	(Anz. Spitzen)
A2	MT	4	040	10	2

Abweichende Teilkreisdurchmesser (D), Längen (L) und Anzahl der Spitzen auf Anfrage.
Informationen zur Verwendung als Einzeldüse finden Sie auf Seite 12!

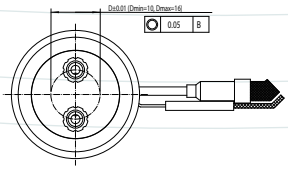

2 Anschnitte

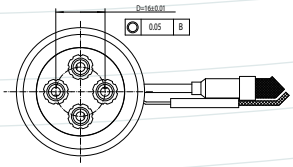

4 Anschnitte

Düsentyp	Düsenkörper	Reflektor	Heizung	Thermofühler	Keramik/-Titan-Ring
A1NPT1 A1PPT1	A1NTB104011	A1NTS104022	CS14120330200	TCOO140195	TIM03002308
	A1NTB105011	A1NTS105022	CS14120430200	TCOO140200	
	A1NTB106011	A1NTS106022	CS14120530225	TCOO140210	
	A1NTB108011	A1NTS108022	CS14120730250	TCOO140220	
	A1NTB110011	A1NTS110022	CS14120930350	TCOO140220	
	A1NTB112011	A1NTS112022	CS14121130350	TCOO140250	
A1NPT2 A1PPT2	A1NTB204014	A1NTS204026	CS14150310260	TCOO140195	TIM03602708
	A1NTB206014	A1NTS206026	CS14150510300	TCOO140200	
	A1NTB208014	A1NTS208026	CS14150710350	TCOO140210	
	A1NTB210014	A1NTS210026	CS14150910450	TCOO140220	
	A1NTB212014	A1NTS212026	CS14151110450	TCOO140230	
	A1NTB214014	A1NTS214026	CS14151310500	TCOO140250	
	A1NTB216014	A1NTS216026	CS14151510550	TCOO140250	

A1VG Ersatzteile

A1VG	Kolben	Zylinder Gehäuse	Zylinder Deckel	Dichtung	Viton Oring			
Größe 1	A1PT2313600	A1CY2383500	A1CT2401000	A1VS2312400	ORIN-00235	ORIN-00234	ORIN-00233	ORIN-00228
Größe 2	A1PT2313600	A1CY2383500	A1CT2401000					
Größe 3	A1PT3453600	A1CY3523500	A1CT3541000	A1VS3342400	ORIN-00224	ORIN-00225	ORIN-00226	ORIN-00227
Größe 4	A1PT4543600	A1CY4613500	A1CT4631000	A1VS4362400	ORIN-00237	ORIN-00236	ORIN-00224	ORIN-00232

A1TN, A1TP & A1VG Düsenspitzen Ersatzteile

Typ	Spitze			
	Größe 1	Größe 2	Größe 3	Größe 4
A1TN	A1TN130151	A1TN241201	A1TN349301	A1TN452451
A1TP	A1TP129151	A1TP240201	A1TP348251	A1TP451301
A1VG	A1TV128171	A1TV239271	A1TV347371	A1TV450621
A1NPT	A1TN130151	A1TN241201	--	--
A1PPT	A1TP129151	A1TP240201	--	--

A2-MT

Typ	Düsenkörper	Spitze	Düsenkappe	Heizung	Thermofühler	Reflektor	Titan-Ring
A2MT	A3MBD04040102	A3TN0465251	A3SL650908	CS14210330300	TC00140210	RFT334200-040	TIM05003908
	A3MBD04080102			CS14210690450	TC00140230	RFT334200-080	
	A3MBD04060162		A3SL6509086	CS01280520500	TC00140220	RFT438200-060	TIM05404408
	A3MBD04080162			CS01280680600	TC00140230	RFT438200-080	
	A3MBD04060164			CS01280520500	TC00140220	RFT438200-060	
	A3MBD04080164			CS01280680600	TC00140230	RFT438200-080	

Verwendung als Einzeldüse
(bitte Radius bei Bestellung angeben)

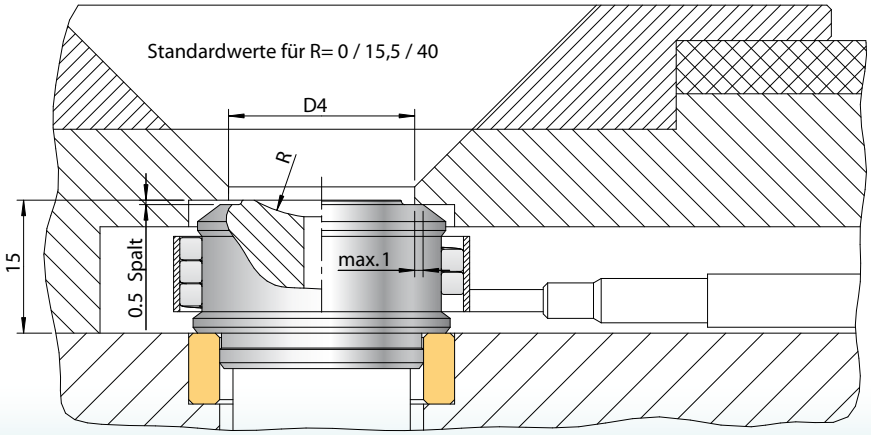

Die Einzeldüse kann sowohl über den Zentrierring / Aufspannplatte geklemmt (maximale Anlagefläche beachten!), als auch mit einem Luftspalt (0,5mm) eingebaut werden.

- bei allen Kunststoffen außer PP, PE und PS wird empfohlen, ein zusätzliches Kopfheizband zu verwenden
- **ACHTUNG:** Heizband an separaten Regelkreis anschließen, **NICHT mit Spiralheizkörper der Düse parallel anschließen**
- Anlage des Zentrierrings am Düsenkopf max. 1 mm

Düsen Heizbänder

Bei allen Kunststoffen außer PP, PE und PS wird empfohlen, ein zusätzliches Kopfheizband zu verwenden.

ACHTUNG: Heizband an separaten Regelkreis anschließen, **NICHT mit Spiralheizkörper der Düse parallel anschließen.**

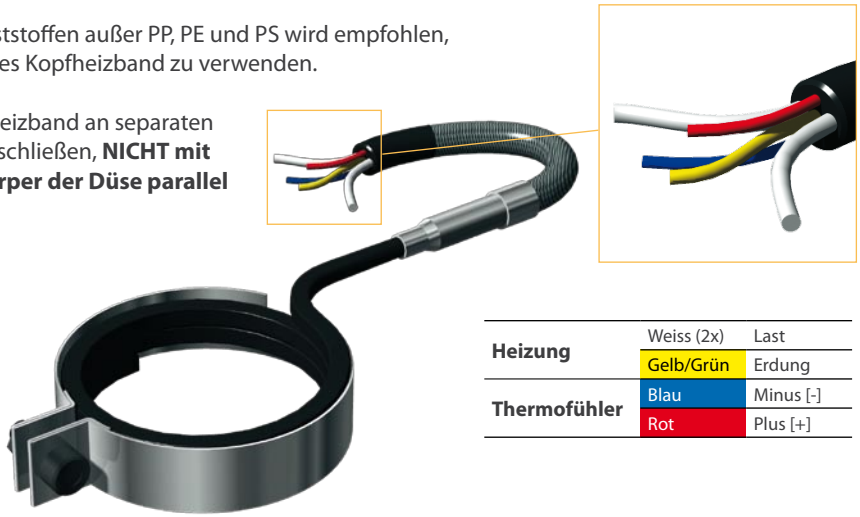

Heizung	Weiss (2x)	Last
	Gelb/Grün	Erdung
Thermofühler	Blau	Minus [-]
	Rot	Plus [+]

Montage des Heizbandes:

- Klemmring abnehmen
- Heizspirale in die Ausdrehung des Düsenkopfes setzen.
- Klemmring aufsetzen und mit Schraube fixieren.

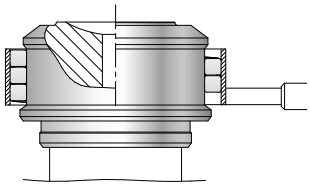

Heizband

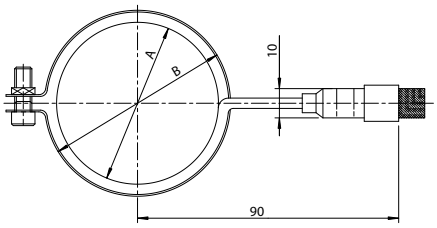

Typ	Abmessung	A	B	Watt	Düsengröße
D-CY-BH127150	33x10 mm	27	33	150	1
D-CY-BH233200	39x10 mm	33	39	200	2
D-CY-BH347250	53x10 mm	47	53	250	3
D-CY-BH451300	57x10 mm	51	57	300	4

Freimachung für Heizband

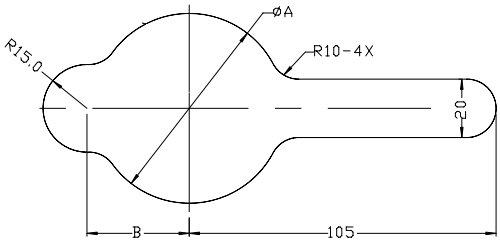

Typ	A	B	Düsengröße
D-CY-BH127150	40	30	1
D-CY-BH233200	45	32	2
D-CY-BH347250	62	40	3
D-CY-BH451300	65	40	4

Verteiler

Heatlock war 1982 der erste Heißkanalhersteller, der die keramische Isolierung als Standard einführte. Mittlerweile stehen mehr als 300 verschiedene Heißkanalverteiler als „Standard“ zur Verfügung. Alle Standardsysteme haben ca. 3 Wochen Lieferzeit.

Damit lassen sich bereits eine Vielzahl der Anwendungen abdecken. Für alle anderen Anwendungsfälle fertigen wir Ihnen kundenspezifische Sonderverteiler mit einer Lieferzeit von nur ca. 3 Wochen.

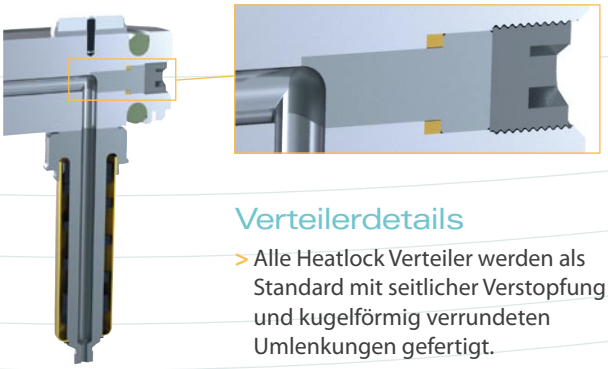

Verteilerdetails

> Alle Heatlock Verteiler werden als Standard mit seitlicher Verstopfung und kugelförmig verrundeten Umlenkungen gefertigt.

Standardverteiler:

> Verteilerform I, X, H, XX
> Höhen 36, 46 und 56 mm
> Fließkanaldurchmesser von 6-16 mm

Verteiler I und H Serie

Material 1.2083

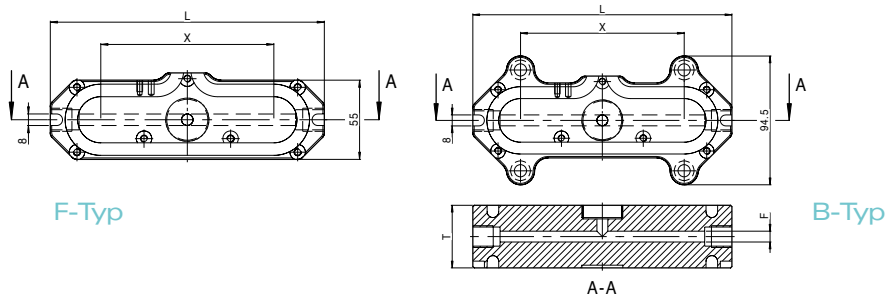

Serie	T	F(ϕ)	L=130 X	L=150 X	L=170 X	L=190 X	L=210 X	L=230 X	L=250 X	L=270 X	L=290 X	L=310 X	L=330 X	L=350 X	L=370 X
MIO/3606	36	6	60	80	100	120	140	160	---	200	---	240	---	280	---
MIO/4608	46	8	60	80	100	120	140	160	---	200	---	240	---	280	---
MIO/4610	46	10	60	80	100	120	140	160	---	200	---	240	---	280	---
MIO/5612	56	12	---	---	80	100	120	140	160	---	200	---	240	---	280
MIO/5614	56	14	---	---	80	100	120	140	160	---	200	---	240	---	280
MIO/5616	56	16	---	---	80	100	120	140	160	---	200	---	240	---	280

Material 1.2083

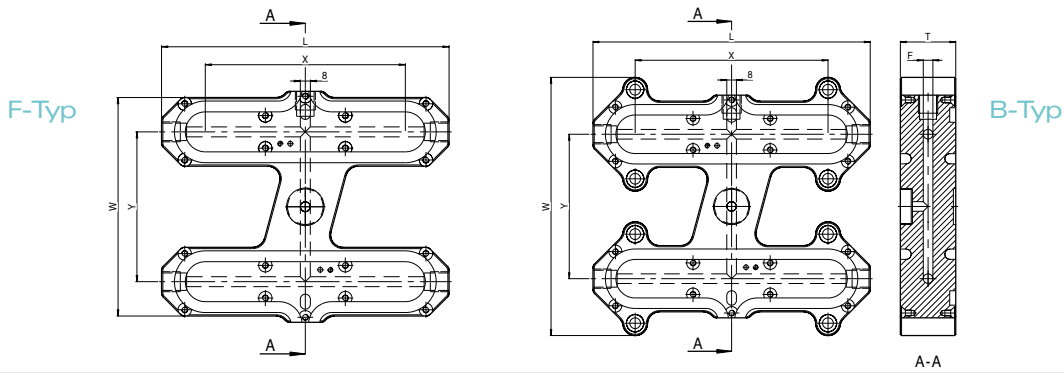

Serie	T	F(ϕ)	Y	W	L=150 X	L=170 X	L=190 X	L=210 X	L=230 X	L=250 X	L=270 X	L=290 X	L=310 X	L=330 X	L=350 X	L=370 X
MHO/XXXX	36/46	6/8/10	80	135	80	100	120	140	160	---	200	---	240	---	280	---
			100	155	---	100	120	140	160	---	200	---	240	---	280	---
			120	175	---	---	120	140	160	---	200	---	240	---	280	---
			140	195	---	---	---	140	160	---	200	---	240	---	280	---
	56	12/14/16	80	135	---	80	100	120	140	160	---	200	---	240	---	280
			100	155	---	---	100	120	140	160	---	200	---	240	---	280
			120	175	---	---	---	120	140	160	---	200	---	240	---	280
			140	195	---	---	---	---	140	160	---	200	---	240	---	280

Bestellbezeichnung:

M---XX---XXX---XXX---XX---XX---X

(Serie)	(X)	(Y)	(T)	(F)	(F-Typ/B-Typ)
M HO	080	080	56	12	F

Angaben in mm

Verteiler X und XX Serie

Material 1.2083

F-Typ

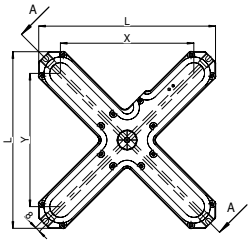

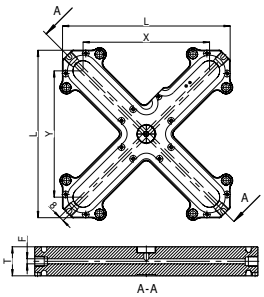

B-Typ

Serie	T	F(Ø)	L=125 X/Y	L=145 X/Y	L=165 X/Y	L=185 X/Y	L=205 X/Y	L=225 X/Y	L=245 X/Y	L=265 X/Y	L=285 X/Y	L=305 X/Y	L=325 X/Y
MXO/3606	36	6	60	80	100	120	140	160	---	200	---	240	---
MXO/4608	46	8	60	80	100	120	140	160	---	200	---	240	---
MXO/4610	46	10	60	80	100	120	140	160	---	200	---	240	---
MXO/5612	56	12	---	---	---	---	120	140	160	---	200	---	240
MXO/5614	56	14	---	---	---	---	120	140	160	---	200	---	240
MXO/5616	56	16	---	---	---	---	120	140	160	---	200	---	240

Material 1.2083

F-Typ

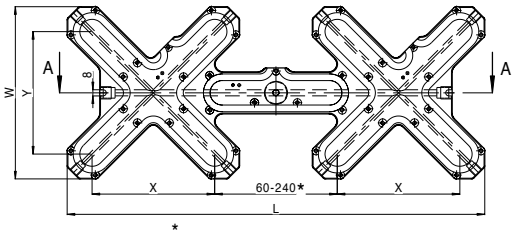

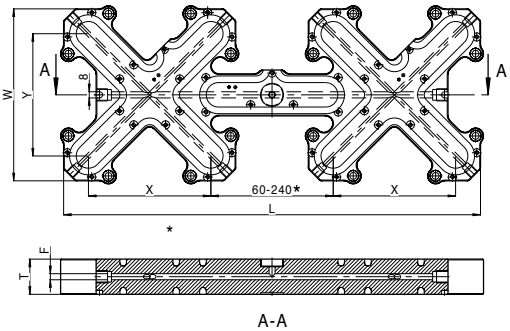

B-Typ

Serie	T	F(Ø)	L=260 W=125 X/Y	L=306 W=145 X/Y	L=365 W=165 X/Y	L=425 W=185 X/Y	L=445 W=205 X/Y	L=485 W=213 X/Y	L=505 W=225 X/Y	L=553 W=233 X/Y	L=565 W=245 X/Y	L=673 W=273 X/Y	L=685 W=285 X/Y	L=793 W=313 X/Y	L=805 W=325 X/Y
MXX/3606	36	6	60	80	100	120	---	140	---	160	---	200	---	240	---
MXX/4608	46	8	60	80	100	120	---	140	---	160	---	200	---	240	---
MXX/4610	46	10	60	80	100	120	---	140	---	160	---	200	---	240	---
MXX/5612	56	12	---	---	---	---	120	---	140	---	160	---	200	---	240
MXX/5614	56	14	---	---	---	---	120	---	140	---	160	---	200	---	240
MXX/5616	56	16	---	---	---	---	120	---	140	---	160	---	200	---	240

Angaben in mm

Bestellbezeichnung:

M---XX---XXX---XXX---XX---XX---X

(Serie)	(X)	(Y)	(T)	(F)	(F-Typ/B-Typ)
M XO	120	120	56	12	F

Verteilerzubehör A1 Serie

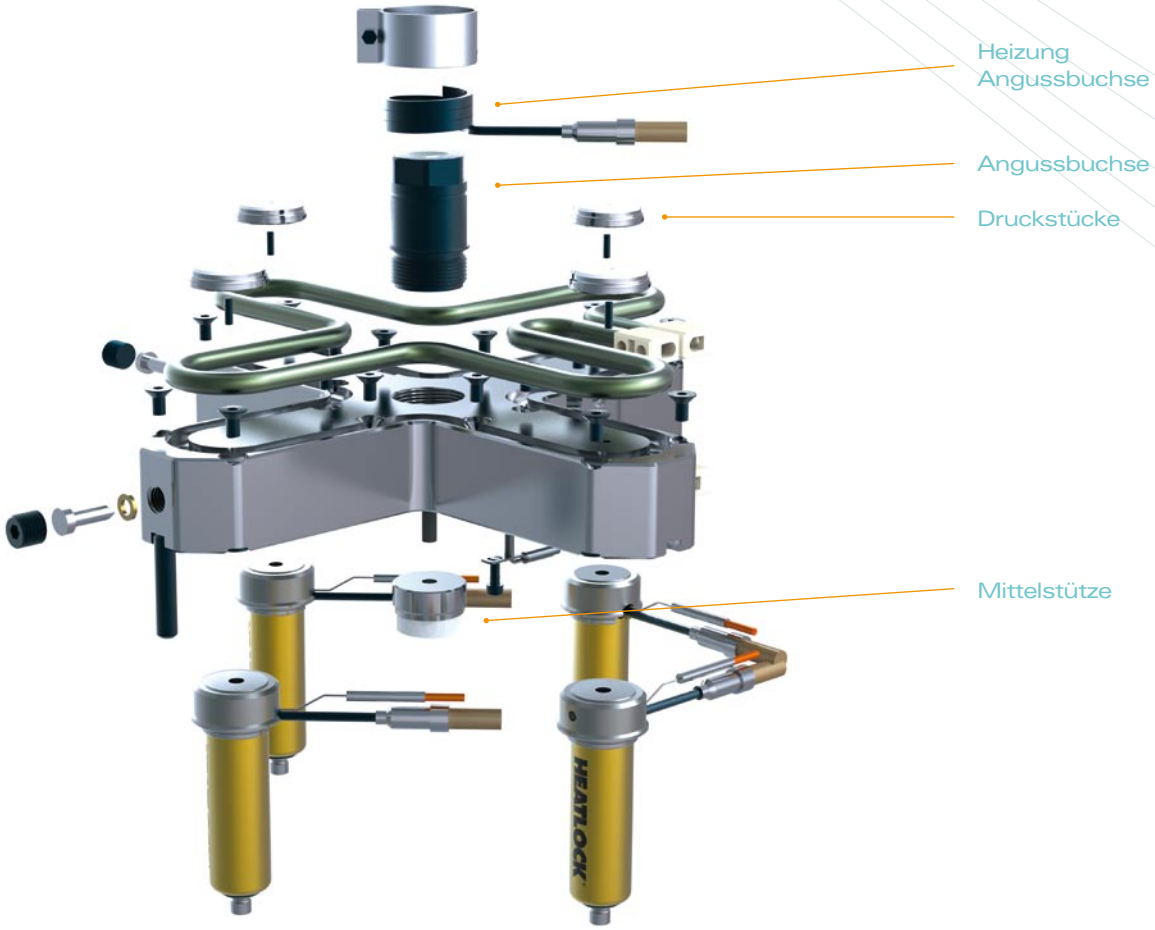

Druckstücke / Mittelstützen / Keramikring

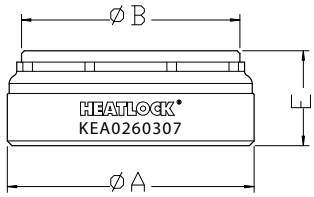

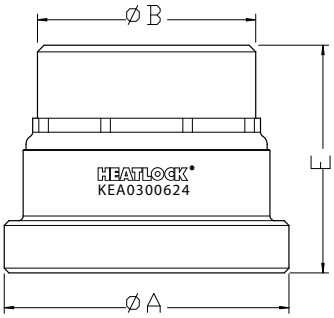

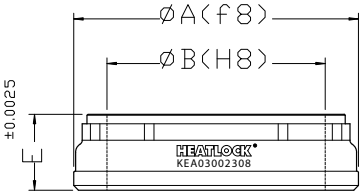

Artikel Nr.	A	B	E	Beschreibung
KEA0260307	26	23	7	Druckstück
KEA0300624	30	23	24	Mittelstütze
KEA03002308	30	23	8	Keramikring Düsengröße 1

Angussbuchsen

Angussbuchse beheizt

DSP5203206

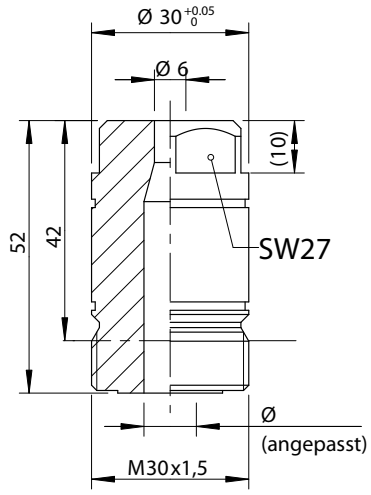

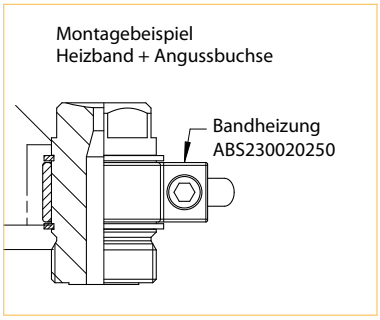

Bitte beachten:

> Bei allen Kunststoffen außer PE, PP und PS wird die Verwendung einer beheizten Angussbuchse empfohlen.

> **ACHTUNG:** Heizband an separaten Regelkreis anschließen!
Heizband nicht mit Spiralheizkörper (Düse) oder Verteilerheizung parallel schalten!

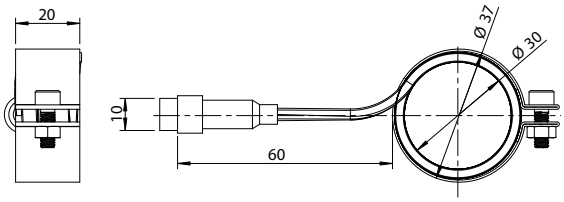

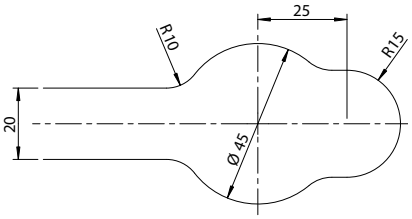

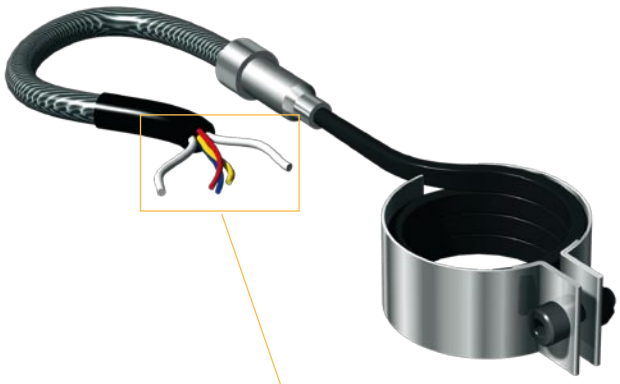

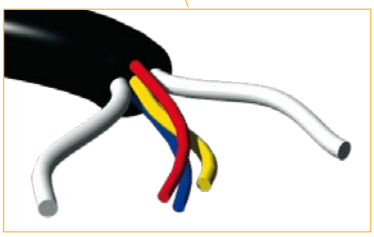

Angussbuchse	Teile-Nr. Heizband	Watt
DSP5203206	**ABS230020250**	**250**

Radius der Angussbuchse bitte bei Bestellung angeben:

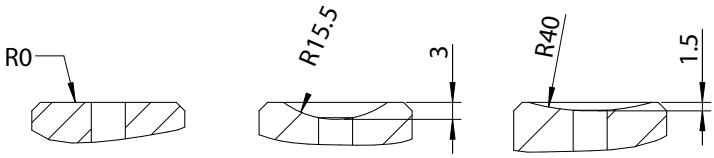

Heizung	Weiss (2x)	Last
	Gelb/Grün	Erdung
Thermofühler	Blau	Minus [-]
	Rot	Plus [+]

Verteilereinbau A1 Serie

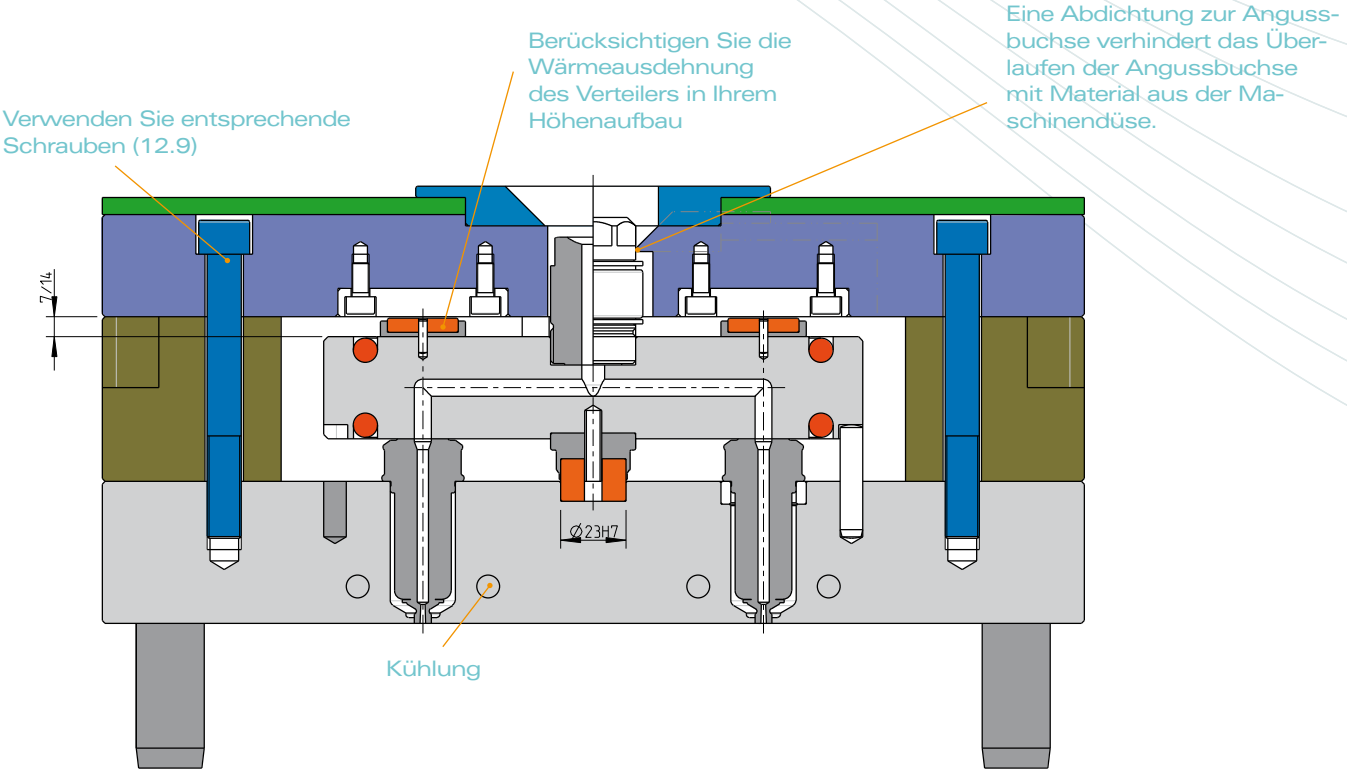

ACHTUNG:
Die Druckstücke werden mit dem Nennmaß 7 +0,02 bzw. 14 +0,02 ausgeliefert. Das für die Wärmeausdehnung des Verteilersystems notwendige Maß X ist durch Über-schleifender Druckstück-aufnahme sicherzustellen.

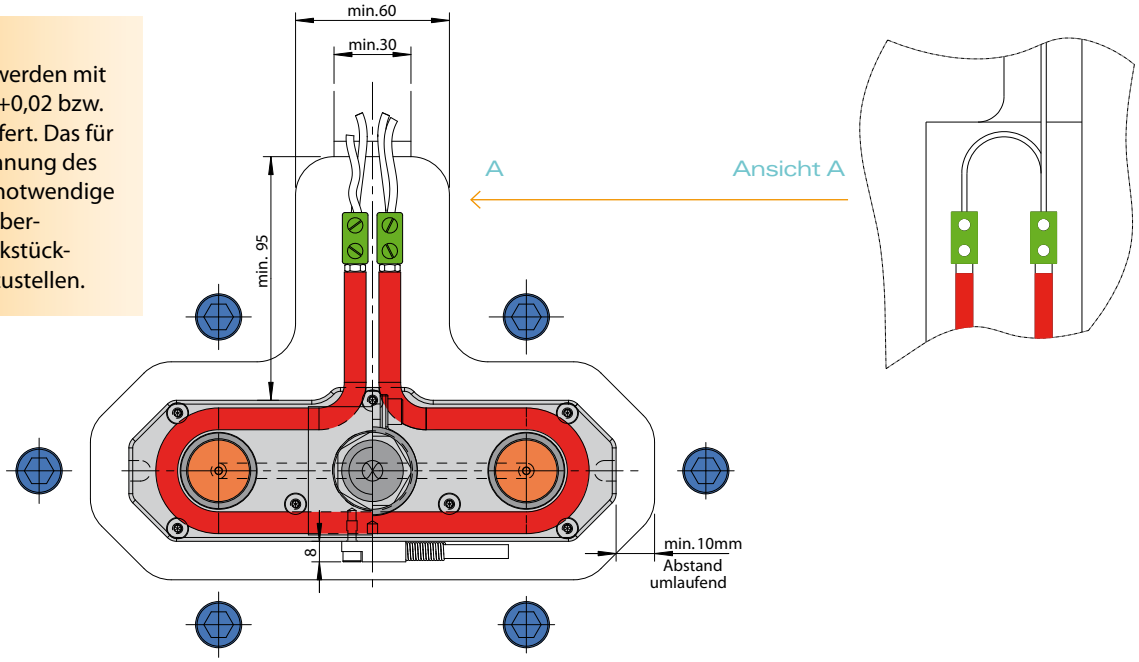

Wärmeausdehnung	VT = 120°	VT = 140°	VT = 180°	VT = 200°	VT = 220°
Verteilerhöhe 36	0,05	0,06	0,08	0,09	0,10
Verteilerhöhe 46	0,07	0,08	0,10	0,11	0,12
Verteilerhöhe 56	0,08	0,09	0,12	0,13	0,15

A3 SERIE

All-In-One Heißkanalsystem
mit verschraubten Düsen

ALL-IN-ONE Technology

Heißkanaltechnologie - neu überdacht - Einfach und leicht in der Anwendung mit größtmöglicher Leistungsfähigkeit und Modularität. Herkömmliche Anwendungen werden mit der Standard Konfiguration gefertigt - für technische Kunststoffe erweitern Sie einfach das System mit unseren "High-Performance-Modulen".

Setzen Sie das System einfach in Ihr Werkzeug und justieren Sie den Anschnitt auf die bestmögliche Position durch unsere "Virtuelle-Anschnitt-Position-Technologie" - V-GATE.

Alle Kabelausgänge befinden sich auf einer vorbestimmten Position – sobald die Anschnittposition festgelegt wurde, überschleifen Sie noch die Druckstücke um die berechnete Wärmeausdehnung anzupassen, schließen die Aufspannplatte und das System ist betriebsbereit!

Keramische Klemm Technologie CE-FIX

Die neueste Entwicklung innerhalb unserer bewährten Technik der keramischen Isolierung.

HEATLOCK war der erste Anbieter, der 1982 Heißkanalsysteme mit Keramik einführte. Keramische Isolierung ist die bestmögliche, verglichen mit allen anderen Varianten, um Ihr Heißkanalsystem zu isolieren: sie schließt die Wärme ein! Das Ergebnis ist ein geringerer Wärmeverlust an den Kontaktflächen mit großzügigen Stützflächen um die Stabilität zu gewährleisten – zur gleichen Zeit aber energiesparend.

Mit der neuesten, patentierten CE-FIX Technologie erreichen wir eine noch einfachere Anwendung und höhere Haltbarkeit - einfach in der Installation und Anpassung.

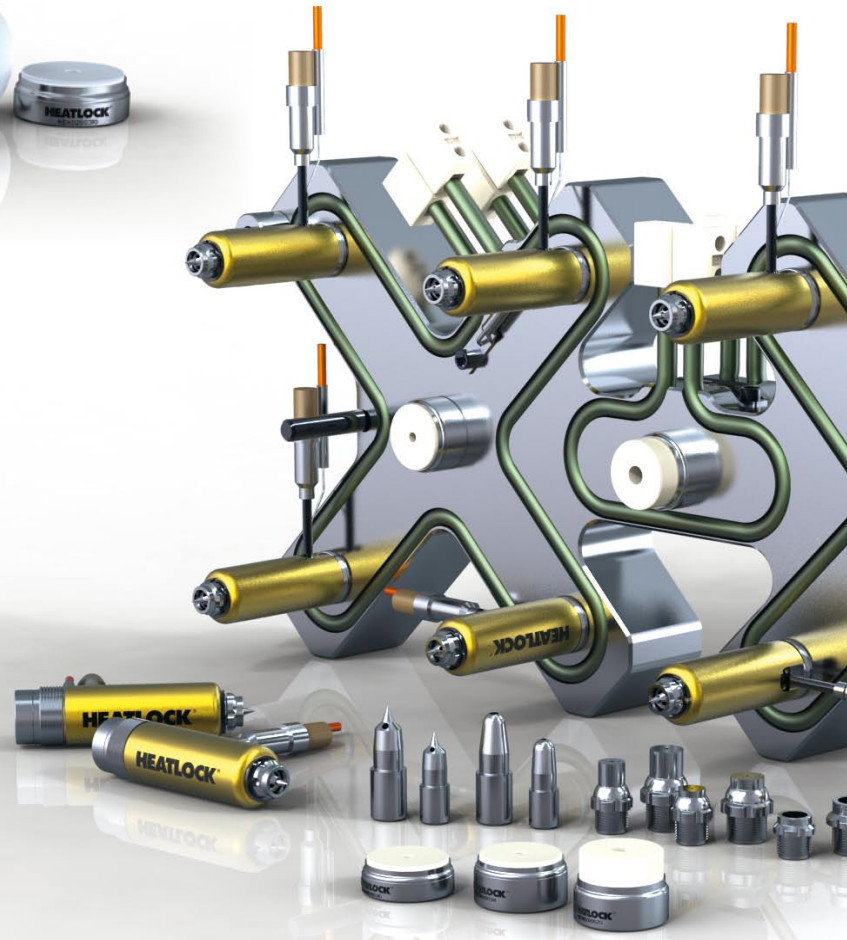

ALL-IN-ONE mit AO-LOCK Technologie

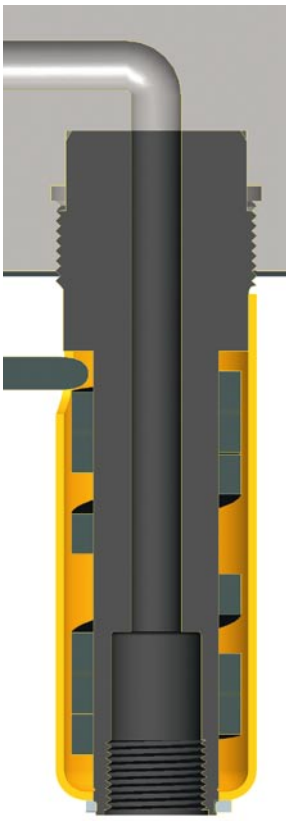

ALL-IN-ONE mit AO-LOCK Technologie. Mit dem neuen einzigartigen AO-LOCK System werden die Düsen mit dem Verteiler verschraubt, um eine 100%tige Dichtigkeit zu erreichen. Dies ermöglicht auch eine genaue Positionierung der Kabelabgänge, damit diese mit den Freimachungen im Werkzeug übereinstimmen. So kann das komplette Heisskanalsystem in einem Arbeitsschritt in das Werkzeug eingebaut werden.

Eine Anleitung zur Düsenauswahl finden Sie auf den folgenden Seiten. Dort können Sie Düsen- Größe und –Länge, sowie die Art des Anschnitts ermitteln. Es stehen 7 verschiedene Düsen-Spitzen zur Auswahl. Ob Ein-Loch oder Drei-Loch Spitze als Standard oder hochverschleißfeste Ein-Loch Spitzen für abrassive, faserverstärkte Kunststoffe.

Alle Düsen- Spitzen ermöglichen einen scherungsarmen Schmelzefluss sowie eine optimale Anschnitt-Temperierung.

Düsenspitzen:

NOS/NOX/POS: offene Kappe mit Vorkammer im Werkzeug
NPS/PPS: geschlossene Kappe inkl. Vorkammer
NPX/PPX: geschlossene Kappe inkl. Vorkammer mit Aufmaß, zur Anpassung an die Bauteilgeometrie oder Anspritzung auf Kaltkanal
ENX: zur Anspritzung auf Kaltkanal oder als Ersatz für eine „kalte“ Angussbuchse

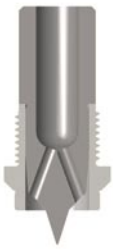

NOS

NOX

NPS

NPX

POS

PPS

PPX

ENX

Düsenspitzen-Auswahl

Alle PS/PX und NX Spitzen haben eine Härte von 52-54HRC

Düsenspitzen:

N: mit Spitze, als Ein- oder Drei-Loch Variante, oder hochverschleißfeste Ein-Loch TZM Spitze für abrasive und Faser verstärkte Kunststoffe

P: mit offenem Fließkanal

NOS
> für Direktanspritzung / Vorkammer im Werkzeug
> optional Ein- Loch TZM Spitze für abrasive und faserverstärkte Kunststoffe
> optional mit Kalotte für versenkten Abriss

NOX
> für Direktanspritzung / Vorkammer im Werkzeug
> optional Ein-Loch TZM Spitze für scher-empfindliche Materialien
> optional mit Kalotte für versenkten Abriss

NPS
> für Direktanspritzung / mit Vorkammerbuchse
> optional Ein-Loch TZM Spitze für abrasive und faserverstärkte Kunststoffe
> Kalotte an Vorkammerbuchse möglich
> wechselbare Vorkammerbuchse / Anschnitt

NPX
> für Direktanspritzung auf Hilfszapfen / Vorkammer-buchse mit Aufmaß
> optional Ein-Loch TZM Spitze für abrasive und faserverstärkte Kunststoffe
> zur Anpassung an die Bauteilgeometrie oder Anspritzung auf einen Kaltkanal
> wechselbare Vorkammerbuchse / Anschnitt

POS
> für offene Direktanspritzung / Vorkammer im Werkzeug
> geringe Materialscherung /schnelle Anschnittkühlung
> optional mit Kalotte für versenkten Abriss

PPS
> für offene Direktanspritzung / mit Vorkammerbuchse
> geringe Materialscherung /schnelle Anschnittkühlung
> Kalotte an Vorkammerbuchse möglich
> wechselbare Vorkammerbuchse / Anschnitt

PPX
> für offene Direktanspritzung auf Hilfszapfen / Vor-kammerbuchse mit Aufmaß
> geringe Materialscherung /schnelle Anschnittkühlung
> zur Anpassung an die Bauteilgeometrie oder An-spritzung auf einen Kaltkanal
> wechselbare Vorkammerbuchse / Anschnitt

ENX
> mit offenem Fließkanal
> geringe Materialscherung
> zur Anpassung an die Bauteilgeometrie oder Anspritzung auf einen Kaltkanal

Düsenauswahl

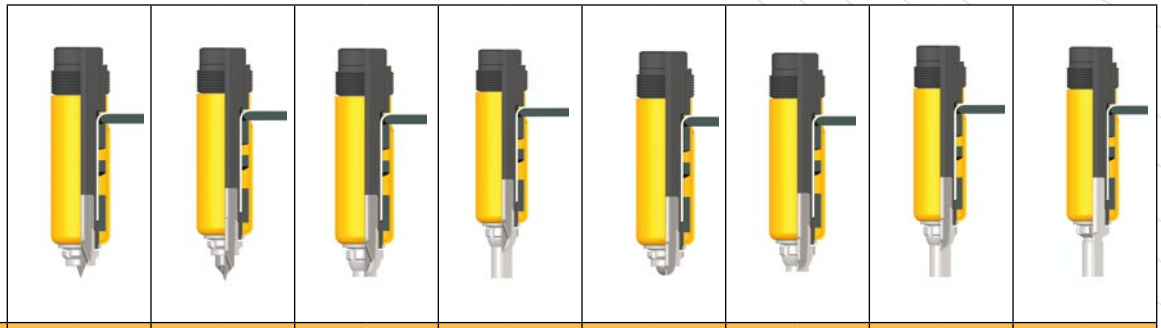

Typ	NOS		NOX		NPS		NPX		POS		PPS		PPX		ENX	
Fließkanal Ø	5	7	5	7	5	7	5	7	5	7	5	7	5	7	5	7
Anschnitt Ø	0,6-2	0,8-3	0.6-2	0.8-3	0,6-2	0,8-3	0,6-2	0,8-3	0,6-2	0,8-3	0,6-2	0,8-3	0,6-2	0,8-3	1,5-3	2-4

Maximal empfohlenes Schussgewicht (g)																
gering	200	420	200	420	200	420	200	420	350	620	350	620	350	620	350	620
mittel	120	260	120	260	120	260	120	260	150	310	150	310	150	310	150	310
hoch	40	110	40	110	40	110	40	110	80	200	80	200	80	200	80	200

Einsatzmöglichkeit																
PP	***	***	***	***	***	***	***	***	***	***	***	***	***	***	***	***
PS/PE	***	***	***	***	***	***	***	***	***	***	***	***	***	***	***	***
ABS/SAN	***	***	***	***	***	***	***	***	***	***	***	***	***	***	***	***
POM	***	***	***	***	***	***	***	***	***	***	***	***	***	***	***	***
LCP	*	*	*	*	*	*	*	*	*	*	*	*	*	*	*	*
PBT	*	*	*	*	*	*	*	*	*	*	*	*	*	*	*	*
PET	*	*	*	*	*	*	*	*	*	*	*	*	*	*	*	*
PA6/PA66	***	***	***	***	***	***	***	***	***	***	***	***	***	***	***	***
PC	***	***	***	***	***	***	***	***	***	***	***	***	***	***	***	***
PMMA	***	***	***	***	***	***	***	***	***	***	***	***	***	***	***	***
PPO	*	*	*	*	*	*	*	*	*	*	*	*	*	*	*	*
PES/PEK	*	*	*	*	*	*	*	*	*	*	*	*	*	*	*	*
PPS/PEI	*	*	*	*	*	*	*	*	*	*	*	*	*	*	*	*

*** Sehr gut geeignet *i-mold kontaktieren

Viskosität: gering | mittel | hoch

Schussgewichte / Anschnitt Durchmesser

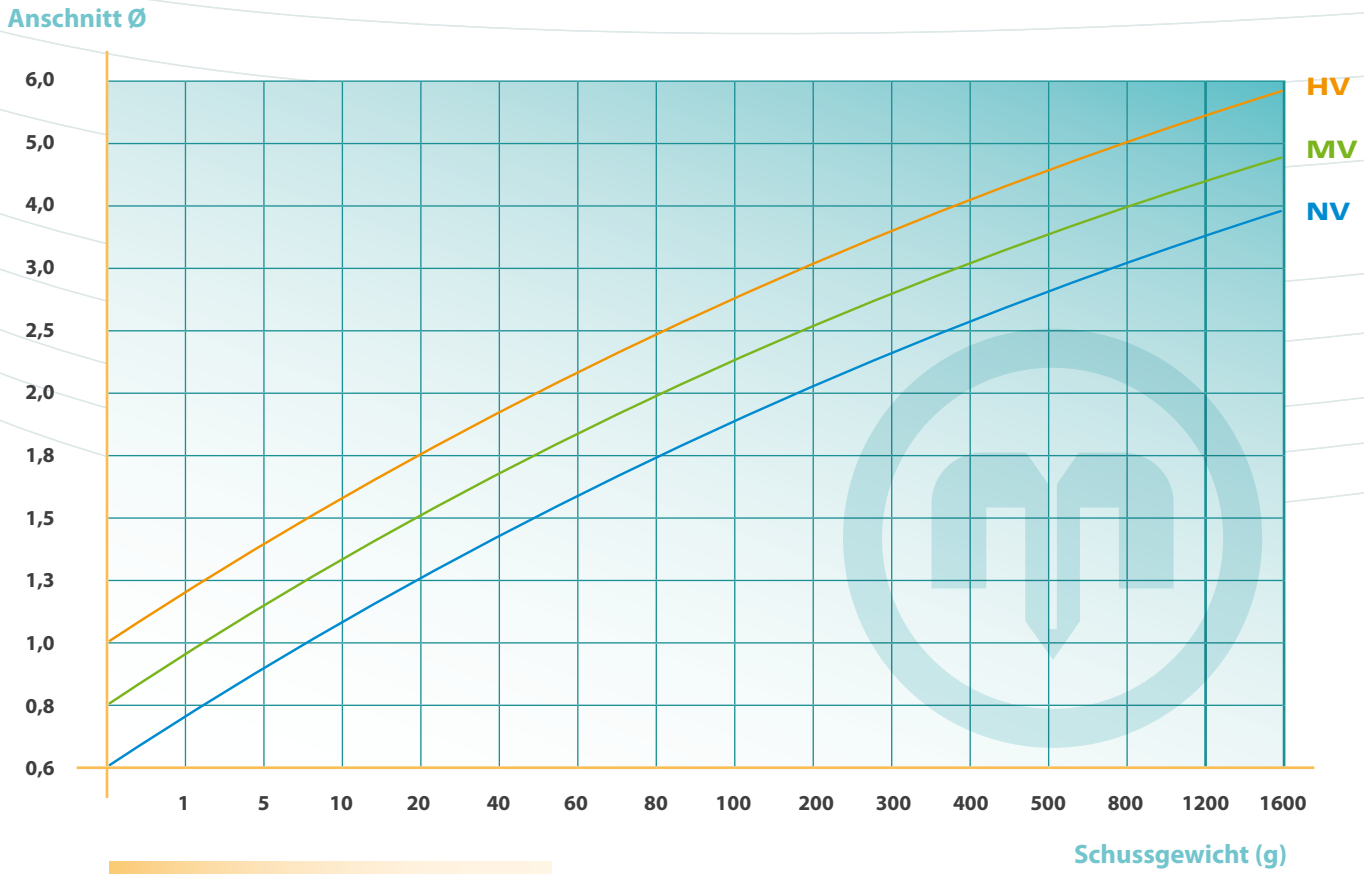

Achtung:

1. bei gefüllten Kunststoffen Anschnittdurchmesser um ca. 20% vergrößern
2. Bei Düsen ohne Spitze den mit der Tabelle ermittelten Anschnittdurchmesser um 30% reduzieren.

1. **NV** **geringe Viskosität** PS, PE, PP
2. **MV** **mittlere Viskosität** ABS, SAN, PA, POM
3. **HV** **hohe Viskosität** PC, PMMA, PC/ABS, PUR

Grundsätzlich gilt:
Die empfohlenen Schussgewichte und Anschnittdurchmesser sind lediglich Richtwerte.

> Geometrie des Teiles (Fließweg- Wanddickenverhältnis, Rippen, Durchbrüche)
> Werkzeugkonzept (Kühlung, Fließwege etc.)
> Kunststofftyp (Modifikationen, Blends, Viskosität etc.)
> Füllstoffe: Fasern, Glaskugeln, etc.

beeinflussen die Anschnittgröße maßgeblich und müssen individuell berücksichtigt werden.

Bitte lassen Sie sich im Bedarfsfall bei Projektbeginn von unseren Anwendungstechnikern beraten.

Düsenzeichnungen

Bestellbezeichnung:

A3---XXX---XXX---X---X

(Düsenfront Typ) (LA) (d1) (Anzahl Spitzenlöcher)

A3 NSS 064 05 3

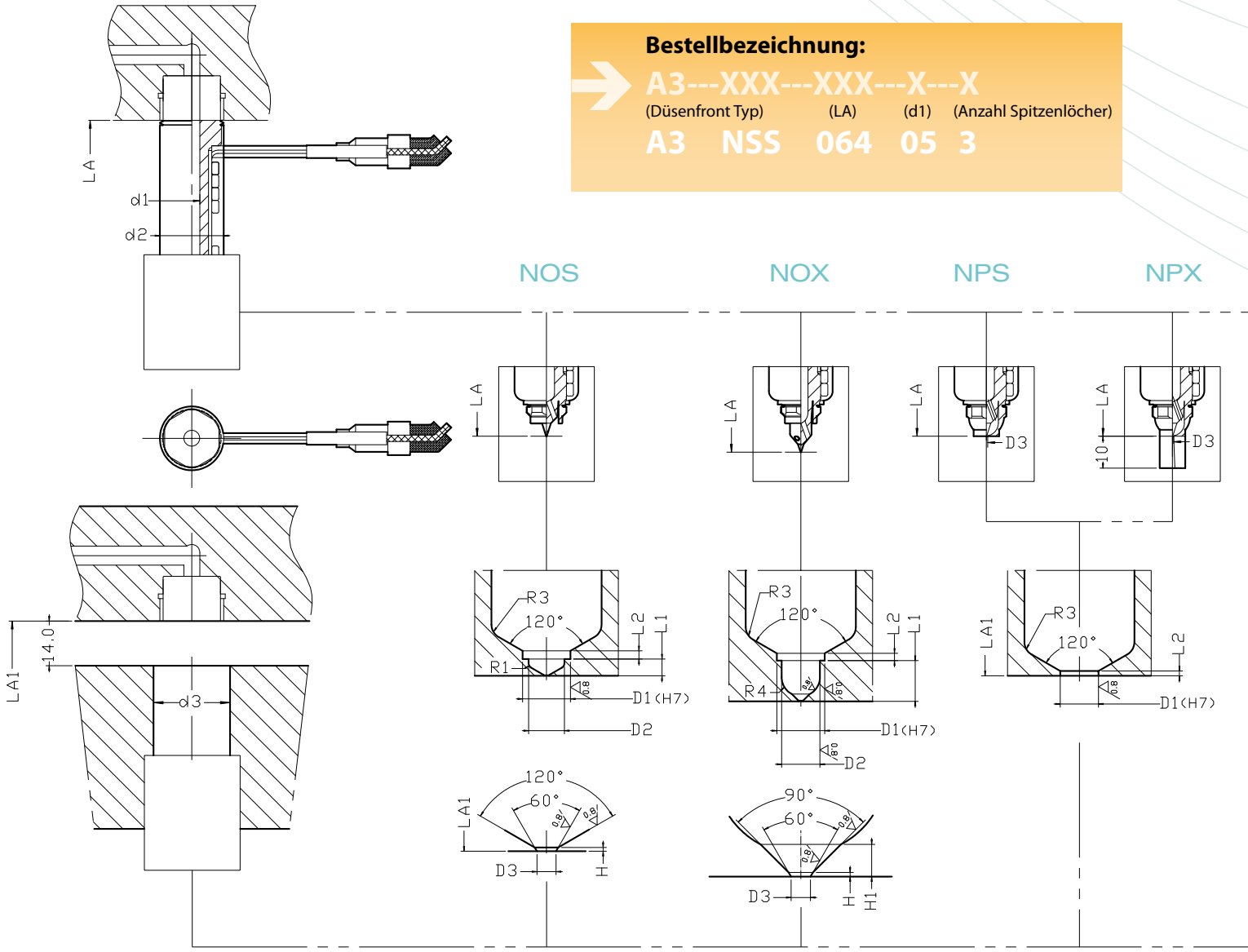

Größe	05				
LA	64	74	94	114	134
LA1	64.15	74.17	94.21	114.25	134.29
d1	5				
d2	20				
d3	23				

Größe	07					
LA	74	94	114	134	154	174
LA1	74.18	94.22	114.26	134.29	154.33	174.37
d1	7					
d2	23					
d3	27					

Düsen.
Wärmeausdehnung

Um einen exakten Sitz der Düse im Werkzeug zu erreichen muss die Wärmeausdehnung der Düse berücksichtigt werden. Eine optimale Position der Düsenspitze gewährleistet eine scherungsarme Verarbeitung des Kunststoffs, sowie einen kosmetisch sauberen Abriss. Die Wärmeausdehnung muss individuell der Anwendung angepasst werden. (Temperaturdifferenz zwischen Werkzeug und Düse).

Das Maß LA1 bezieht sich auf eine Temperaturdifferenz von 170°C.

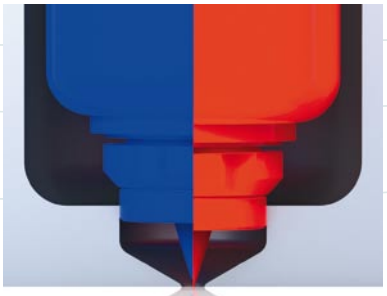

POS PPS PPX ENX

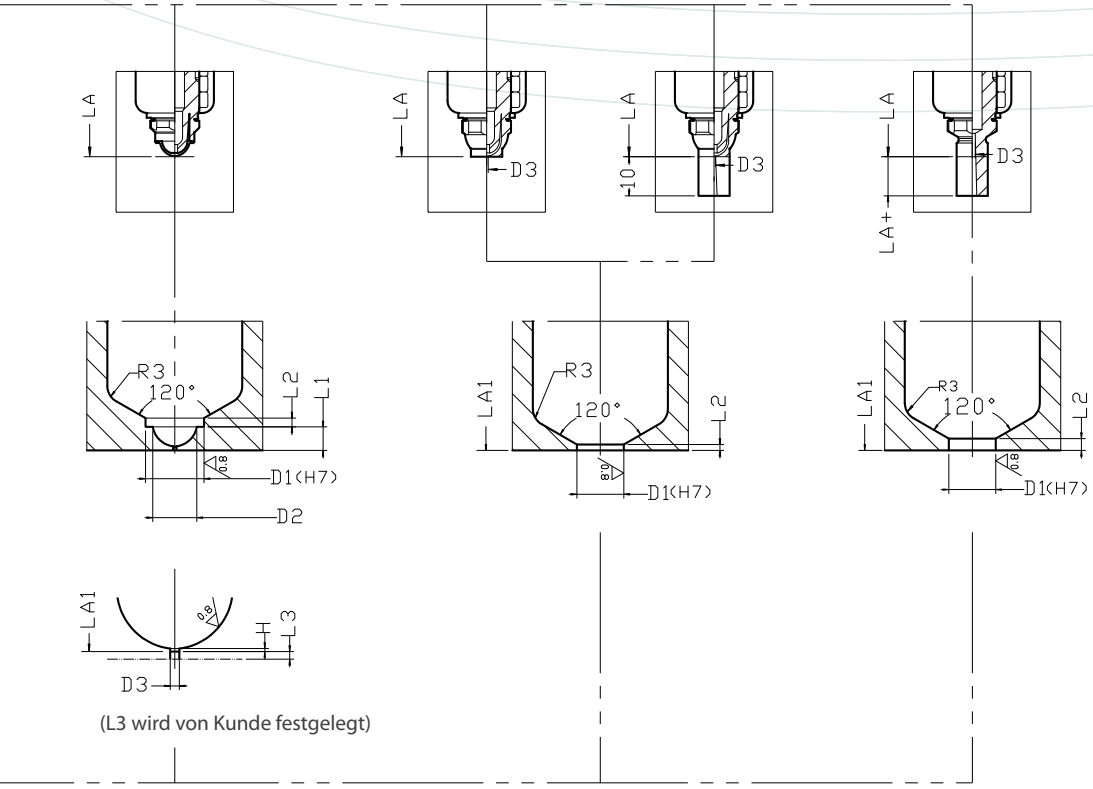

(L3 wird von Kunde festgelegt)

Größe	L1			LA+			L2								D1	D2			D3								H			H1
	NOX	NOS	POS	ENX	NPX	PPX	ENX	NOS	NOX	NPS	NPX	POS	PPS	PPX	ALL	NOX	NOS	POS	ENX	NOS	NOX	NPS	NPX	POS	PPS	PPX	NOS	NOX	POS	NOX
05	8,5	3,5		10			2	2	2	1	1	1,5	1	1	10	8	7,5		3≥1.5	2≥0.6				3≥0.6			0,2			1,5
07	8,5	3,5		15			2	2,5	2,5	1,5	1,5	2,5	1,5	1,5	12	9			4≥2	3≥0.8				4≥0.8			0,2			1,5

A3 Düsen Ersatzteile

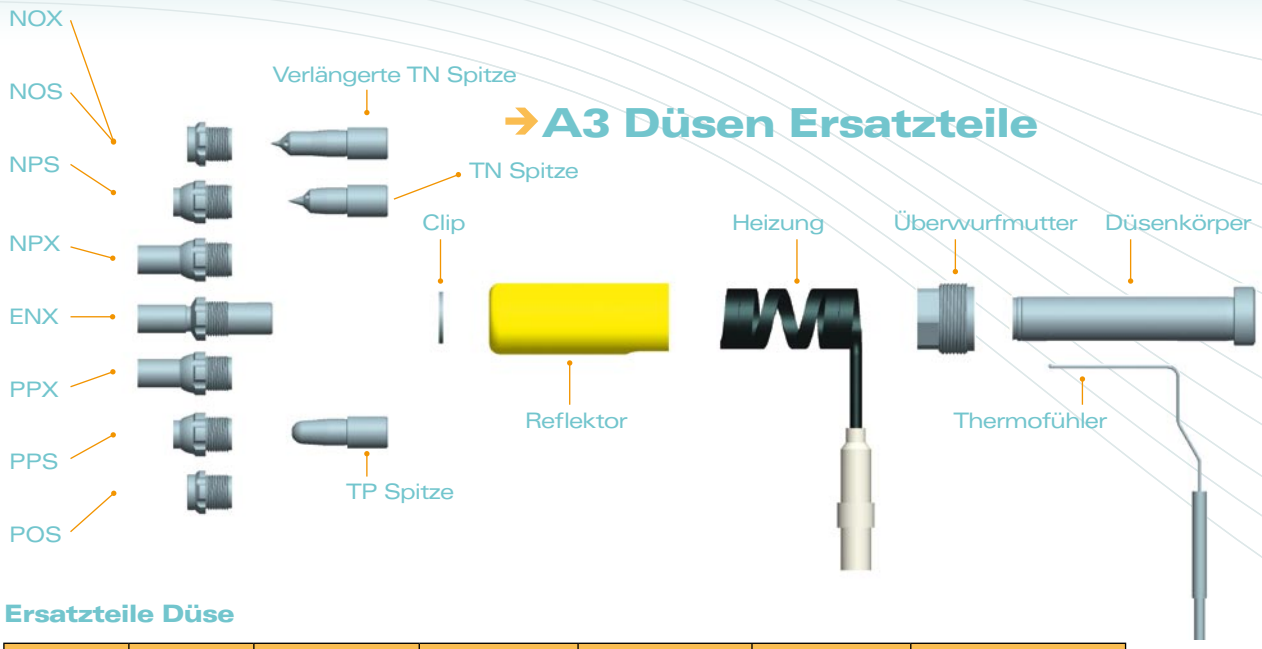

Ersatzteile Düse

Größe	Düse LA	Düsenkörper	Heizung	Thermofühler	Reflektor	Überwurfmutter
05	**64**	A3BD106405	CS14120430200	TC00140200	RFT120120-064	A3KG2016
	74	A3BD107405	CS14120530225	TC00140210	RFT120120-074	
	94	A3BD109405	CS14120730250	TC00140220	RFT120120-094	
	114	A3BD111405	CS14120930350	TC00140220	RFT120120-114	
	134	A3BD113405	CS14121130350	TC00140250	RFT120120-134	
07	**74**	A3BD207407	CS14150510300	TC00140200	RFT224200-074	A3KG2416
	94	A3BD209407	CS14150710350	TC00140210	RFT224200-094	
	114	A3BD211407	CS14150910450	TC00140220	RFT224200-114	
	134	A3BD213407	CS14151110450	TC00140230	RFT224200-134	
	154	A3BD215407	CS14151310500	TC00140250	RFT224200-154	
	174	A3BD217407	CS14151510550	TC00140250	RFT224200-174	

Ersatzteile Düsenkappe

Artikel Nr.	Fließkanal Größe 05		Artikel Nr.	Fließkanal Größe 07	
	Düsenkappe	Spitze		Düsenkappe	Spitze
A3NOS110101-1	A3OS11010	A3TN109281-1	A3NOS212121-1	A3OS21212	A3TN211351-1
A3NOS110103-1		A3TN109283-1	A3NOS212123-1		A3TN211353-1
A3NOS110101-3		A3TN109281-3	A3NOS212121-3		A3TN211351-3
A3NPS108101-1	A3PS10810	A3TN109281-1	A3NPS210121-1	A3PS21012	A3TN211351-1
A3NPS108103-1		A3TN109283-1	A3NPS210123-1		A3TN211353-1
A3NPS108101-3		A3TN109281-3	A3NPS210121-3		A3TN211351-3
A3NPX108101-1	A3PX10810	A3TN109281-1	A3NPX210121-1	A3PX21012	A3TN211351-1
A3NPX108103-1		A3TN109283-1	A3NPX210123-1		A3TN211353-1
A3NPX108101-3		A3TN109281-3	A3NPX210121-3		A3TN211351-3
A3NOX110101-1	A3OS11010	A3TN109331-1	A3NOX212121-1	A3OS21212	A3TN211401-1
A3NOX110103-1		A3TN109333-1	A3NOX212123-1		A3TN211403-1
A3NOX110101-3		A3TN109331-3	A3NOX212121-3		A3TN211401-3
A3ENX10810	A3ENX10810	A3ENX10810	A3ENX21012	A3ENX21012	A3ENX21012
A3POS11010	A3OS11010	A3TP10927	A3POS21212	A3OS21212	A3TP21133
A3PPS10810	A3PS10810		A3PPS21012	A3PS21012	
A3PPX10810	A3PX10810		A3PPX21012	A3PX21012	

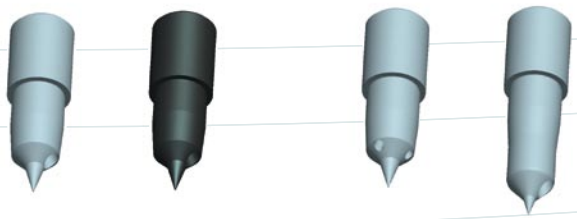

A3 DÜSENSPITZEN

Unsere Standard Spitzen bestehen aus einer harten Kupferlegierung und eignen sich für alle ungefüllten Kunststoffe. Alle Standard Spitzen sind als Ein- und Zwei-Loch Spitze erhältlich. Die Ein-Loch Variante eignet sich für scherungsempfindliche Materialien oder für Anwendungen, die keine Fließlinien erlauben (Farb-Füllstoffe). Die TZM Spitzen sind hochverschleißfest und haben eine exzellente Wärmeleitfähigkeit, optimal für abrasive und faserverstärkte Kunststoffe. (nur als Ein-Loch Spitze)

Sonderspitzen auf Anfrage.

TN Spitze Ersatzteilliste

1-Loch			3-Loch
Standard	**TZM**		**Standard**
A3TN109281-1	A3TN109283-1		A3TN109281-3
A3TN109331-1	A3TN109333-1		A3TN109331-3
A3TN211351-1	A3TN211353-1		A3TN211351-3
A3TN211401-1	A3TN211403-1		A3TN211401-3

→ Verteiler

Standard Konfigurationen:

> Verteilerform: -O , -I, -H, -X, -X-X, -Y-Y
> Verteilerhöhe: 36 mm
> Fließkanal: Ø6 und Ø8
> Material: 1.2083 (rostfrei)
> Lieferzeit: 3 Wochen

Standard Verteiler

Mehr als 150 Standardkonfigurationen!
Erhältlich als 2D und 3D Daten

Sonder-Verteiler

Wir fertigen individuelle Verteilerformen für alle Anwendungen nach folgendem Design-Standard:
> natürlich und rheologisch balancierte Fließkanäle
> zusätzliche Stüzen und Verschraubungen für ein verzugarmes Werkzeug

Bitte nutzen Sie unser Anfrageformular auf Seite 35 oder senden Sie uns einen 3D Datensatz mit den nötigen Angaben (Schussgewicht, Material, Stichmaße etc.)

Verteiler Details

Alle Heatlock Verteiler werden als Standard mit seitlicher Verstopfung und kugelförmig verrundeten Umlenkungen gefertigt. Dies verhindert Stagnationszonen und garantiert einen gleichmäßigen Schmelzefluss.

Um eine gute Temperaturkontrolle zu gewährleisten und den Energieverbrauch zu senken, sind alle Verteiler keramisch isoliert.

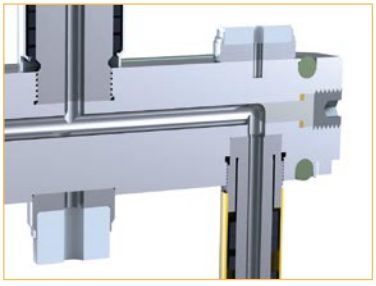

Umlenker

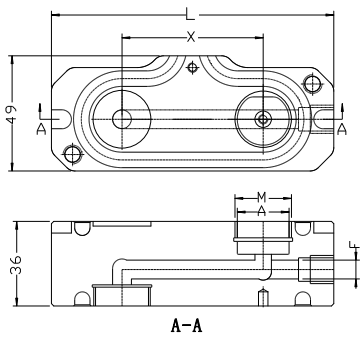

Artikel Nr.	M	A(Ø)	F(Ø)	L=120 X	L=140 X	L=160 X	L=180 X	L=200 X	L=220 X
SMO/3606	20	18	6	60	80	100	120	140	160
SMO/3608	24	22	8						

I-Typ

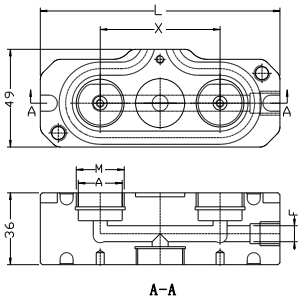

Artikel Nr.	M	A(Ø)	F(Ø)	L=120 X	L=140 X	L=160 X	L=180 X	L=200 X	L=220 X	L=260 X	L=300 X	L=340 X
SMI/3606	20	18	6	60	80	100	120	140	160	200	240	280
SMI/3608	24	22	8									

H-Typ

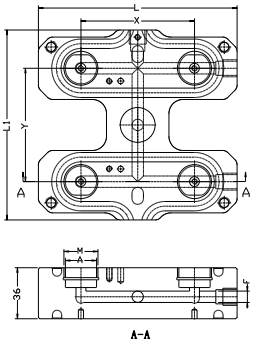

Artikel Nr.	M	A(Ø)	F(Ø)	Y	L=140 X	L=160 X	L=180 X	L=200 X	L=220 X	L=260 X	L=300 X	L=340 X	L1
SMH/3606	20	18	6	80	80	100	120	140	160	200	240	280	134
SMH/3608	24	22	8										
SMH/3606	20	18	6	100		100	120	140	160	200	240	280	154
SMH/3608	24	22	8										
SMH/3606	20	18	6	120			120	140	160	200	240	280	174
SMH/3608	24	22	8										
SMH/3606	20	18	6	140				140	160	200	240	280	194
SMH/3608	24	22	8										

X-Typ

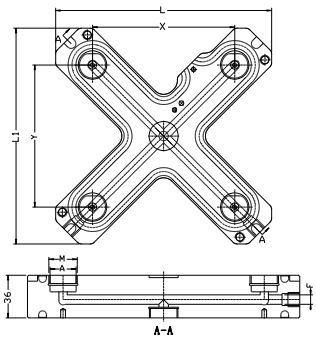

Artikel Nr.	M	A(Ø)	F(Ø)	L=129 X/Y	L=149 X/Y	L=169 X/Y	L=182 X/Y	L=202 X/Y	L=222 X/Y	L=262 X/Y	L=302 X/Y
SMX/3606	20	18	6	60	80	100	120	140	160	200	240
SMX/3608	24	22	8								

X-X-Typ

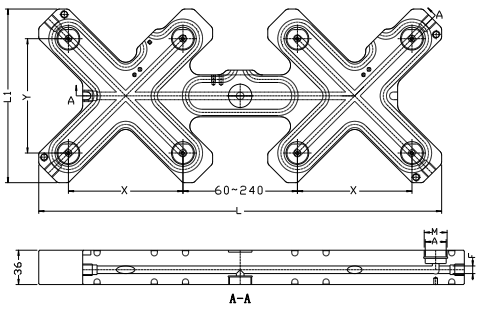

Artikel Nr.	M	A(Ø)	F(Ø)	L=242 L1=129 X/Y	L=302 L1=149 X/Y	L=362 L1=169 X/Y	L=422 L1=182 X/Y	L=482 L1=202 X/Y	L=542 L1=222 X/Y	L=662 L1=262 X/Y	L=782 L1=302 X/Y
SMXX/3606	20	18	6	60	80	100	120	140	160	200	240
SMXX/3608	24	22	8								

Y-Y-Typ

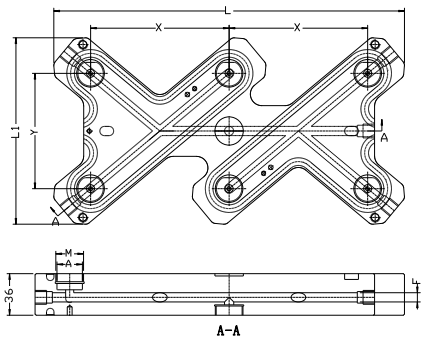

Artikel Nr.	M	A(Ø)	F(Ø)	Y	L=222 X	L=264 X	L=305 X	L=344 X	L=384 X	L=465 X	L1
SMY/3606	20	18	6	80	80	100	120				142
SMY/3608	24	22	8								
SMY/3606	20	18	6	100		100	120	140			162
SMY/3608	24	22	8								
SMY/3606	20	18	6	120			120	140	160		182
SMY/3608	24	22	8								
SMY/3606	20	18	6	140				140	160	200	202
SMY/3608	24	22	8								

Verschraubter Verteiler / Ersatzteile

Verteiler Komponenten

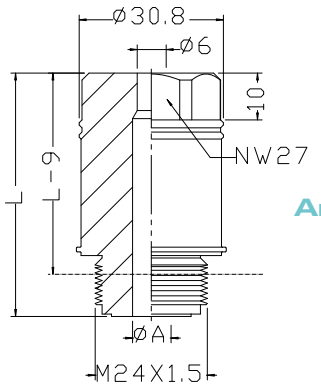

Angussbuchse

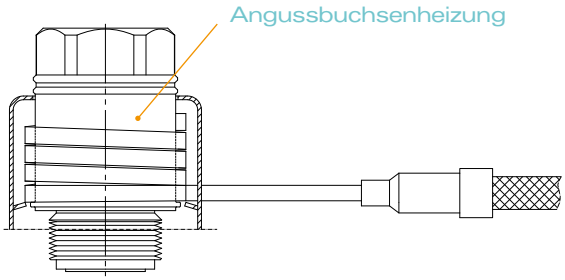

Artikel Nr.	L	A	Heizung
DSP5202408	52	8	BS230020250
DSP5202410		10	

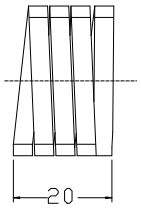

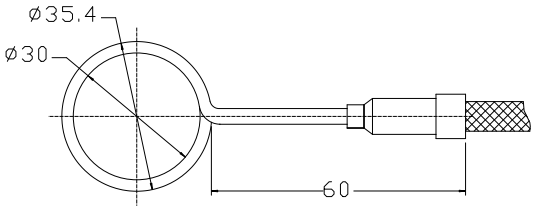

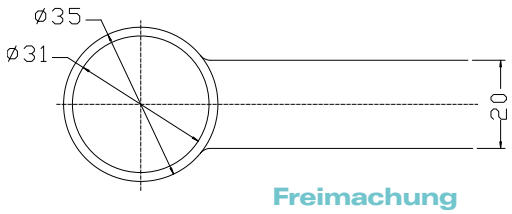

Freimachung Angussbuchse

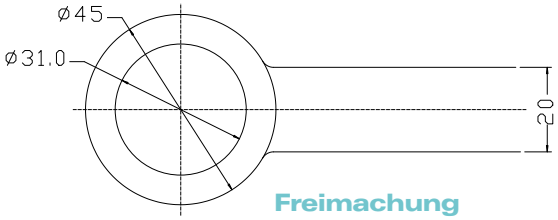

Freimachung Angussbuchsenheizung

Keramische Isolierung

Keramische Druckstücke CE-FIX

1982 war Heatlock der weltweit erste Hersteller der Heißkanalsysteme mit Hilfe von Keramiken isolierte. Eine keramische Isolation ist effektiver als jede Art von metallischen Isolierungen.

Daraus resultiert ein geringerer Wärmeverlust an den Kontaktflächen und ermöglicht mehr Auflageflächen bei gleichzeitiger Energieeinsparung. Mit der neusten patentierten CE-FIX- Technologie bieten wir leichte, einfach zu installierende Keramiken mit hoher Standzeit.

Standard Keramik

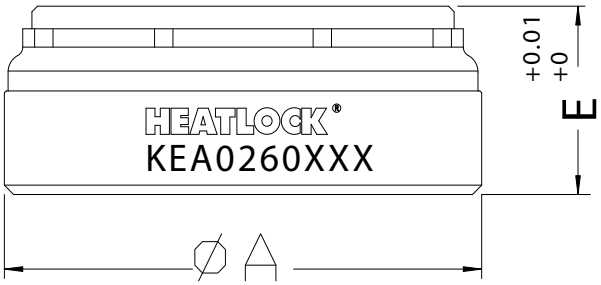

Artikel Nr.	A	E	Beschreibung
KEA0260310	26	10	Druckstück
KEA0260314	26	14	Distanzstück
KEA0260620	26	20	Mittelstütze

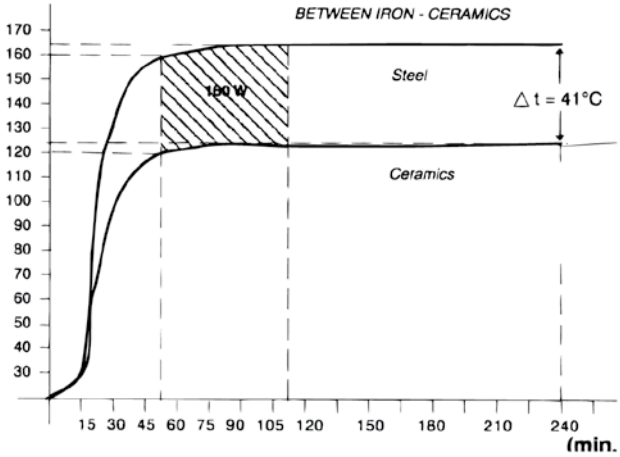

Das Diagramm zeigt den Verlust der Wärmeenergie zwischen Verteiler und Aufspannplatte. Es wurden 4 Druckstücke (Keramik und Stahl) mit einer Auflagefläche von je 450 mm² eingesetzt. Das Resultat ist eine Energieeinsparung von 0,33Wh/mm², bei der Verwendung von Keramik im Gegensatz zu Stahl.

Zusammenfassend:

> signifikante Energieeinsparung

> geringere Kühlleistung durch bessere Isolierung

Verteilereinbau A3 Serie

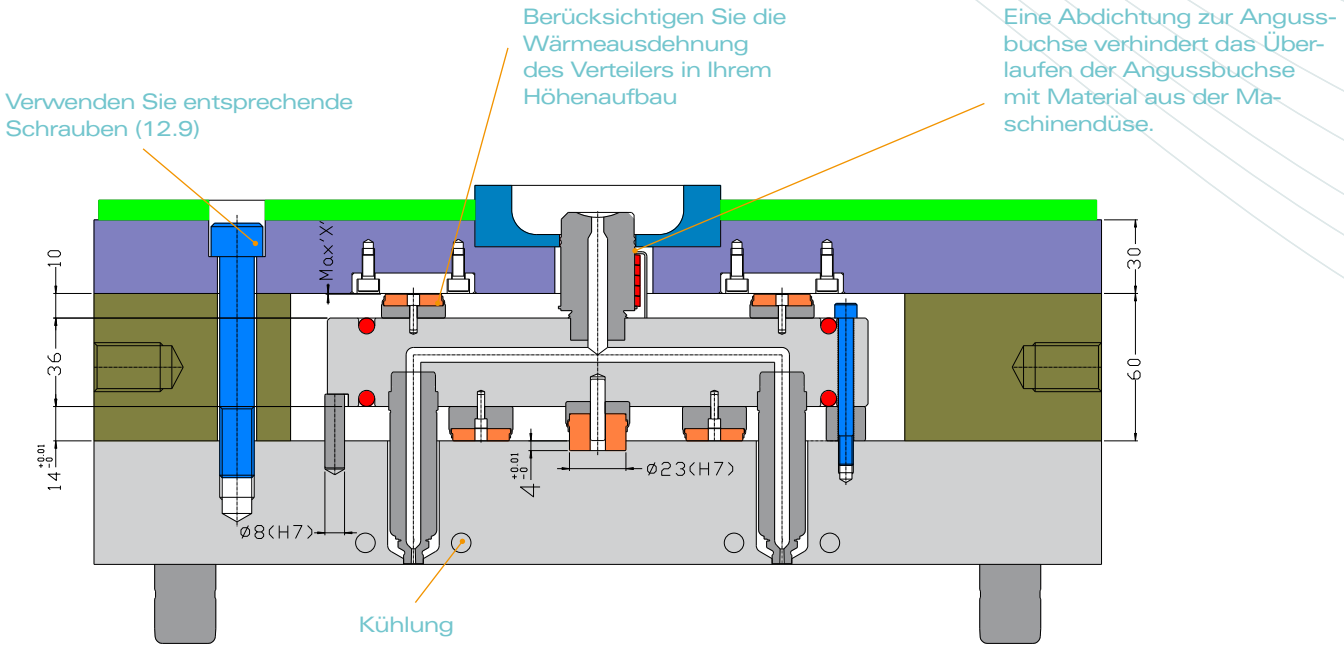

Achtung:
Die Druckstücke werden mit der Abmessung 10 mm +0.01 geliefert.

Das Maß X (Spalt im kalten Zustand) muss eingehalten werden, um die Wärmeausdehnung des Verteilers zu kompensieren. Im aufgeheizten Zustand sollte die Vorspannung 0,05 mm nicht übersteigen.

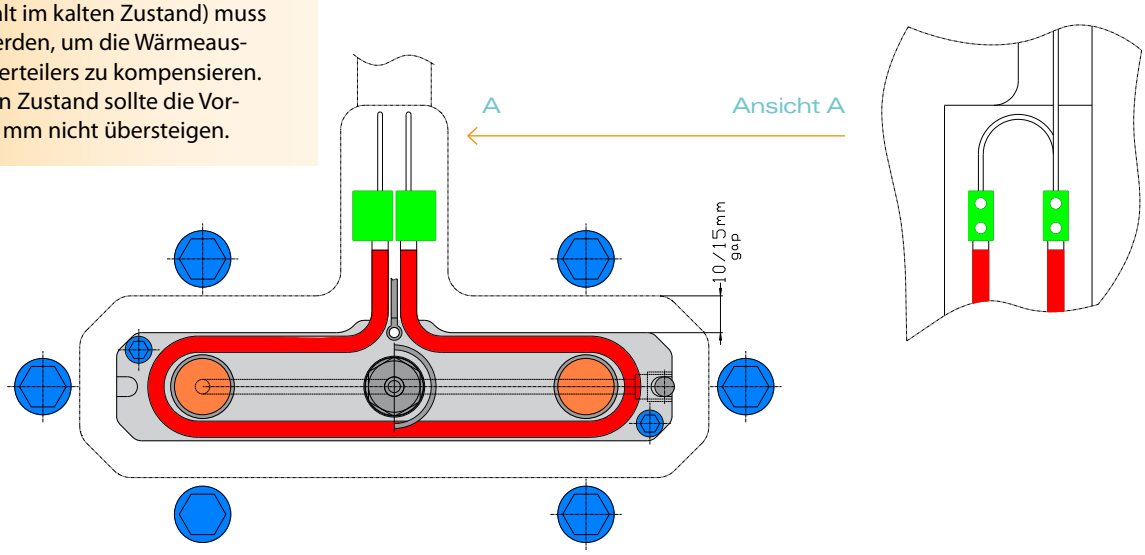

Wärmeausdehung	T=150˚C	T=200˚C	T=250˚C	T=300˚C
Verteilerdicke 36 mm	0,01	0,05	0,08	0,12

Sonderlösungen

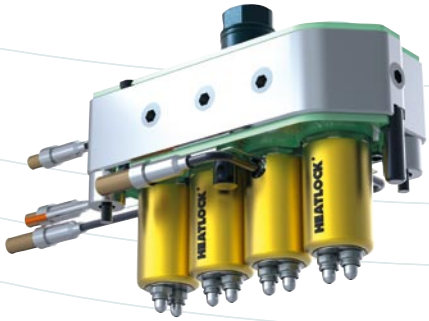

A3 Multi-Tip Düsen

Kleines Stichmaß, 4 Düsen In- Reihe voll balanciert für vertikale Anspritzung (2 Komponenten). Material TPE

> **Stichmaß der Multi-Tip Düsenspitze:** 10 mm
> **Stichmaß Düse / Düse:** 29 mm
> **Verteiler- Größe:** 141x61,5x35 mm

A3 TP Düsen (Mini Verteiler)

Kompaktes 3-fach In-Reihe System
Material TPE

> **Stichmaß Düse/ Düse:** 40,5 mm
> **Verteiler-Größe:** 128x46x30 mm

A3 komplett verkabeltes System

> **Plug & Play-Lösung, einfachster Einbau in Ihr Werkzeug**

> **Alle Kabel sind in einem Kanal gebündelt, beschriftet und mit einem Stecker ausgestattet.**

> **Steckerbelegung nach Ihren Vorgaben.**

Modulare Regelgeräte - CE geprüft

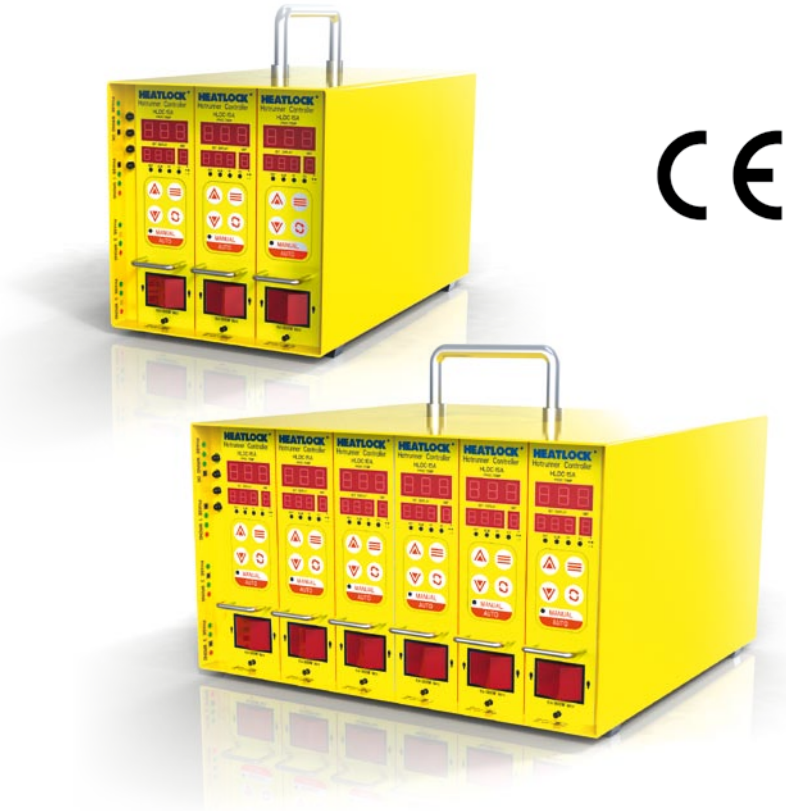

HLDC-15A Regelgeräte

- P.I.D. Steuerung / mit Selbstoptimierung für genaue Temperaturführung (Genauigkeit +/- 1°C)
- bis 3 Zonen 230V für mehr als 3 Zonen 380V inkl. Phasenschutzschalter
- Soft Start Funktion
- mit Fehlererkennung, Schutz- und Alarm- Funktion
- für alle Thermofühler (J / K type)
- manueller oder automatischer Betrieb
- erhältlich mit:

  3 Regelzonen
  6 Regelzonen
  10 Regelzonen
  12 Regelzonen

Heiße Hälften

Komplett eingebaute und verkabelte Heisskanalsysteme, fertig für die Produktion!

- für alle Arten von Heisskanal Anwendungen
- alle Werkzeugstandards möglich
- Steckerbelegung nach Kundenwunsch
- Plattenmaterial 1.2083 (rostfrei) oder 1.2312

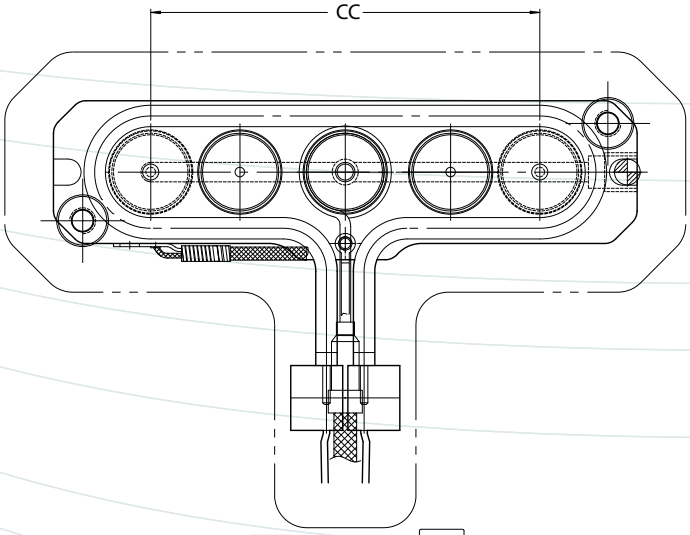

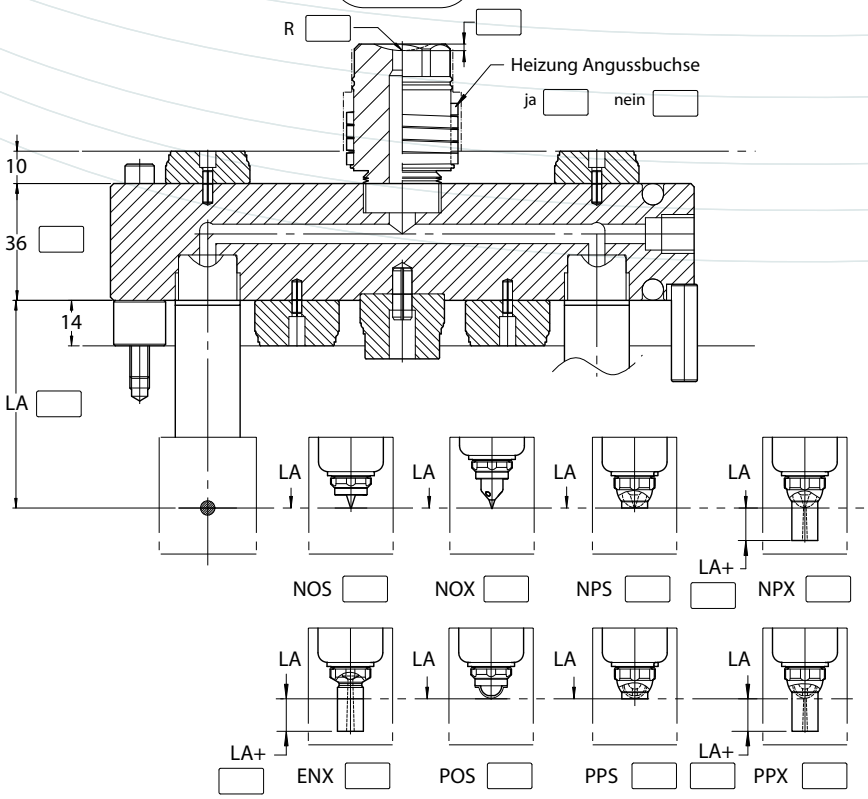

Standard Verteilertypen

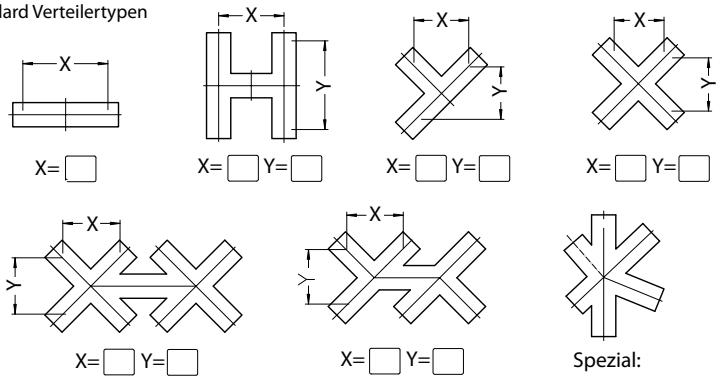

Anfrageformular A3 Serie

Bitte stellen Sie die folgenden Informationen für ein Angebot zur Verfügung:

Kommisions Nr.:	
Firma:	
Kontakt:	**Datum:**
Addresse:	
Tel.:	
Fax:	
E-Mail:	
Produkt Bezeichnung:	
Material:	**Gefüllt:** %
	Flammschutz
Gewicht pro Teil:	
Anzahl Formnester:	
Anzahl Anschnitte pro Teil:	
Wandstärke:	
Bemerkungen:	

Bestellbeispiel: H6080-94+10NPX1-3 05-R19D5H

Verteiler				Düse								Angussbuchse		
Typ	X	Y	—	LA	LA+	Spitzen Typ	Spitzen Material		Löcher Spitze	Fließkanal	—	R	D	Heizung
H	60	80	-	94	10	NPX	1	-	3	05	-	R19	D5	H

i-mold
MOLDING INNOVATIONS

i-mold GmbH & Co. KG
Relystraße 29 a
D-64720 Michelstadt

Tel.: +49 (0) 6061 96564-0
Fax: +49 (0) 6061 96564-33
info@i-mold.de

www.i-mold.de
www.i-mold.com

MOLDING INNOVATIONS