HEATLOCK®

YOURGLOBAL HOT-RUNNER SOLUTION

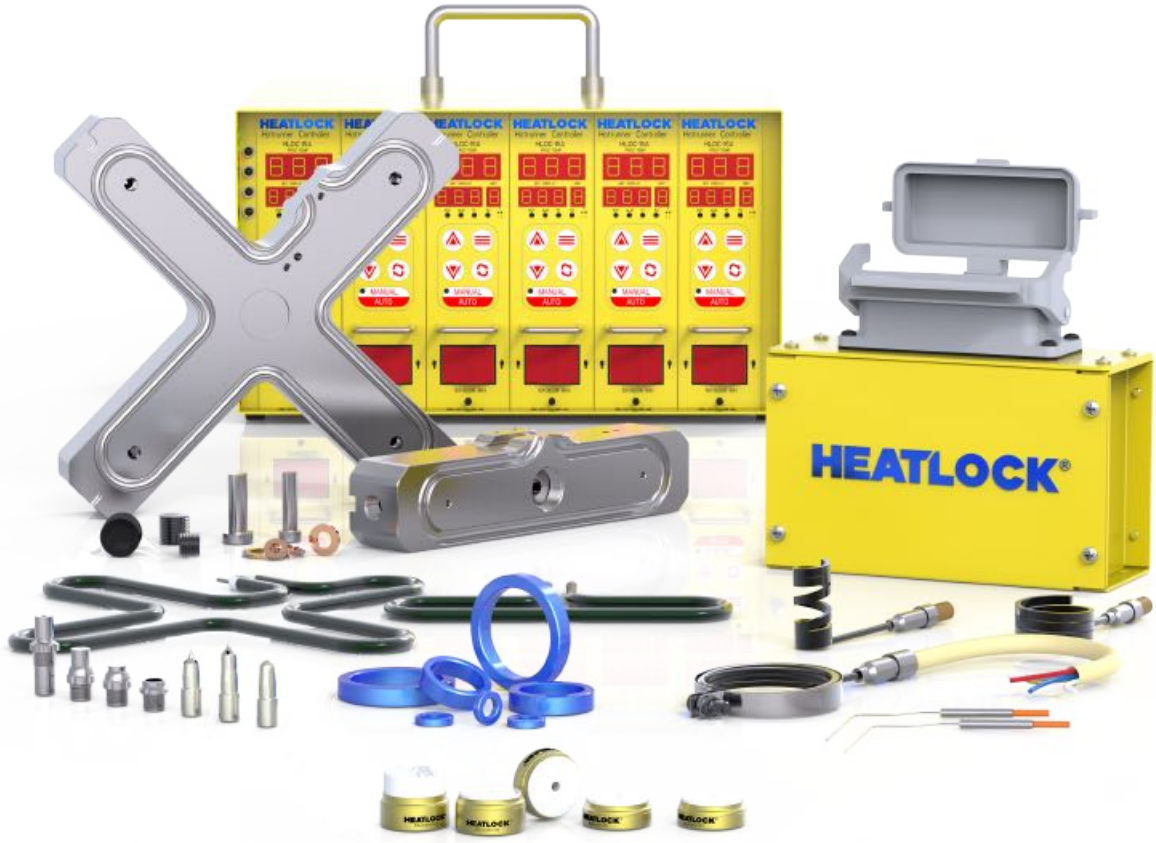

Spare Part CN

www.heatlock.com

目　录

热阻配件	83
针阀配件	103
流道板配件	107
连接器	135
接线盒	137
HLDC-15A 温控箱	140
过滤嘴	141

目　录

前端咀帽	84
咀帽隔热圈	85
咀帽	86
咀尖	88
热咀卡簧	90
热咀保护套	91
盘管式发热线	92
HP 发热线	93
热咀热电偶	94
钛合金圈	95
咀身	96
热咀密封钢圈	99
流道板咀帽	100
咀头发热线	101
咀尖/咀帽安装工具	102

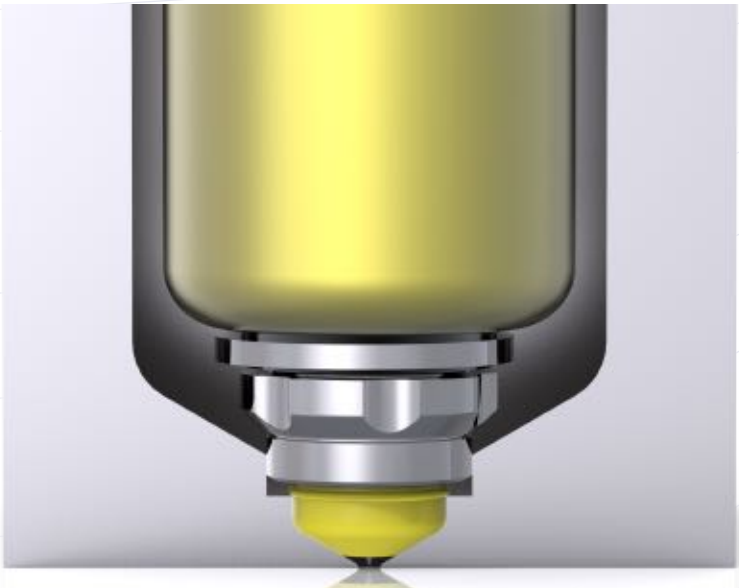

系列	产品编码	OD	H
A1-1	A1FC11133	11	3.35
A1-2	A1FC21345	13.9	4.57
A1-3	A1FC31806	18.9	6.01
A2/3-04	A3FC044724	4.7	2.46
A2/3-05	A3FC057939	7.9	4.9
	A3FC057949	7.9	4.9
	A3VGFC057939	7.9	3.98
A2/3-07	A3FC079443	9.4	4.33
	A3VGFC079441	9.4	4.1
A2/3-10	A3FC101372	12.9	7.24
	A3VGFC101348	12.8	4.8
A2/3-17	A3FC171892	18.5	9.22
A2/3-24	A3FC243015	30.2	15.08

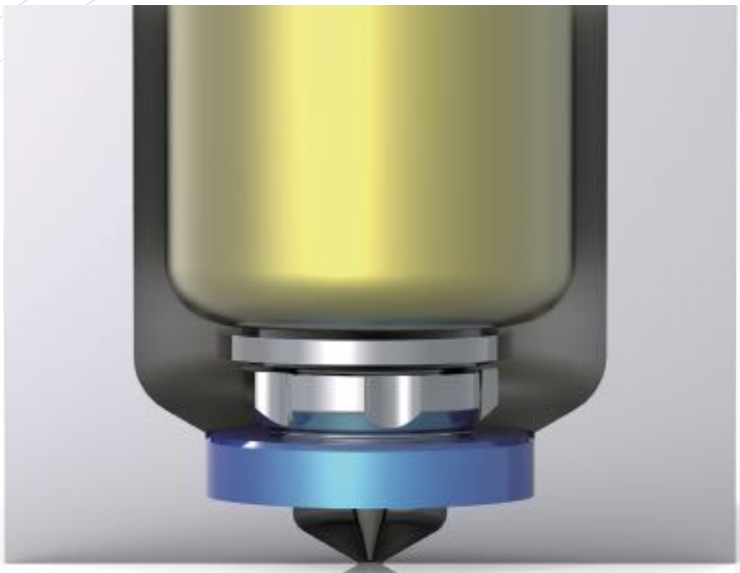

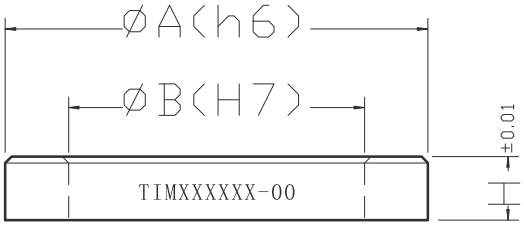

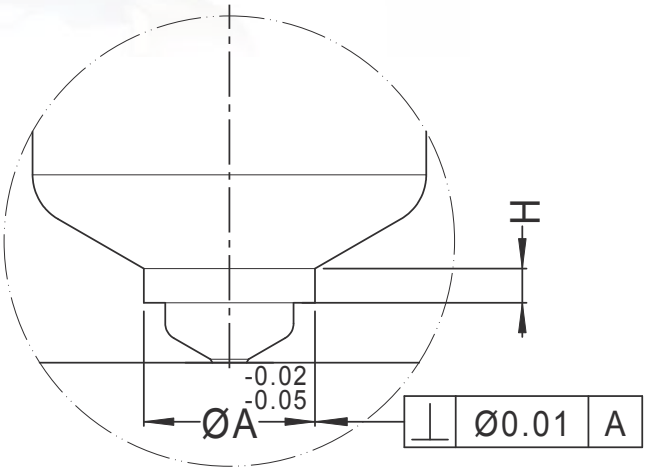

系列	产品编码	A	B	H
A2/3-04	TIM00900615	9	6	1.5
A2MT-05	TIM01400803	14	8	3
A2/3-05	TIM01601003	16	10	3
A1-1	TIM01701103	17	11	3
A2/3-07	TIM01801203	18	12	3
A1-2	TIM02001403	20	14	3

OS 咀帽

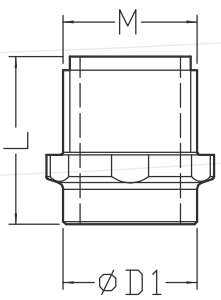

(mm)

系列	产品编码	M	D1	L
04	A3OS030706	M7x0.75	6	10
MT 04	A3SL650908	M9x0.75	8	11.2
	A3SL6509086			
05	A3OS11010	M10x0.75	10	12.5
	A3OS11010-MAG			
07	A3OS21212	M12x0.75	12	15.5
	A3OS21212-MAG			
10	A3OS31618	M16x1.5	18	21.5
17	A3OS42426	M24x1.5	26	24.5
24	A3OS244040	M40x1.5	40	35.5
	A3OS244040-MAG			

PS 咀帽

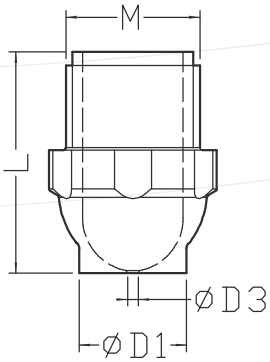

(mm)

系列	产品编码	M	D1	D3	L
04	A3PS030706	M7x0.75	6	≥0.6	10
05	A3PS10810	M10x0.75	8	≥0.8	16.5
07	A3PS21012	M12x0.75	10	≥0.8	19.5
10	A3PS31416	M16x1.5	14	≥2.0	26.5

SX 咀帽

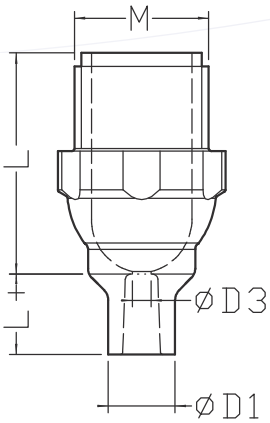

(mm)

系列	产品编码	M	D1	D3	L	L+
04	A3SX030507	M7x0.75	5	≥0.6	10	5
05	A3SX10510	M10x0.75	5	≥1.4	16.5	6
07	A3SX20712	M12x0.75	7	≥1.8	19.5	7
10	A3SX31016	M16x1.5	10	≥2.5	26.5	7

PX 咀帽

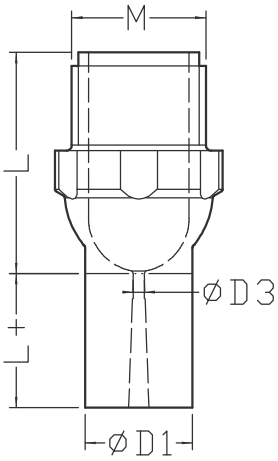

(mm)

系列	产品编码	M	D1	D3	L	L+
04	A3PX030706	M7x0.75	6	≥0.6	10	5
05	A3PX10810	M10x0.75	8	≥0.8	16.5	10
	A3PX10810-BA			≥1.5		6
	A3PX10810-MAG			≥0.8		10
07	A3PX21012	M12x0.75	10	≥0.8	19.5	15
10	A3PX31416	M16x1.5	14	≥2	26.5	15

GS 咀帽

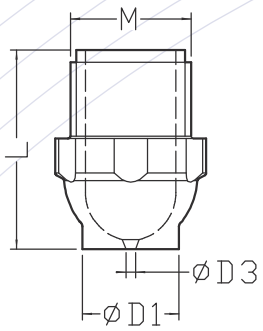

(mm)

系列	产品编码	M	D1	D3	L
05	A3GS10810	M10x0.75	8	≥0.8	16.5
07	A3GS21012	M12x0.75	10	≥1.0	19.5

VX 咀帽

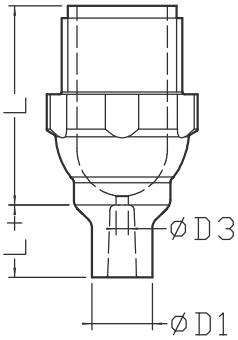

(mm)

系列	产品编码	M	D1	D3	L	L+
05	A3VX10510	M10x0.75	5	≥1.0	16.5	6
07	A3VX20712	M12x0.75	7	≥1.5	19.5	7
10	A3VX31016	M16x1.5	10	≥2.0	26.5	7

GX 咀帽

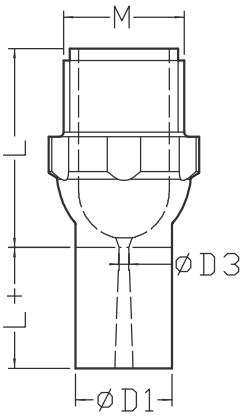

(mm)

系列	产品编码	M	D1	D3	L	L+
05	A3GX10810	M10x0.75	8	≥0.8	16.5	10
07	A3GX21012	M12x0.75	10	≥1.0	19.5	15
10	A3GX31416	M16x1.5	14	≥1.5	26.5	15

ENX 咀帽

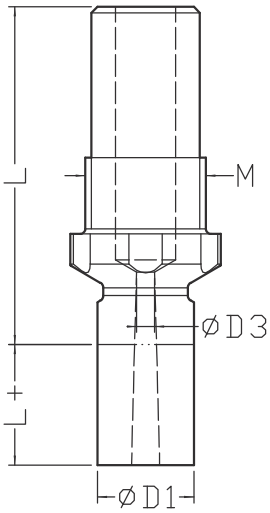

(mm)

系列	产品编码	M	D1	D3	L	L+
10	A3ENX31416	M16x1.5	14	≥2.0	40	15
17	A3ENX42024	M24x1.5	20	≥1.0	45	20
24	A3ENS243540	M40x1.5	35	≥12	74	0

TN 咀尖

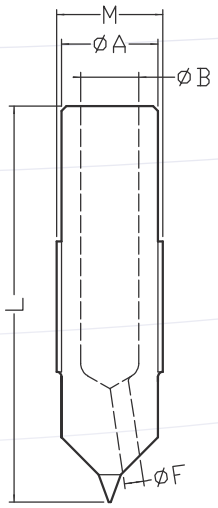

(mm)

系列	产品编码	M	A	B	L	F	浇口数量
A1TN1	A1TN130151	M8x0.75	7.1	4	30	1.5	3
	A1TN130153					1.5	3
	A1TN130221					2.2	1
A1TN2	A1TN241201	M11x0.75	10	6	41	2	3
	A1TN241203					2	3
	A1TN241301					3	1
A1TN3	A1TN349301	M15x1.0	13.5	9	49	3	3
	A1TN349303					3	3
	A1TN349431					4.3	1
A1TN4	A1TN452451	M22x1.5	20.5	14	52	4.5	3
	A1TN452453					4.5	3
	A1TN452601					6	1

TP 咀尖

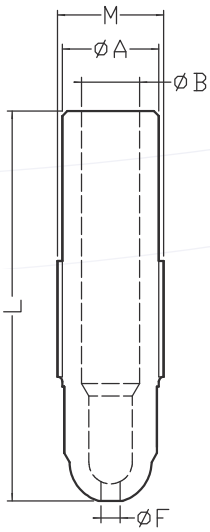

(mm)

系列	产品编码	M	A	B	L	F
A1TP1	A1TP129151	M8x0.75	7.1	4	29.35	1.5
A1TP2	A1TP240201	M11x0.75	10	6	40.35	2
	A1TP240001					0
A1TP3	A1TP348251	M15x1.0	13.5	9	48.2	2.5
A1TP4	A1TP451301	M22x1.5	20.5	14	51.1	3

TV 咀尖

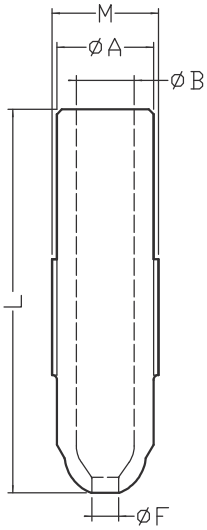

(mm)

系列	产品编码	M	A	B	L	F
A1TV1	A1TV128171	M8x0.75	7.1	4	28.7	1.7
	A1TV128173					
A1TV2	A1TV239271	M11x0.75	10	6	39.7	2.7
	A1TV239273					
A1TV3	A1TV347371	M15x1.0	13.5	9	47.3	3.7
	A1TV347373					
A1TV4	A1TV450621	M22x1.5	20.5	14	50.3	6.2
	A1TV450623					

TN 咀尖

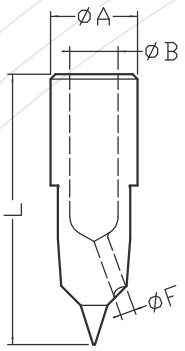

(mm)

系列	产品编码	A	B	L	F	浇口数量
04	A3TN0306161-1	6	4	16	1.5	1
	A3TN0306161-2					2
	A3TN0306163-1					1
MT-04	A3TN0465251	8	4	25	1.5	3
	A3TN0465253-1				2.2	1
05	A3TN109281-1	9	5	28	2.5	1
	A3TN109281-3				1.5	3
	A3TN109283-1				2.5	1
	A3TN109284-1				2.5	1
07	A3TN211351-1	11	7	35	3.3	1
	A3TN211351-3				2	3
	A3TN211353-1				3.3	1
	A3TN211354-1				3.3	1
10	A3TN314401-1	14	10	40	4.5	1
	A3TN314401-3				3	3
	A3TN314403-1				4.5	1
	A3TN314404-1				4.5	1
17	A3TN422451-1	22	17	45	6	1
	A3TN422451-3				4.5	3
	A3TN422453-1				6	1
24	A3TN2436741-1	36.5	24	74	10	1
	A3TN2436741-3				6	3
	A3TP2436701				10	1

加长 TN 咀尖

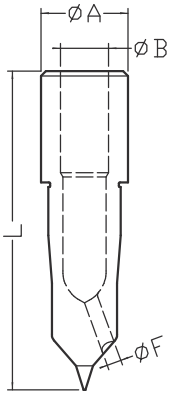

(mm)

系列	产品编码	A	B	L	F	浇口数量
05	A3TN109331-1	9	5	33	2.5	1
	A3TN109331-3				1.5	3
07	A3TN211401-1	11	7	40	3.3	1
	A3TN211401-3				2	3

TP 咀尖

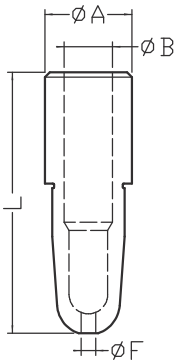

(mm)

系列	产品编码	A	B	L	F
04	A3TP030615	6	4	15	1.5
05	A3TP109271	9	5	27	1.5
07	A3TP211331	11	7	33.8	2.75
10	A3TP31438	14	10	38.6	3
17	A3TP42243	22	17	43.5	4
24	A3TP2436741-3	36.5	24	70.5	5

TV 咀尖

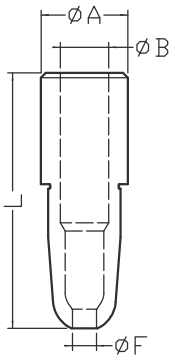

(mm)

系列	产品编码	A	B	L	F
05	A3TV109261	9	5	26.4	2.5
	A3TV109263				
07	A3TV211331	11	7	33.4	3
	A3TV211333				
10	A3TV314381	14	10	37.8	4.5
	A3TV314383				

系列	产品编码	ID	H
A1-1	F-S-SPRINGCLIP-1110	11.1	1
A1-2	F-S-SPRINGCLIP-1310	13.8	1
A1-3	F-S-SPRINGCLIP-1912	19.5	1.2
A1-4	F-S-SPRINGCLIP-2412	24.2	1.2
A2/3-04	F-S-SPRINGCLIP-8408	8.4	0.8
A2/3-05	F-S-SPRINGCLIP-1210	12	1
A2/3-07	F-S-SPRINGCLIP-1410	14.7	1
A2/3-10	F-S-SPRINGCLIP-1912	19.5	1.2
A2/3-17	F-S-SPRINGCLIP-2515	25.9	1.5
A2/3-24	F-S-CUSH-00458	45.8	2
A2MT-04 CC10	F-S-SPRINGCLIP-1912	19.5	1.2
A2/3MT04 cc16	F-S-SPRINGCLIP-2412	24.2	1.2
A2/3MT05 cc24	F-S-SPRINGCLIP-3517	35.2	1.75
A2/3MT05 cc32	F-S-SPRINGCLIP-4117	41.5	1.75

热咀保护套

系列	产品编码
A1-1	RFT120120-040
	RFT120120-050
	RFT120120-060
	RFT120120-080
	RFT120120-100
	RFT120120-120
A1-2	RFT224200-040
	RFT224200-060
	RFT224200-080
	RFT224200-100
	RFT224200-120
	RFT224200-140
	RFT224200-160
A1-3	RFT334200-060
	RFT334200-080
	RFT334200-100
	RFT334200-120
	RFT334200-140
	RFT334200-160
	RFT334200-180
A1-4	RFT438200-080
	RFT438200-100
	RFT438200-120
	RFT438200-140
	RFT438200-160
	RFT438200-180
	RFT438200-200

系列	产品编码
A2-04	GRFT113120-050
	GRFT113120-060
	GRFT113120-080
	GRFT113120-100
A2-05	GRFT120120-040
	GRFT120120-050
	GRFT120120-060
	GRFT120120-080
	GRFT120120-100
	GRFT120120-120
A2-07	GRFT224200-040
	GRFT224200-060
	GRFT224200-080
	GRFT224200-100
	GRFT224200-120
	GRFT224200-140
	GRFT224200-160
A2-10	GRFT334200-060
	GRFT334200-080
	GRFT334200-100
	GRFT334200-120
	GRFT334200-140
	GRFT334200-160
	GRFT334200-180

系列	产品编码
A2MT-04	RFT334200-040
	RFT334200-080
A2MT-04	RFT438200-060
	RFT438200-080
A2MT-05	MTRFT548073
	MTRFT556073

系列	产品编码
A2 MEGA	RFT2460300-M
	RFT2460400-M
	RFT2460500-M

系列	产品编码
A2XL-10	RFT334200-M
	RFT334250-M
	RFT334300-M
	RFT334350-M
	RFT334400-M
	RFT334450-M
	RFT334500-M
A2XL-17	RFT438250-M
	RFT438300-M
	RFT438350-M
	RFT438400-M
	RFT438450-M
	RFT438500-M

系列	产品编码
A3-05	GRFT120120-064
	GRFT120120-074
	GRFT120120-094
	GRFT120120-114
	GRFT120120-134
A3-07	GRFT224200-074
	GRFT224200-094
	GRFT224200-114
	GRFT224200-134
	GRFT224200-154
	GRFT224200-174

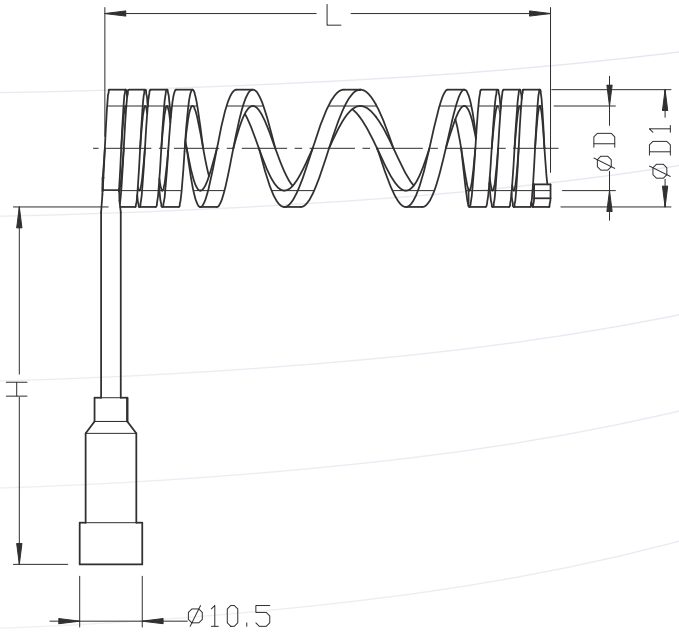

盘管式发热线

盘管式发热线可使热咀均匀加热，发热线内不含感温线，需另外配置感温线。使用电压为230V。每根发热线需单独控温，以确保温度均匀。即使加热器不断持续升温至最大功率，该发热线也不容易损坏。发热线长度可根据热咀长度进行调整。

产品编码	ΦD/mm	ΦD1/mm	L/mm	功率/W	H
CS20080500200	8.3	10.6	50	200	70
CS20080600250	8.3	10.6	60	200	
CS20080800300	8.3	10.6	80	225	
CS20081000350	8.3	10.6	100	250	
CS14120330200	12.3	16.7	33	200	70
CS14120430200	12.3	16.7	43	200	
CS14120530225	12.3	16.7	53	225	
CS14120730250	12.3	16.7	73	250	
CS14120930350	12.3	16.7	93	350	
CS14121130350	12.3	16.7	113	350	
CS14150310260	15.3	19.7	31	260	70
CS14150510300	15.3	19.7	51	300	
CS14150710350	15.3	19.7	71	350	
CS14150910450	15.3	19.7	91	450	
CS14151110450	15.3	19.7	111	450	
CS14151310500	15.3	19.7	131	500	
CS14151510550	15.3	19.7	151	550	
CS14210330300	21.3	25.7	33	300	50
CS14210490400	21.3	25.7	49	400	
CS14210690450	21.3	25.7	69	450	
CS14210890500	21.3	25.7	89	500	
CS14211090600	21.3	25.7	109	600	
CS14211290650	21.3	25.7	129	650	
CS14211490700	21.3	25.7	149	700	
CS14211690750	21.3	25.7	169	750	
CS01280520500	28.3	33.7	52	500	50
CS01280680600	28.3	33.7	68	600	
CS01280880700	28.3	33.7	88	700	
CS01281080750	28.3	33.7	108	750	
CS01281280800	28.3	33.7	128	800	
CS01281480850	28.3	33.7	148	850	
CS01281680900	28.3	33.7	168	900	
CS01281880950	28.3	33.7	188	950	

产品编码	ΦD/mm	ΦD1/mm	L/mm	功率/W	H
CS01370720700	37.8	43.2	72	700	50
CS01430720900	37.8	43.2	72	900	
CS14210500250-1	21.3	25.7	50	250	50
CS14211250500-2-M	21.3	25.7	125	500	
CS14211750650-2-M	21.3	25.7	175	650	
CS14212250750-2-M	21.3	25.7	225	750	
CS14212750900-2-M	21.3	25.7	275	900	
CS14213251000-2-M	21.3	25.7	325	1000	
CS14213751400-2-M	21.3	25.7	375	1400	
CS14214251500-2-M	21.3	25.7	425	1500	
CS01280500350-1	28.3	33.7	50	350	50
CS01281750800-2-M	28.3	33.7	175	800	
CS01282250950-2-M	28.3	33.7	225	950	
CS01282751200-2-M	28.3	33.7	275	1200	
CS01283251350-2-M	28.3	33.7	325	1350	
CS01283751550-2-M	28.3	33.7	375	1550	
CS01284251750-2-M	28.3	33.7a	425	1750	
CS01490800750-1	49.8	55.2	80	750	50
CS01491871800-2-M	49.8	55.2	187	1800	
CS01492871800-2-M	49.8	55.2	287	1800	
CS01493871800-2-M	49.8	55.2	387	1800	

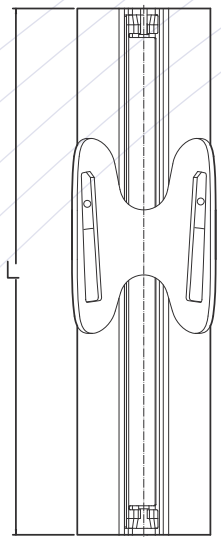

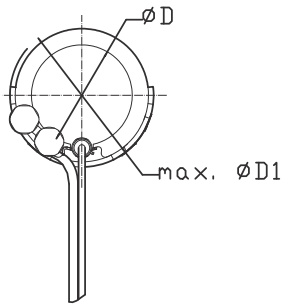

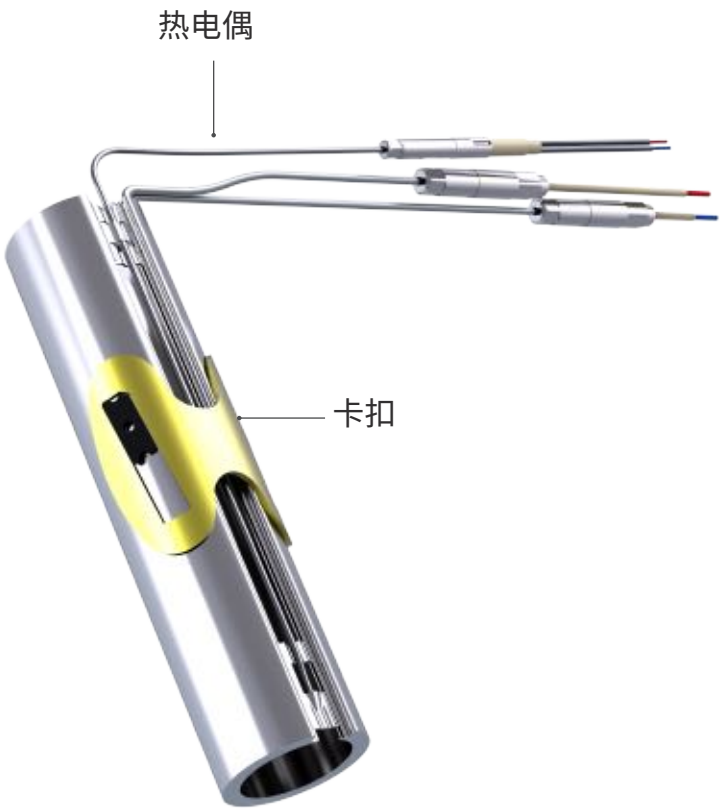

我们和我们发热线供应商共同开发出来的一款适用于设计和应用的一个系列热咀。无论熔融温度和模具温度如何，这系列的热咀有着非常精准的温度曲线，正因为这样，我们命名这系列发热线为THE STRAIGHT!
当然也符合我们的承诺，容易安装和维护。

产品编码	ΦD/mm	ΦD1/mm	L/mm	功率/W	卡扣	备用热电偶
HS15150310160	15.5	23	31	160	1	TC00160160-17
HS15150430229			43	229	1	TC00160160-26
HS15150560239			56	239	1	TC00160160-39
HS15150690248			69	248	1	TC00160160-26
HS15150810258			81	258	1	TC00160210-29
HS15150940267			94	267	2	
HS15151070277			107	277	2	
HS15151320295			132	295	2	TC00160260-29
HS15151580314			158	314	2	

细小的热电偶用于探测HEATLOCK热咀的温度，也是靠探针顶尖处探测温度。探针可弯制半径≥3MM，可探测温度≤400°C，Ø3MM接线端也可因为温度上升而达到最大值260°C。

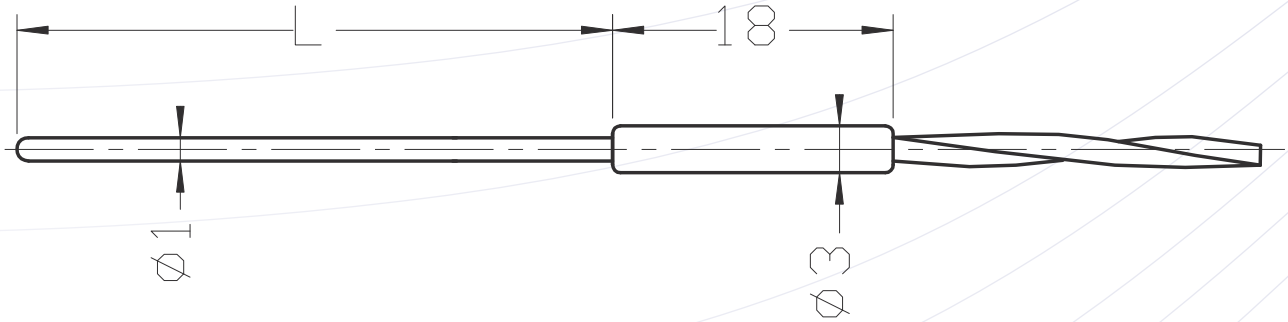

产品编码	L
TC00140195	45
TC00140200	55
TC00140210	75
TC00140220	100
TC00140230	110
TC00140250	160
TC00140270	210
TC00140290	260
TC00140310	300
TC00140330	340
TC00140350	380

产品编码	L	定位圈位置
TC00160160-17	160	17
TC00160160-26	160	26
TC00160160-39	160	39
TC00160210-29	210	29
TC00160260-29	260	29

TC00160热电偶带定位圈，作为HP发热线的备用热电偶。

咀身钛合金圈

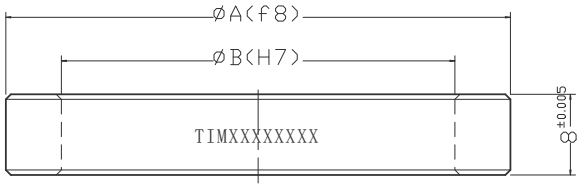

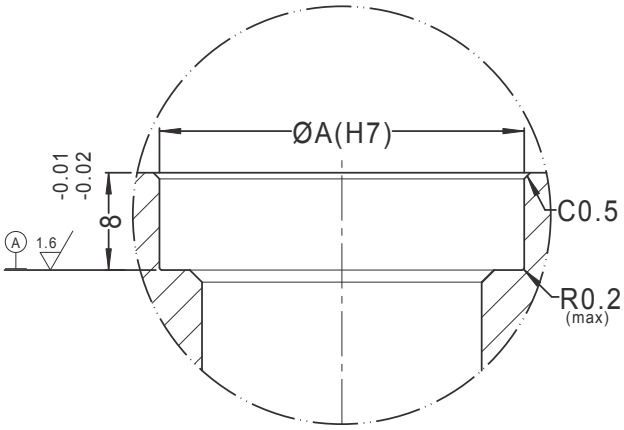

系列	产品编码	A	B
A2-04	TIM02301708	23	17
A1-1/A2-05	TIM03002308	30	23
A1-2/A2-07	TIM03602708	36	27
	TIM04002708	40	27
	TIM05002708	50	27
A1-3/A2-10	TIM05003908	50	39
A1-4/A2-17	TIM05404408	54	44
A2MT-04	TIM05404408	65	53
A2MT-05	TIM07306108	73	61

A1 咀身

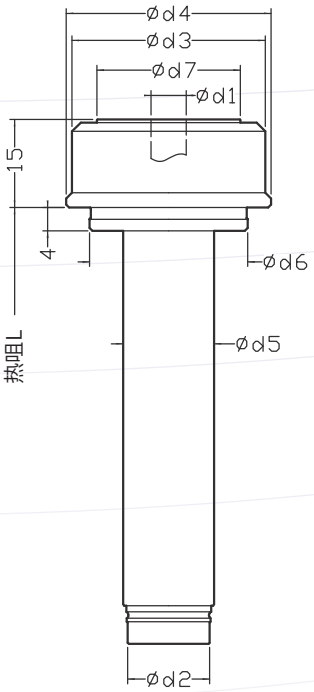

(mm)

系列	产品编码	热咀L	d1	d2	d3	d4	d5	d6	d7
A1BD1	A1BD104011	40	6-4	11	27	29	12.5	23	18
	A1BD105011	50							
	A1BD106011	60							
	A1BD108011	80							
	A1BD110011	100							
	A1BD112011	120							
A1BD2	A1BD204014	40	6	14	33	35	15.5	27	24.5
	A1BD206014	60							
	A1BD208014	80							
	A1BD210014	100							
	A1BD214014	120							
	A1BD214014	140							
	A1BD216014	160							
A1BD3	A1BD306019	60	9	19	47	48	21.5	39	32
	A1BD308019	80							
	A1BD310019	100							
	A1BD312019	120							
	A1BD314019	140							
	A1BD316019	160							
	A1BD318019	180							
A1BD4	A1BD408025	80	14	25	51	52	28.5	44	34.5
	A1BD410025	100							
	A1BD412025	120							
	A1BD414025	140							
	A1BD416025	160							
	A1BD418025	180							
	A1BD420025	200							

A1EN 咀身

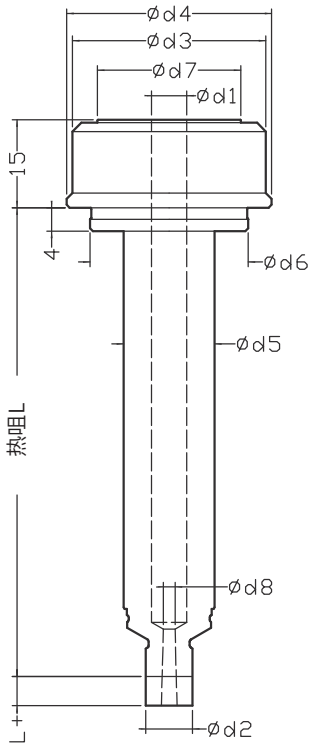

(mm)

系列	产品编码	热咀L	L+	d1	d2	d3	d4	d5	d6	d7	d8
A1EN1	A1EN104006	40	5	6-4	11	27	29	12.5	23	18	1.5
	A1EN105006	50									
	A1EN106006	60									
	A1EN108006	80									
	A1EN110006	100									
	A1EN112006	120									
A1EN2	A1EN204008	40	5	6	14	33	35	15.5	27	24.5	2
	A1EN206008	60									
	A1EN208008	80									
	A1EN210008	100									
	A1EN212008	120									
	A1EN214008	140									
	A1EN216008	160									
A1EN3	A1EN306012	60	10	9	19	47	48	21.5	39	32	2
	A1EN308012	80									
	A1EN310012	100									
	A1EN312012	120									
	A1EN314012	140									
	A1EN316012	160									
	A1EN318012	180									
A1EN4	A1EN408016	80	20	14	25	51	52	28.5	44	34.5	3
	A1EN410016	100									
	A1EN412016	120									
	A1EN414016	140									
	A1EN416016	160									
	A1EN418016	180									
	A1EN420016	200									

热咀安装孔尺寸请见热咀目录书.

A2 咀身

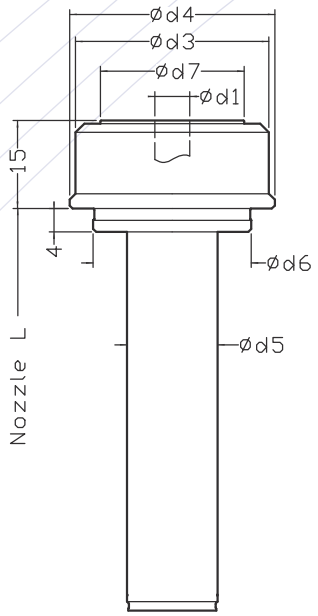

(mm)

系列	产品编码	热咀L	d1	d3	d4	d5	d6	d7
04	A2BD105004	50	5-4	21	23	8.5	17	14
	A2BD105004	60						
	A2BD105004	80						
	A2BD105004	100						
05	A2BD104005	40	5	27	29	12.5	23	18
	A2BD105005	50						
	A2BD106005	60						
	A2BD108005	80						
	A2BD110005	100						
	A2BD112005	120						
07	A2BD204007	40	7	33	35	15.5	27	24.5
	A2BD206007	60						
	A2BD208007	80						
	A2BD210007	100						
	A2BD212007	120						
	A2BD214007	140						
	A2BD216007	160						
10	A2BD306010	60	10	47	48	21.5	39	32
	A2BD308010	80						
	A2BD310010	100						
	A2BD312010	120						
	A2BD314010	140						
	A2BD316010	160						
	A2BD318010	180						
10-XL	A2BD320010-M	≤200	10	47	48	21.5	39	32
	A2BD325010-M	≤250						
	A2BD330010-M	≤300						
	A2BD335010-M	≤350						
	A2BD340010-M	≤400						
	A2BD345010-M	≤450						
	A2BD350010-M	≤500						
17-XL	A2BD425017-M	≤250	17	51	52	28.5	44	34.5
	A2BD430017-M	≤300						
	A2BD435017-M	≤350						
	A2BD440017-M	≤400						
	A2BD445017-M	≤450						
	A2BD450017-M	≤500						

A2-07SC 咀身

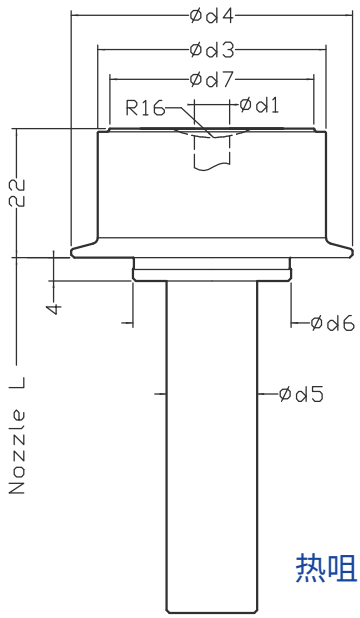

(mm)

系列	产品编码	热咀L	d1	d3	d4	d5	d6	d7
07	A2SCBD203507	35	7	39	48	15.5	27	34.8
	A2SCBD205007	50						
	A2SCBD206007	60						
	A2SCBD207507	75						
	A2SCBD208507	85						
	A2SCBD210007	100						
	A2SCBD211007	110						
	A2SCBD213507	135						
	A2SCBD216007	160						

热咀安装孔尺寸请见热咀目录书.

A2-MT 咀身

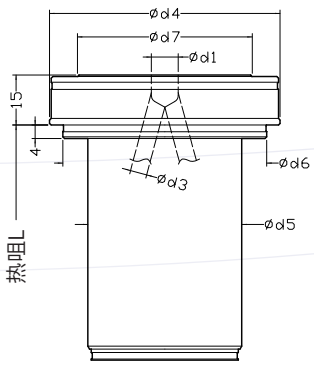

系列	产品编码	热咀L	d1	d3	d4	d5	d6	d7
04	A2MBD04040102	40	8	4	48	21.5	39	32
	A2MBD04080102	80						
	A2MBD04060162	60	8	4	52	28.5	44	34.5
	A2MBD04080162	80						
	A2MBD04060164	60						
	A2MBD04080164	80						
04	A2MBD05080242	80	8	5	48	38	53	43.5
	A2MBD05080243	80						
	A2MBD05080244	80						
	A2MBD05080322	80	8	5	56	46	61	51.5
	A2MBD05080323	80						
	A2MBD05080324	80						

A3 咀身

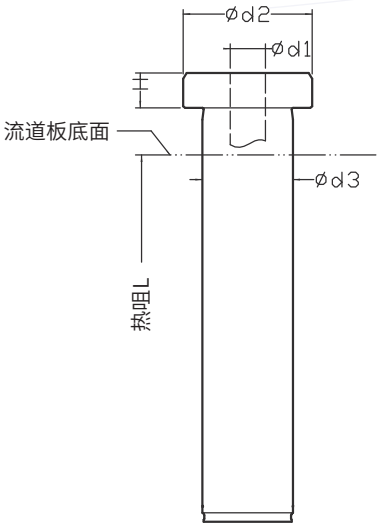

系列	产品编码	热咀L	H	d1	d2	d3
04	A3BD106404	64	4	5-4	12	8.5
	A3BD107404	74				
	A3BD109404	94				
	A3BD111404	114				
05	A3BD106405	64	6	5	18	12.5
	A3BD107405	74				
	A3BD109405	94				
	A3BD111405	114				
	A3BD113405	134				
07	A3BD207407	74	6	7	22	15.5
	A3BD209407	94				
	A3BD211407	114				
	A3BD213407	134				
	A3BD215407	154				
	A3BD217407	174				

热咀安装孔尺寸请见热咀目录书.

密封钢圈

零件编码	I. ¢ mm	O. ¢ mm
ORING00500	9.56	12.70
ORING00608	11.10	14.27
ORING00610	14.27	17.45
ORING00615	15.90	19.05
ORING00620	17.45	20.65
ORING00630	19.05	22.23
ORING00640	23.80	26.97
ORING00645	25.43	28.58
ORING00650	26.97	30.18

为了密封热流道系统的交接处。这密封圈是不锈钢管根据密封标准制作而成。当塑料从进料口进入到流道，A尺寸管状内孔，更能使自身的压力增加。这就增加了密封的能力。

密封圈孔规格

零件编码	A $^{+0.1}_{-0.0}$	C
ORING00500	12.83	8.89
ORING00608	14.40	10.46
ORING00610	17.59	13.65
ORING00615	19.18	15.24
ORING00620	20.76	16.83
ORING00630	22.35	18.42
ORING00640	27.15	23.16
ORING00645	28.70	24.76
ORING00650	30.29	26.35

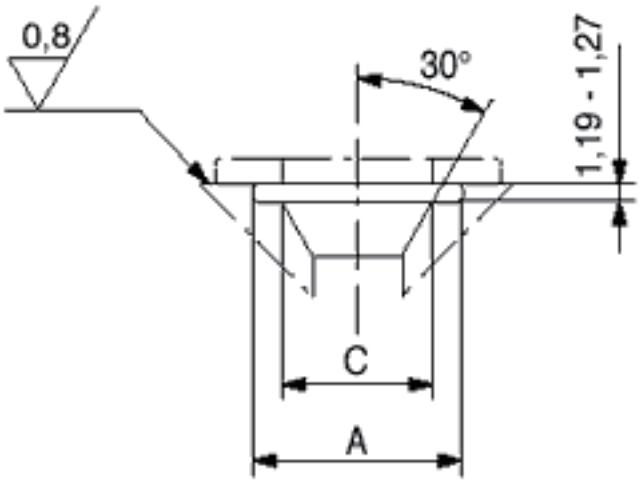

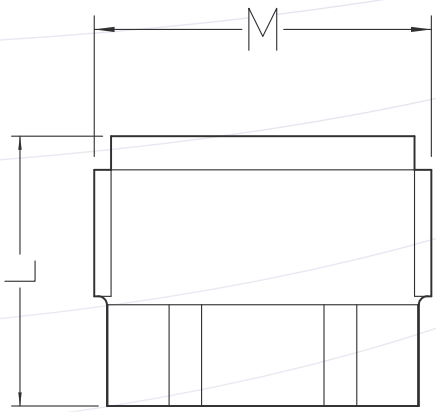

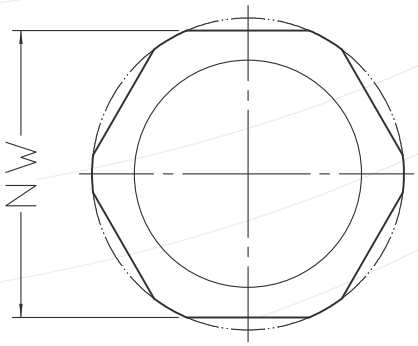

(mm)

系列	产品编码	M	L	NW
04	A3KG1413	M14x1.0	13	11
05	A3KG2016	M20x1.0	16	17
07	A3KG2416	M24x1.0	16	20

流道板咀帽扭力表

产品编码	扭力（Nm）
A3KG1413	30
A3KG2016	90
A3KG2416	145

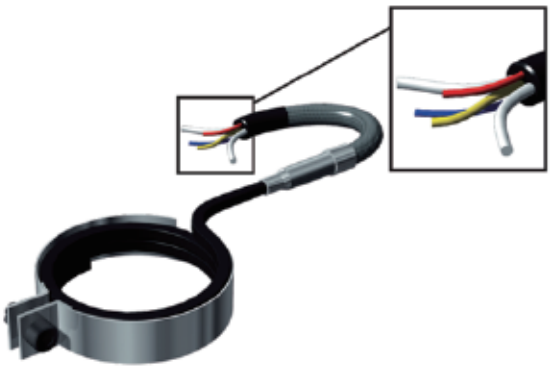

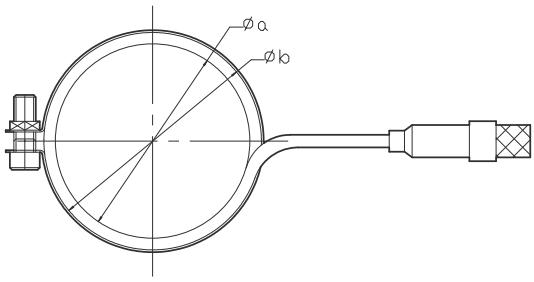

电源线	褐色	电源线
	黄色/绿色	地线
热电偶	白色	负极（-）
	黑色	正极（+）

系列	零件编码	规格	a	b	功率
A2-04	BH121150	21x10	21	27	150
A1-1	BH127150	33x10	27	33	150
A1-T-1	BH230200	36x10	30	36	200
A1-2	BH233200	39x10	33	39	200
A1-T-2	BH235250	41x10	35	41	250
A1-3/XL	BH347250	53x10	47	53	250
A1-4/XL	BH451300	57x10	51	57	300
MEGA	BO74015600	74x15	74	80	600

单咀应用：除PE,PP和PS外的聚合体塑料都建议增加一条咀头发热线在进胶口。

提示：咀头发热线与热咀发热线建议分开控制温度。

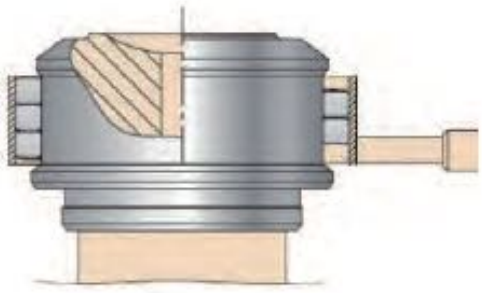

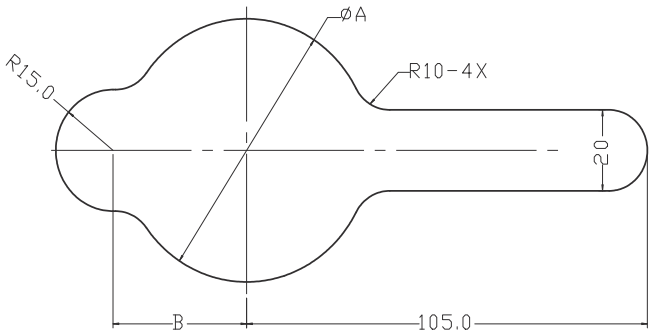

咀头发热线开孔尺寸

咀头发热线的安装:

- 先将钢套拆开；
- 将发热线安装在热咀的头部；
- 将钢套装到发热线上并锁紧螺丝。

系列	零件编码	A	B
A2-04	BH121150	34	15
A1-1	BH127150	40	30
A1-T-1	BH230200	43	32
A1-2	BH233200	45	32
A1-T-2	BH235250	48	34
A1-3/XL	BH347250	62	40
A1-4/XL	BH451300	65	40
MEGA	BO74015600	90	60

系列	产品编码
A1-1	A11FXTN0907
A1-2	A12FXTN1210
A1-3	A13FXTN1513
A1-4	A14FXTN2220
A2MT-04	A2MTFX1114
	A2MTFX1113
	A2MTFXXS84020
A3-04	A304FXFR0813
A2MT-05/A3-05	A305FXFR0813
A3-07	A307FXFR1915
A3-10	A310FXFR3122
A3-17	A317FXFR3727

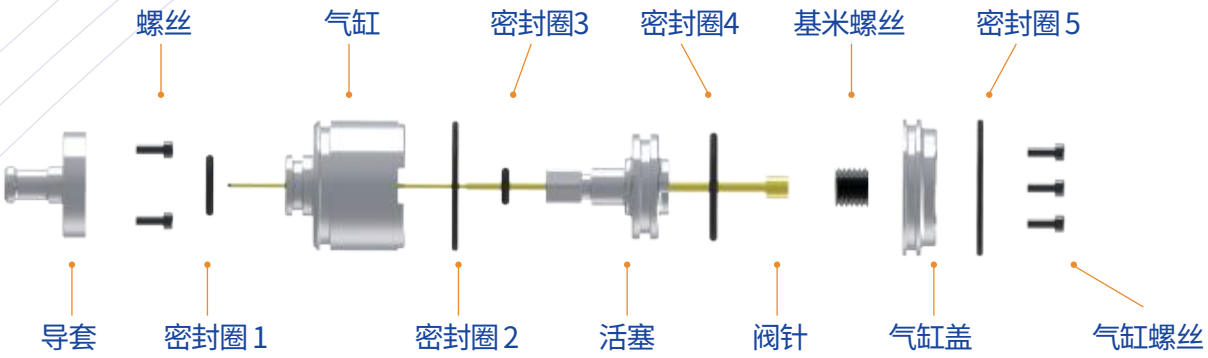

目　录

导套	104
气缸	105
活塞	106
气缸盖	107
阀针	108
密封圈	109

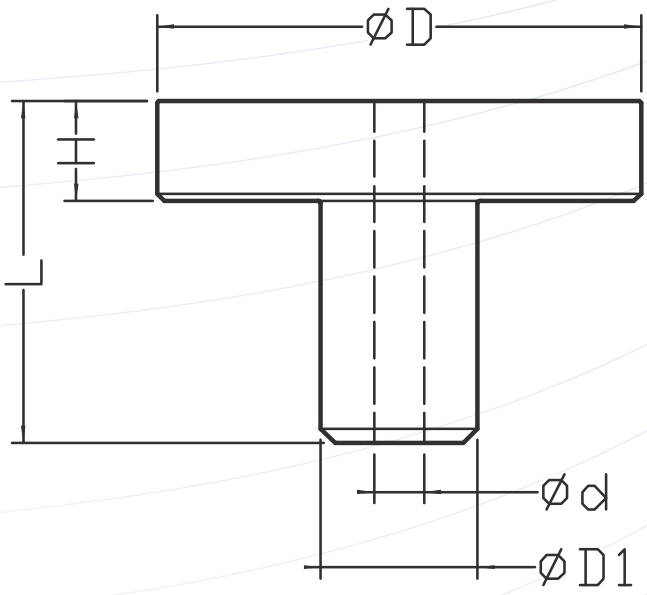

(mm)

产品编码	D	D1	d	H	L
CPVS063124	31	11	3.5	7	17
CPVS093424	34	11	3.5	7	17
CPVS143624	36	13	6	7	17

安装孔尺寸请见热咀目录书。

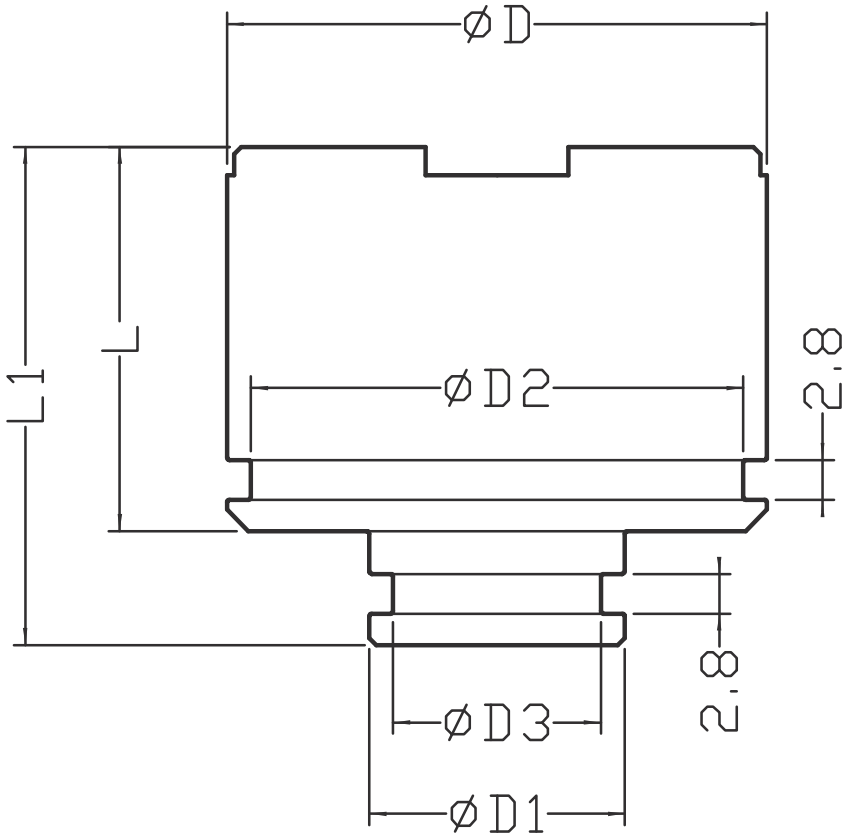

(mm)

产品编码	D	D1	D2	D3	L	L1
CPCY063835	37.95	17.96	34.6	14.6	27	35
CPCY095235	51.95	17.96	48.6	14.6	27	35
CPCY146135	60.95	20.96	57.6	18.1	27	35

安装孔尺寸请见热咀目录书。

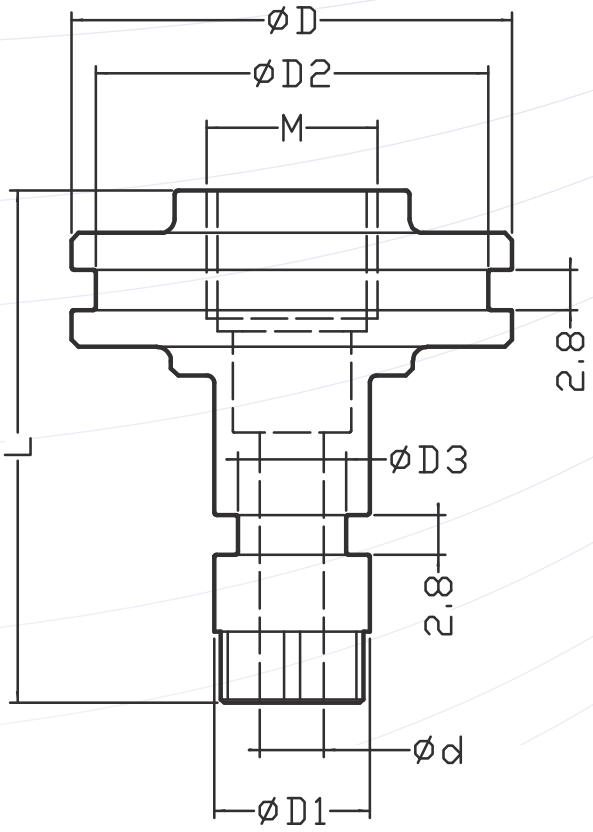

(mm)

产品编码	D	D1	D2	D3	d	M	L
CPCY063835	30.95	10.95	27.6	7.6	4.5	M12x1.5	36
CPCY095235	44.95	10.95	27.6	7.6	4.5	M12x1.5	36
CPCY146135	53.95	13.95	57.6	11.1	7	M12x1.5	36

安装孔尺寸请见热咀目录书。

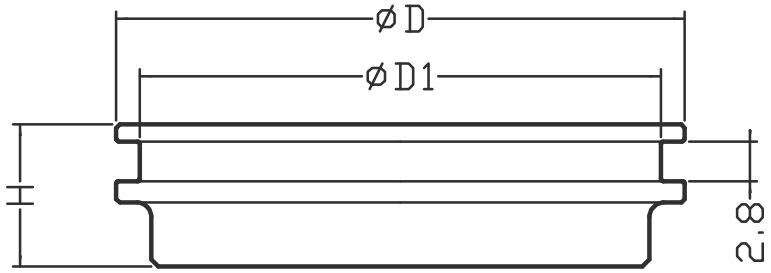

(mm)

产品编码	D1	D2	L
CPCT064010	39.95	36.6	10
CPCT095410	53.95	50.6	10
CPCT146310	62.95	59.6	10

安装孔尺寸请见热咀目录书。

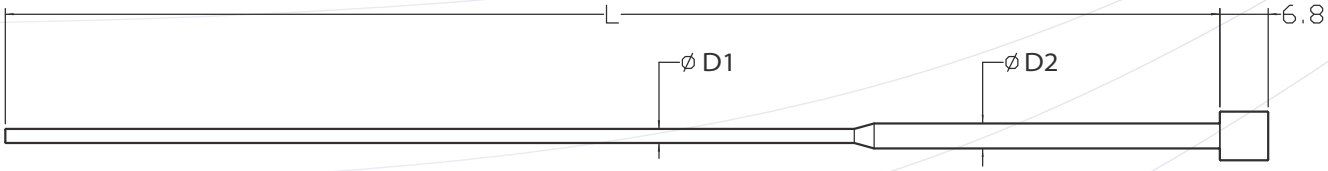

(mm)

产品编码	D1	D2	L
PN0415230	1.5	3.5	230
PN0415230-G2	1.5	3.5	230
PN0620260	2	3.5	260
PN0620260-G2	2	3.5	260
PN0625260	2.5	3.5	260
PN0625260-G2	2.5	3.5	260
PN0625350	2.5	3.5	350
PN0625350-G2	2.5	3.5	350
PN0935280	3.5	3.5	280
PN0935280-G2	3.5	3.5	280
PN0935400	3.5	3.5	400
PN0935400-G2	3.5	3.5	400
PN0935620-M	3.5	3.5	620
PN1460305	6	6	305
PN1460623	6	6	623

不粘涂层G2系列。
高新技术确保不卡针。

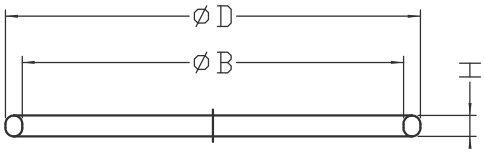

(mm)

产品编码	B	D	H
ORIN-00224	50	54	2
ORIN-00225	41	45	2
ORIN-00226	48	52	2
ORIN-00227	7	11	2
ORIN-00228	14	18	2
ORIN-00231	10	14	2
ORIN-00232	17	21	2
ORIN-00233	27	31	2
ORIN-00234	34	38	2
ORIN-00235	36	40	2
ORIN-00236	57	61	2
ORIN-00237	60	64	2

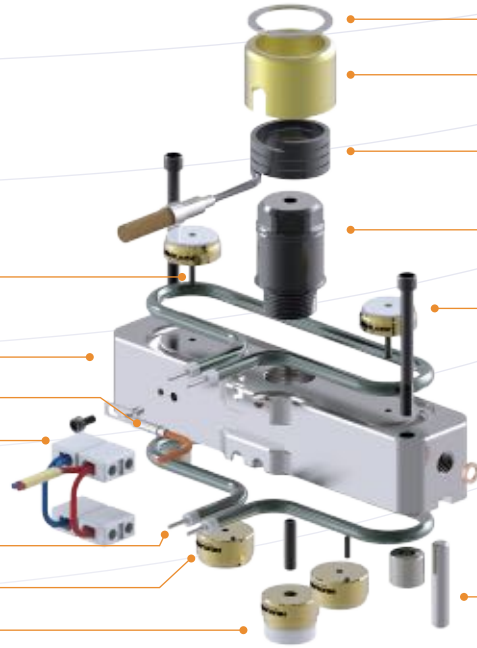

目　录

陶瓷	111
流道板热电偶	114
发热管	115
进料咀	116
进料咀发热线	122
进料咀保护套	123
进料咀卡簧	124
陶瓷连接器	125
铜圈	126
塞针	127
基米螺丝	128
弹簧销	129
管钉	130
流道板	131

节省成本-陶瓷

图表中展示了相同尺寸的4个钢质介子和4个陶瓷介子从分流板传导至模板的热量流失值对比。在我们的实验中，介子的接触面积为450mm²，结果显示了钢质和陶瓷的差异为0.33Wh/mm²，即陶瓷在每一个工作小时、每平方毫米的接触面积中能节省0.33Wh的能源。

示例：

我们的陶瓷隔热介子KEA02（面积=490mm2 ）相对于钢制介子可节省160Wh能源。

总结：

- 卓越的节能性能。
- 传导至模具的热量越少代表模具的冷却要求越低。

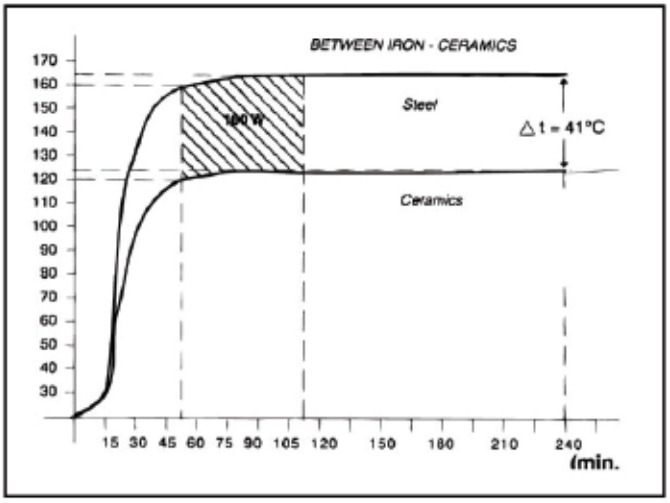

公差为+5/-0μm的微型陶瓷

新款的“微型”系列陶瓷的制造公差全部控制在+5/-0μm之内，这使它们能胜任于精密度要求极高的高型腔应用以保证热流道系统的封胶性能。这个新系列产品同样保证了陶瓷隔热介子在多型腔应用中的互换性。

陶瓷的导热系数为2-3，相对于钛合金的14-15和钢质的22-24。

由于温度被锁定在加热体之中，从热流道到模具的热量流失相应减少。通过实验我们对比了陶瓷介子和钢质介子的热量流失值，验证了每平方毫米的接触面积中陶瓷介子可节省0.33Wh能源。

背托/支撑垫片

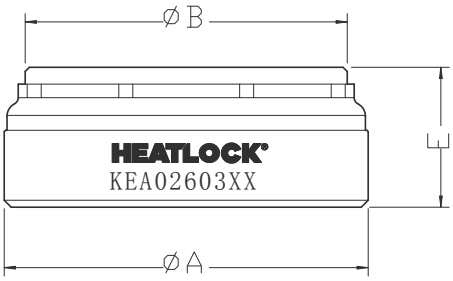

(mm)

产品编码	A	B	E	描述
KEA0260307	26	23	7	A1背托垫片
KEA0260310			10	A3背托垫片
KEA0260314			14	支撑垫片

中央钢垫片

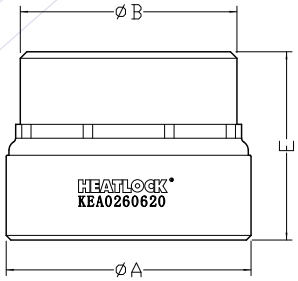

中央钢垫片安装孔

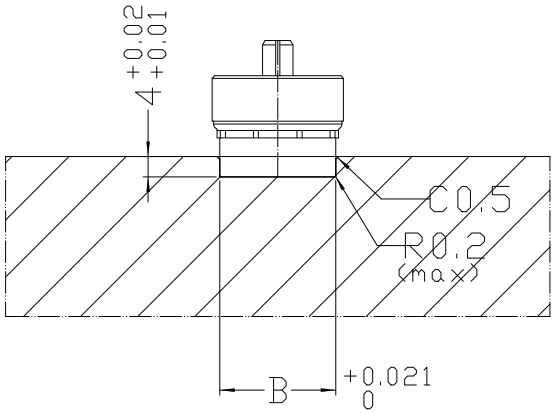

产品编码	A	B	E	描述
KEA0260620	26	23	20	A3系列中央钢垫片

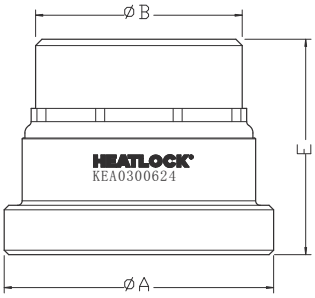

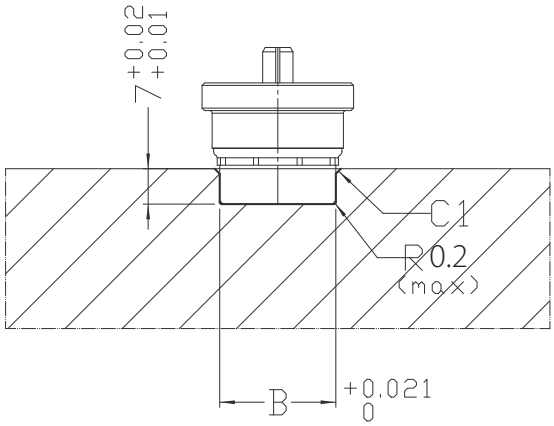

产品编码	A	B	E	描述
KEA0300624	30	23	24	A1系列中央钢垫片

陶瓷圈

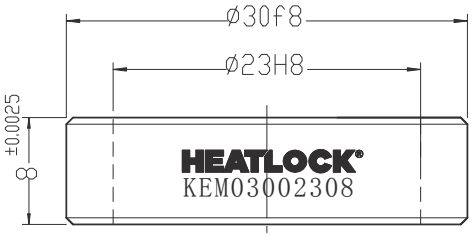

陶瓷圈安装孔

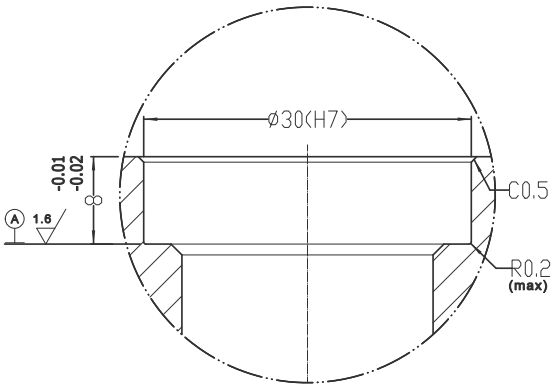

系列	产品编码
A1-1	KEM03002308
A2-05	

感温线的功能是对注塑模具中的温度进行精确测量。

HEATLOCK选用的热电偶为工业标准J型，电缆线由不锈钢网套保护，长度约900MM。

接线方式:

—黑（红）接正极

—白（蓝）接负极

用于测量流道板温度的热电偶，是靠探针顶尖处来探测温度的，可探测温度≤400°C。

在加工热电偶探针的光孔时，为了保证探头与孔的良好接触，请确保孔的深度比探针高度少1MM，如图所示，B=L-1。

细小的热电偶用于探测HEATLOCK热咀的温度，也是靠探针顶尖处探测温度。探针可弯制半径≥3MM，可探测温度≤400°C ，Ø3MM接线端也可因为温度上升而达到最大值260°C。

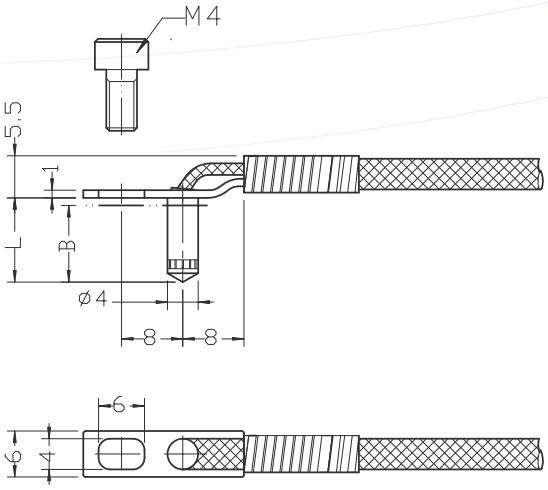

产品编码	L
TC00040180	12

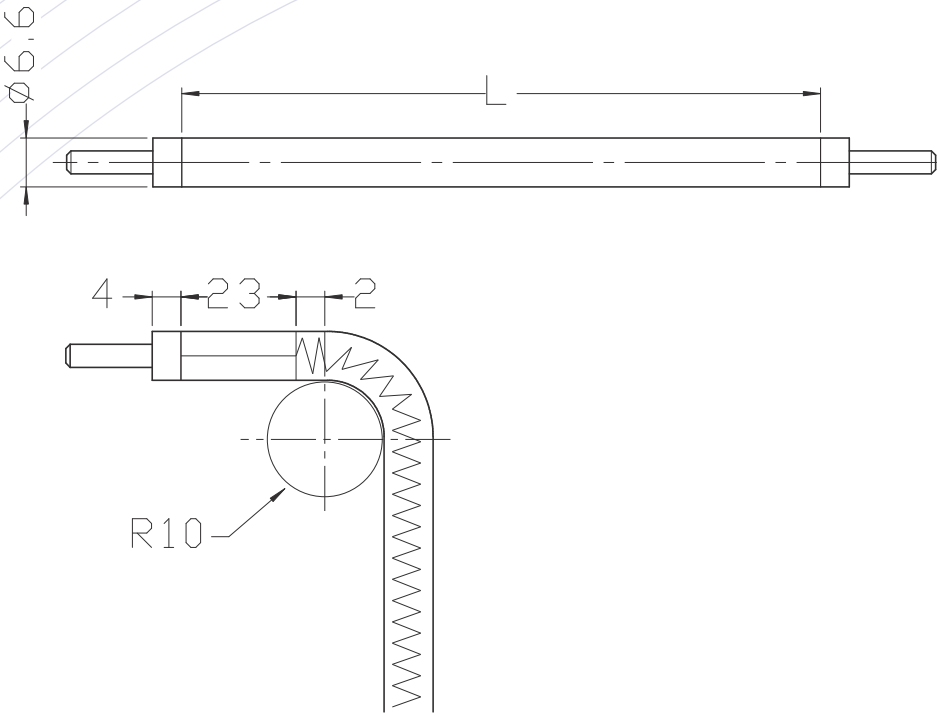

弯制说明：管的包层务必不能因捶打或划伤而受损。
一旦直身管弯制就不能扳回至同一个位置。

产品编码	L	功率	产品编码	L	功率
RH6602750300	275	300	RH6606920850	692	850
RH6603150350	315	350	RH6607010850	701	850
RH6603550400	355	400	RH6607150900	715	900
RH6603950450	395	450	RH6607210900	721	900
RH6604350500	435	500	RH6607330900	733	900
RH6604430500	443	500	RH6607400900	740	900
RH6604750550	475	550	RH6607710950	771	950
RH6605550650	555	650	RH6608081000	808	1000
RH6605600700	560	700	RH6608191050	819	1050
RH6605670700	567	700	RH6608841100	884	1100
RH6606040750	604	750	RH6608901150	890	1150
RH6606160750	616	750	RH6609581200	958	1200
RH6606350800	635	800	RH6609971250	997	1250
RH6606540800	654	800	RH6610701400	1070	1400
RH6606740850	674	850	RH6611501500	1150	1500

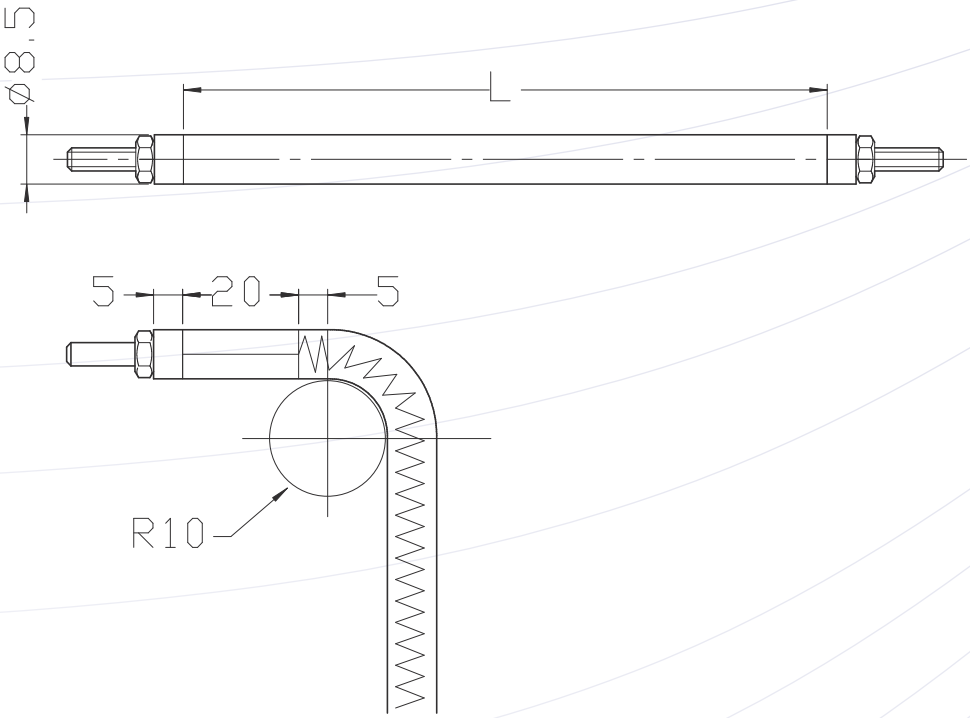

弯制说明：管的包层务必不能因捶打或划伤而受损。一旦直身管弯制就不能扳回至同一个位置。

产品编码	L	功率
RH8502960350	296	350
RH8503250400	325	400
RH8503650450	365	450
RH8504050500	405	500
RH8504450550	445	550
RH8504550550	455	550
RH8504850600	485	600
RH8505670700	567	700
RH8506470850	647	850
RH8506810900	681	900
RH8507270950	727	950
RH8507721000	772	1000
RH8508301100	830	1100
RH8508861200	886	1200
RH8509451250	945	1250
RH8510051300	1005	1300
RH8510801450	1080	1450
RH8511601550	1160	1550
RH8512281650	1228	1650

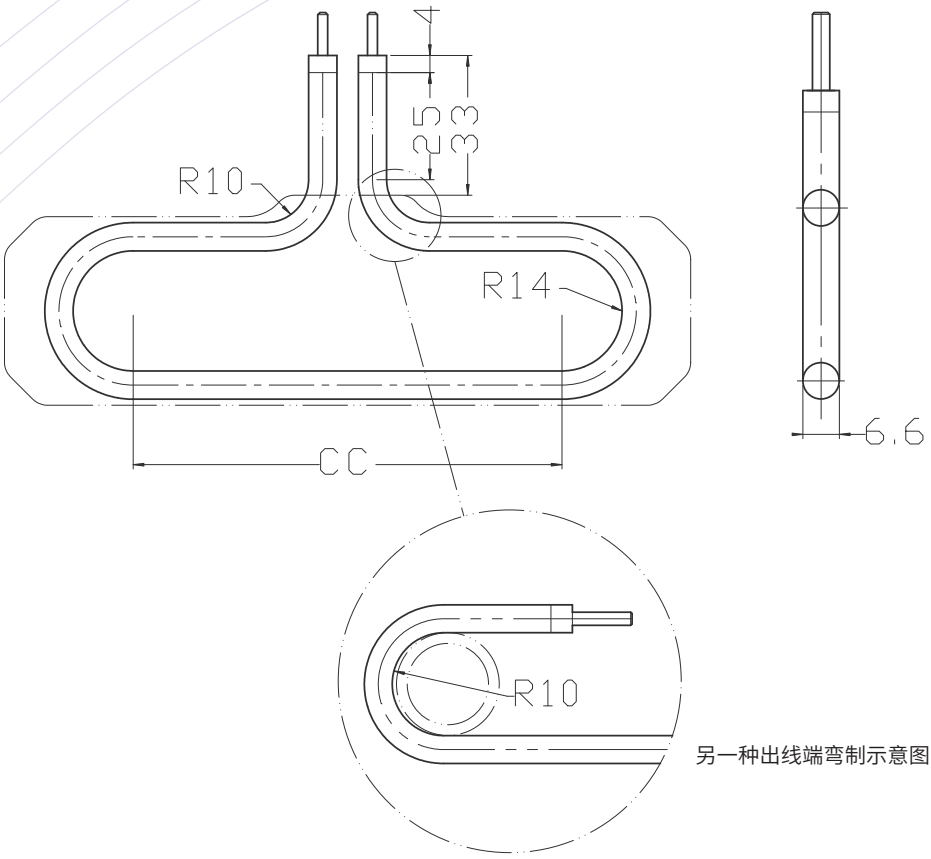

另一种出线端弯制示意图

如需把发热管弯180°，用一条直径至少10mm的管作为支撑。这样会避免发热管受损。

如需更多的信息，请联系Heatlock当地的分销商。最新的信息总可在**www.heatlock.com**上获取。

产品编码	CC	L	功率
MHI0600300	60	275	300
MHI0800350	80	315	350
MHI1000400	100	355	400
MHI1200450	120	395	450
MHI1400500	140	435	500
MHI1600550	160	475	550
MHI2000650	200	555	650
MHI2400800	240	635	800
MHI2800900	280	715	900

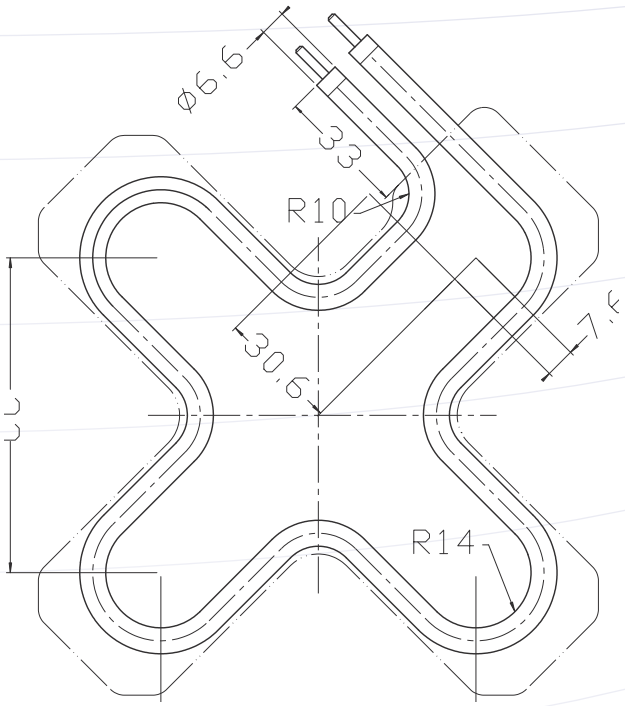

产品编码	CC	L	功率
MHX0600500	60	443	500
MHX0800700	80	560	700
MHX1000850	100	674	850
MHX1200950	120	771	950
MHX1401100	140	884	1100
MHX1601250	160	997	1250
MHX2001600	200	1224	1600
MHX2400900	240	733	900

CC≤100mm

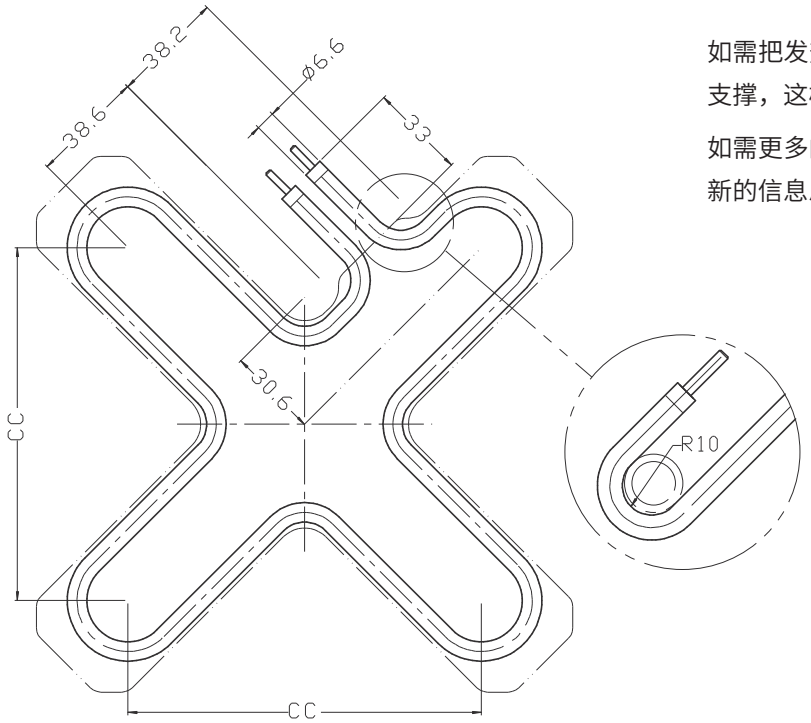

如需把发热管弯180°，用一条直径至少10mm的管作为支撑，这样会避免发热管受损。

如需更多的信息，请联系HEATLOCK当地的分销商。最新的信息总可在**www.heatlock.com**上获取。

另一种出线端弯制示意图

CC≤240mm

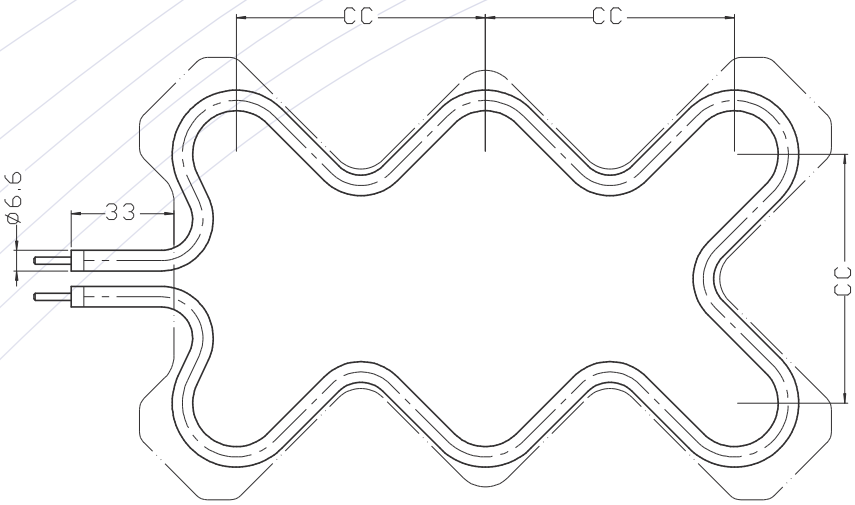

CCY/X≤100/120mm

如需把发热管弯180°，用一条直径至少10mm的管作为支撑。这样会避免发热管受损。

如需更多的信息，请联系Heatlock当地的分销商。最新的信息总可在**www.heatlock.com**上获取。

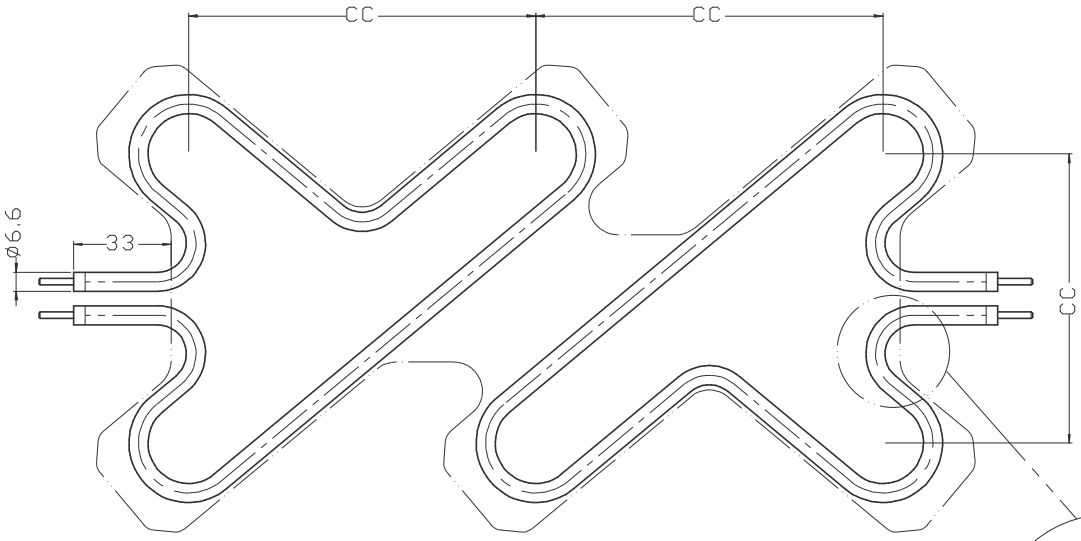

CCY/X≤140/200mm

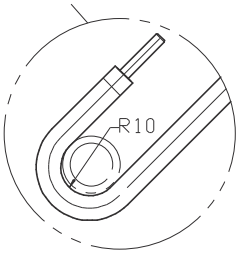

另一种出线端弯制示意图

产品编码	CC	L	功率
MHY0800800900	80/80	721	900
MHY0801001000	80/100	808	1000
MHY0801201150	80/120	890	1150
MHY100/1001200	100/100	958	1200
MHY1001200700	100/120	567	700
MHY1001400750	100/140	604	750
MHY1201200750	120/120	616	750
MHY1201400800	120/140	654	800
MHY1201600850	120/160	692	850
MHY1402001050	140/120	819	1050
MHY1401400850	140/140	701	850
MHY1401600900	140/160	740	900

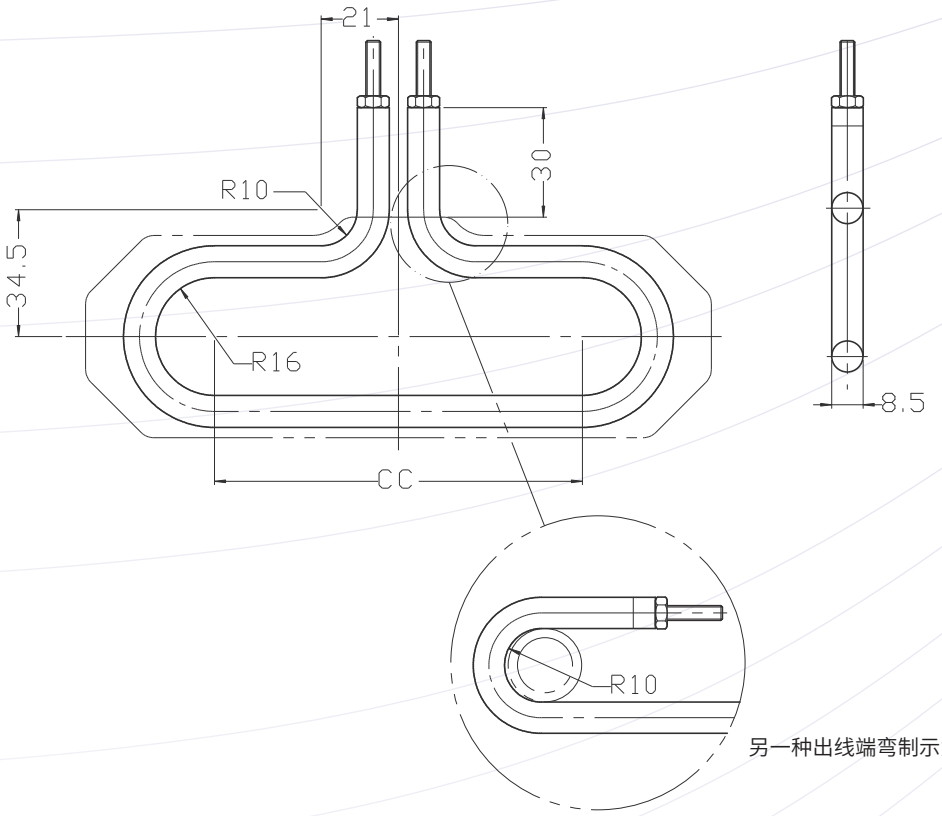

另一种出线端弯制示意图

如需把发热管弯180°，用一条直径至少10mm的管作为支撑。这样会避免发热管受损。

如需更多的信息，请联系Heatlock当地的分销商。最新的信息总可在**www.heatlock.com**上获取。

产品编码	CC	L	功率
MHI0600350	60	296	350
MHI0800400	80	325	400
MHI1000450	100	365	450
MHI1200500	120	405	500
MHI1400550	140	445	550
MHI1600600	160	485	600
MHI2000700	200	567	700
MHI2400850	240	647	850
MHI2800950	280	727	950

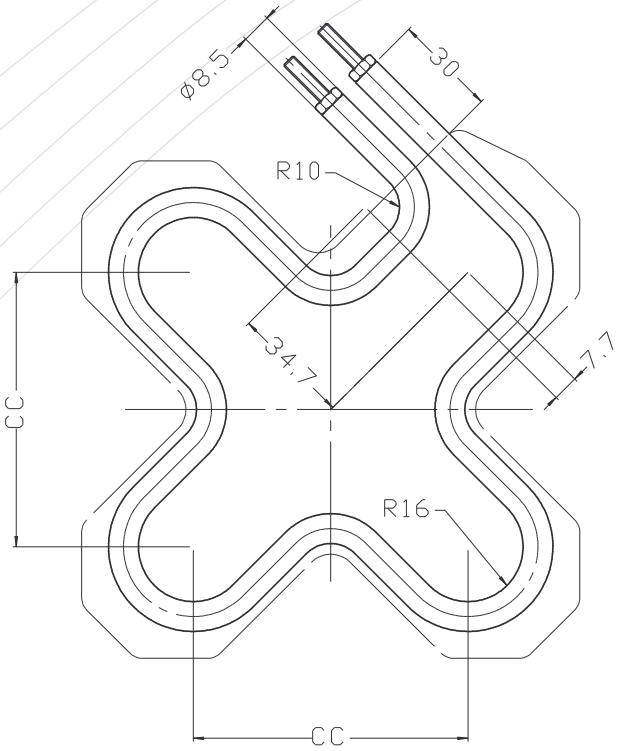

CC≤100mm

产品编码	CC	L	功率
MHX0600550	60	455	550
MHX0800700	80	567	700
MHX1000900	100	681	900
MHX1201000	120	772	1000
MHX1401200	140	886	1200
MHX1601350	160	1005	1350
MHX2001650	200	1228	1650
MHX2401000	240	772	1000

如需把发热管弯180°，用一条直径至少10mm的管作为支撑。这样会避免发热管受损。

如需更多的信息，请联系Heatlock当地的分销商。最新的信息总可在**www.heatlock.com**上获取。

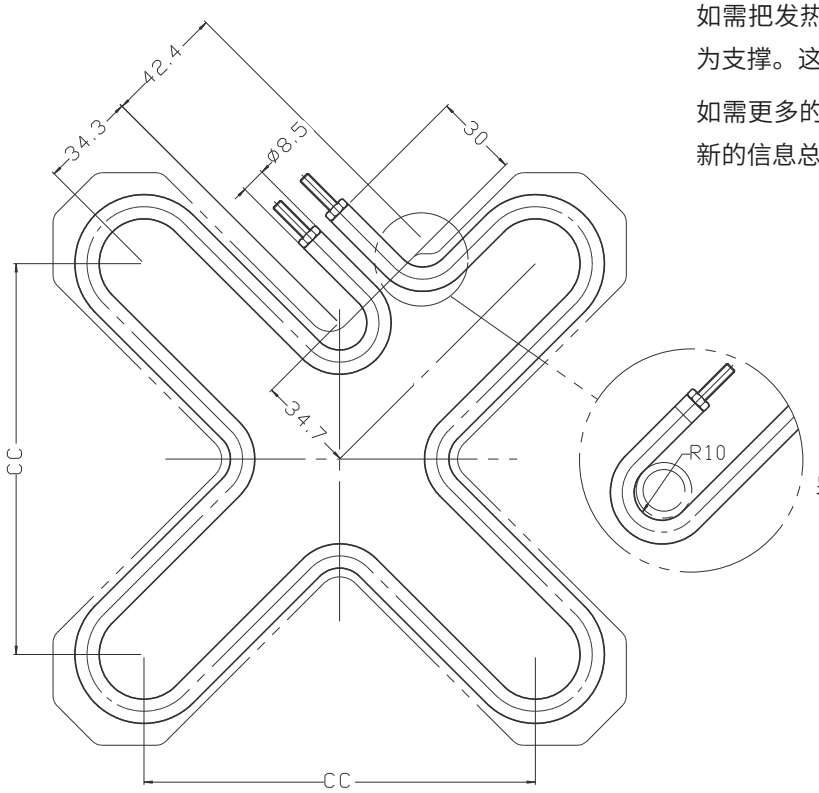

另一种出线端弯制示意图

CC≤240mm

进料咀

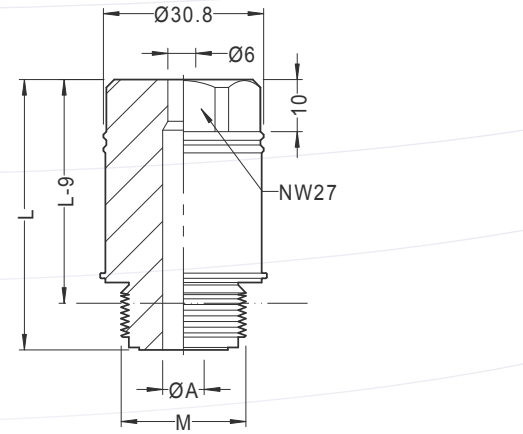

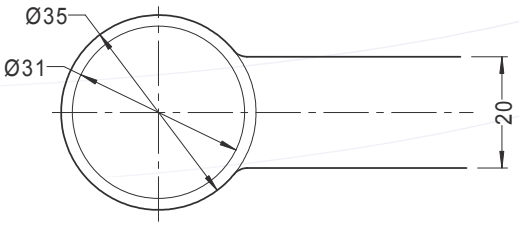

进料咀（带发热线）

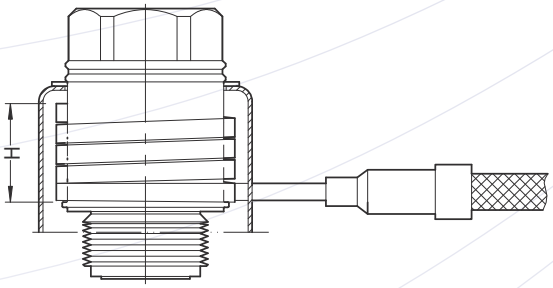

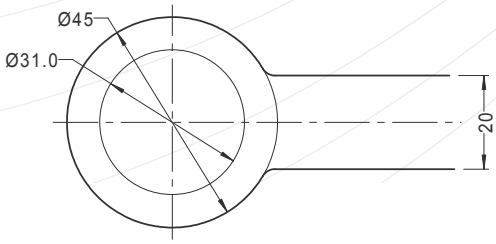

产品编码	M	L	A	H	发热线	W	保护套	卡簧
DSP5202408	24X1.5	52	8	20	BS230020250	250	RFT438200-21	CUSH-00296
DSP5202410			10					
DSP5203008	30X1.5	52	8	20	BS230020250	250	RFT438200-21	CUSH-00296
DSP5203010			10					
DSP7002408	24X1.5	70	8	36	BS230036400	400	RFT438200-41	CUSH-00296
DSP7002410			10					
DSP7003008	30X1.5	70	8	36	BS230036400	400	RFT438200-41	CUSH-00296
DSP7003010			10					

请注意：

- 应用于熔融温度大于250°C的塑胶时,建议增加一组咀头发热线,以确保理想的控温效果;
- 注意:必须使用独立的一组温控装置控制咀头发热线。

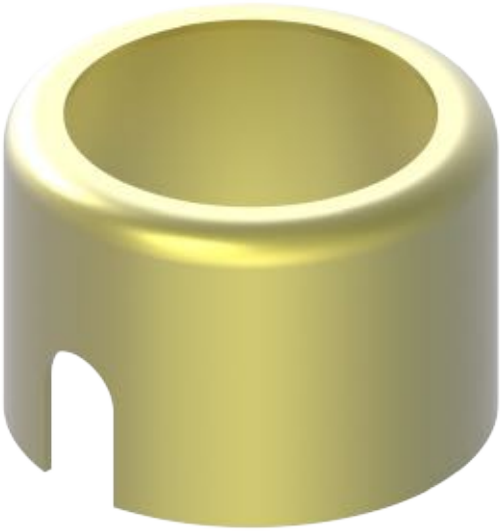

进料咀型号	产品编码
DSP5202408	RFT438200-21
DSP5202410	
DSP5203008	
DSP5203010	
DSP7003008	RFT438200-41
DSP7003010	

(mm)

产品编码	ID	H
F-S-CUSH-00296	29.6	1.5

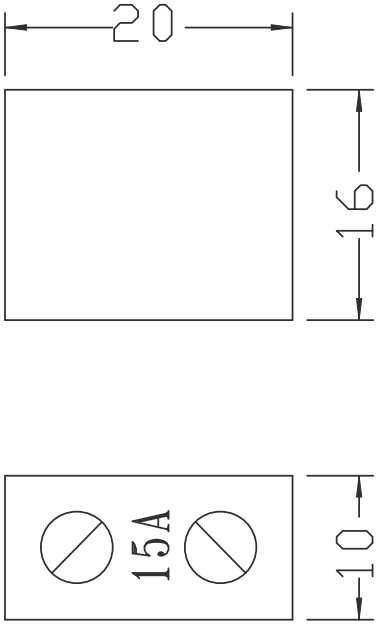

产品编码	电流
MHCONN001	15

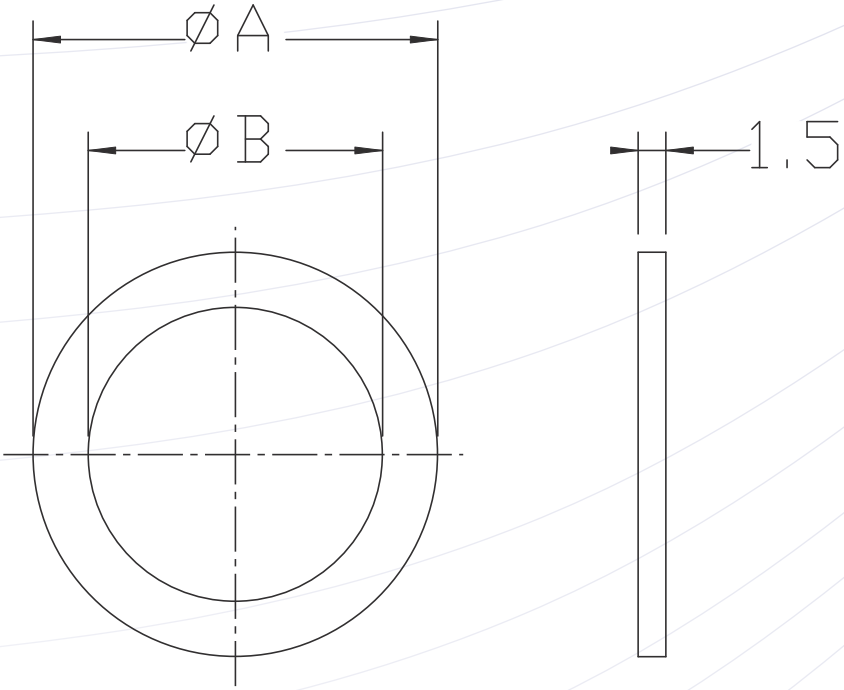

产品编码	A	B
MS06	10	6
MS08	14	8
MS10	18	10
MS12	22	12
MS14	22	14
MS16	22	16
MS18	22	18

备注:这些零件都是安装在流道板里面。

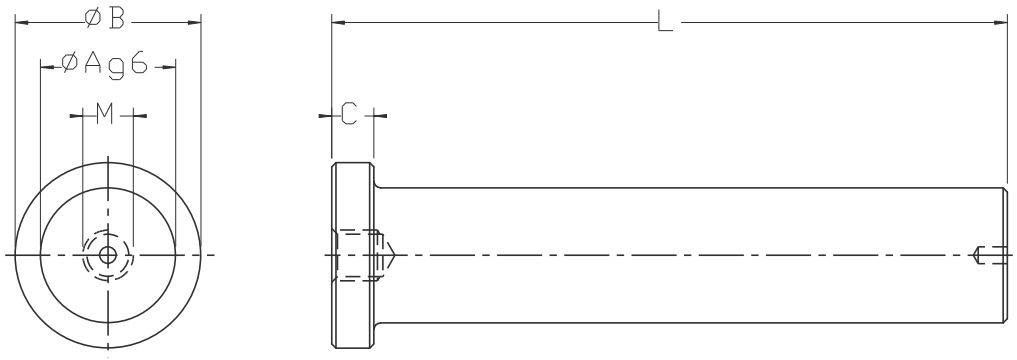

产品编码	A	B	C	M	L
MP06050/80	6	10	3	M3	50/80
MP08050/80	8	14	3	M4	50/80
MP08050-10	8	10	3	M4	50
MP10050/80	10	17	3	M5	50/80
MP12050/80	12	22	5	M6	50/80
MP14050/80	14	22	5	M6	50/80
MP16050/80	16	22	5	M6	50/80
MP18050/80	18	22	5	M6	50/80

备注:这些零件都是安装在流道板里面。

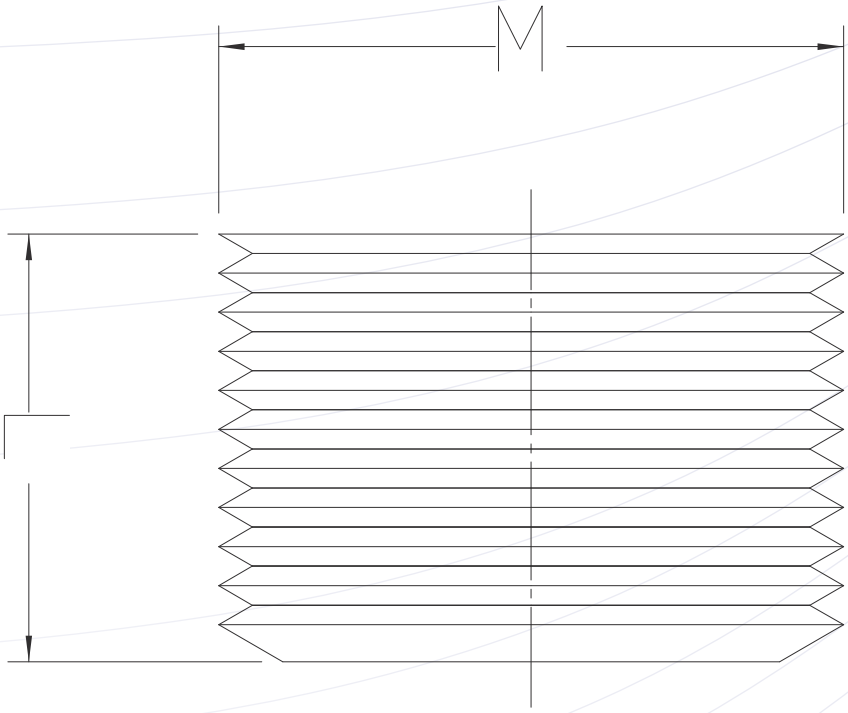

产品编码	M	L
MGS1015-08	M10x1.5	8
GS1215-10	M12x1.5	10
MGS1215-10	M12x1.5	10
MGS1615-14	M16x1.5	14
MGS2015-18	M20x1.5	18
MGS2415-24	M24x1.5	24

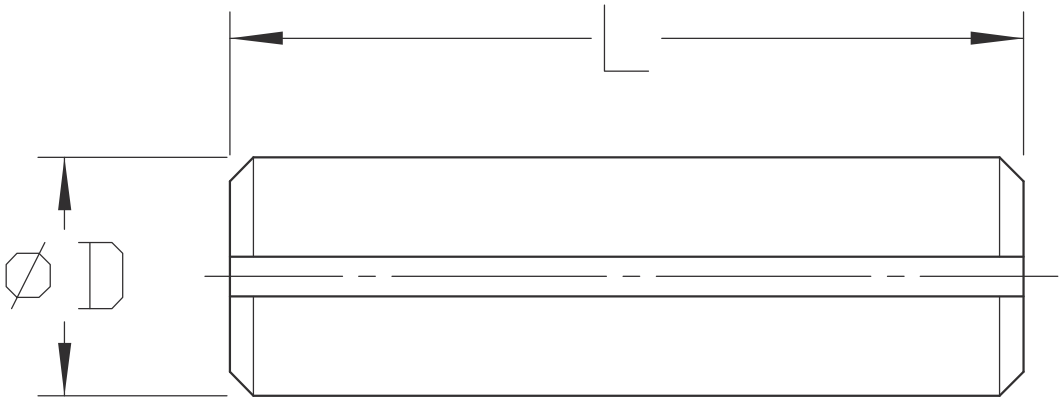

产品编码	D	L
SPP03010	3	10
SPP06016	6	16

备注：这些零件都是使用于陶瓷零件。

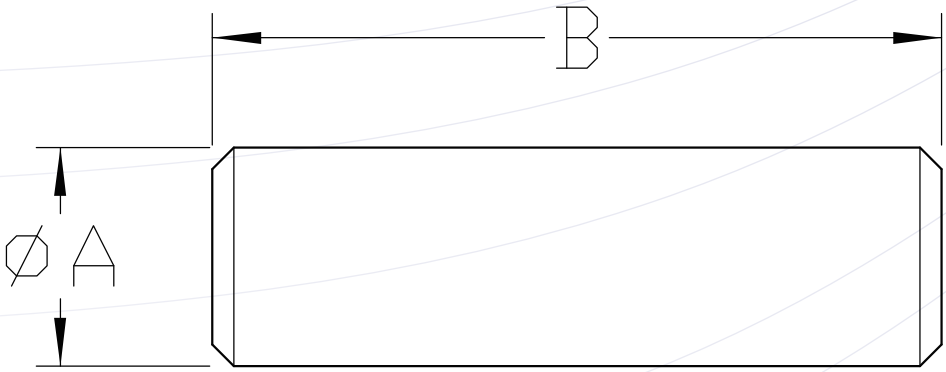

产品编码	A	B
DW04X16	4	16
DW08X30	8	30
DW08X40	8	40

注意：这些零件已包含在组装流道板内。

X 型

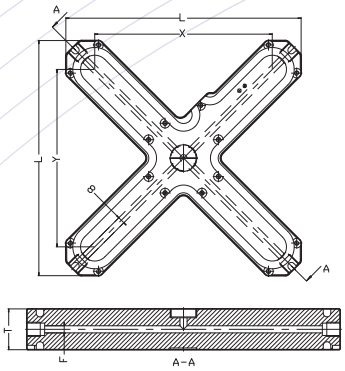

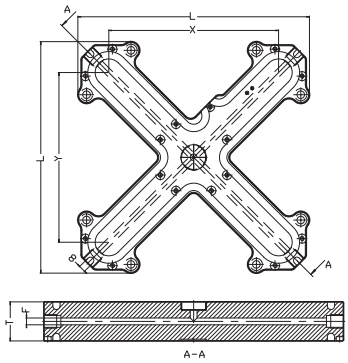

材料：420H

(mm)

产品编码	T	F (ø)	L=125 X/Y	L=145 X/Y	L=165 X/Y	L=185 X/Y	L=205 X/Y	L=225 X/Y	L=245 X/Y	L=265 X/Y	L=285 X/Y	L=305 X/Y	L=325 X/Y
MXO/3606	36	6	60	80	100	120	140	160		200		240	
MXO/4608	46	8	60	80	100	120	140	160		200		240	
MXO/4610	46	10	60	80	100	120	140	160		200		240	
MXO/5612	56	12					120	140	160		200		240
MXO/5614	56	14					120	140	160		200		240
MXO/5616	56	16					120	140	160		200		240

X-X型

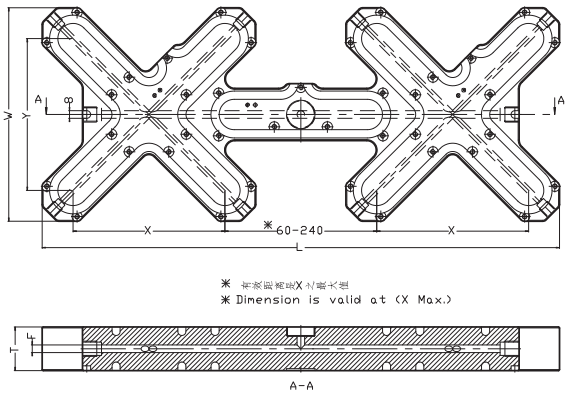

✱ 有效距离最大X之最大值
✱ Dimension is valid at (X Max.)

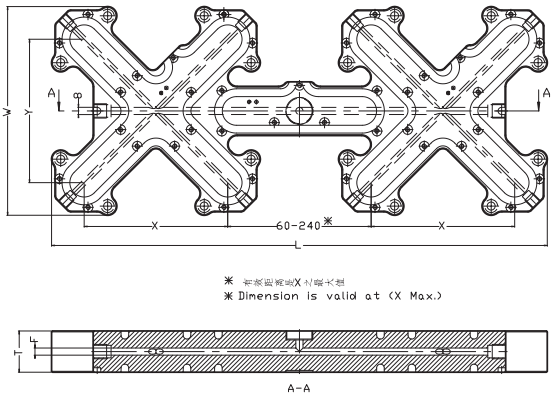

✱ 有效距离最大X之最大值
✱ Dimension is valid at (X Max.)

材料：420H

(mm)

产品编码	T	F (ø)	L=260 W=125 X/Y	L=306 W=145 X/Y	L=365 W=165 X/Y	L=425 W=185 X/Y	L=445 W=205 X/Y	L=485 W=213 X/Y	L=505 W=225 X/Y	L=553 W=233 X/Y	L=565 W=245 X/Y	L=673 W=273 X/Y	L=685 W=285 X/Y	L=793 W=313 X/Y	L=805 W=325 X/Y
MXX/3606	36	6	60	80	100	120		140		160		200		240	
MXX/4608	46	8	60	80	100	120		140		160		200		240	
MXX/4610	46	10	60	80	100	120		140		160		200		240	
MXX/5612	56	12					120		140		160		200		240
MXX/5614	56	14					120		140		160		200		240
MXX/5616	56	16					120		140		160		200		240

订单实例：

M---XX---XXX---XXX---XX---XX---B

（系列） (X) (Y) (T) (F)

M X0 120 120 56 12 B

X 型

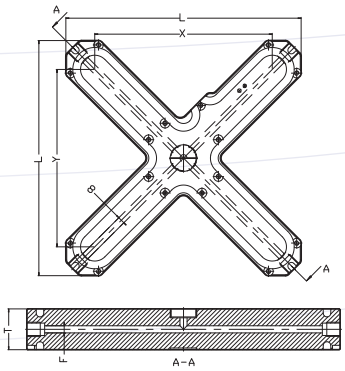

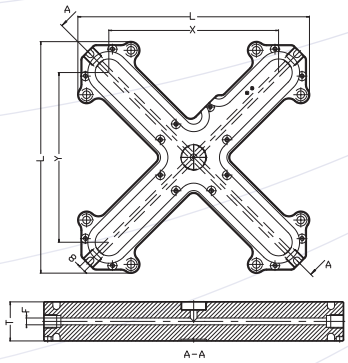

材料：420H

(mm)

产品编码	T	F (ø)	L=125 X/Y	L=145 X/Y	L=165 X/Y	L=185 X/Y	L=205 X/Y	L=225 X/Y	L=245 X/Y	L=265 X/Y	L=285 X/Y	L=305 X/Y	L=325 X/Y
MXO/3606	36	6	60	80	100	120	140	160		200		240	
MXO/4608	46	8	60	80	100	120	140	160		200		240	
MXO/4610	46	10	60	80	100	120	140	160		200		240	
MXO/5612	56	12					120	140	160		200		240
MXO/5614	56	14					120	140	160		200		240
MXO/5616	56	16					120	140	160		200		240

X-X型

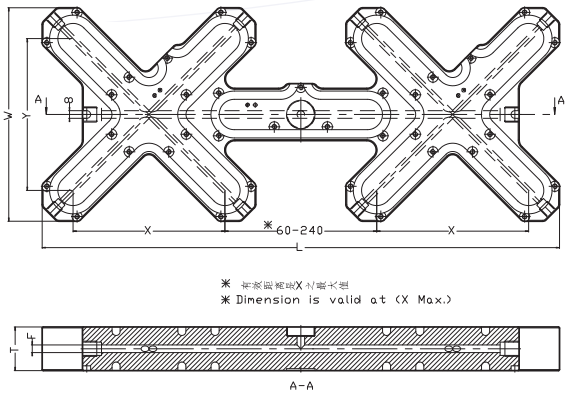

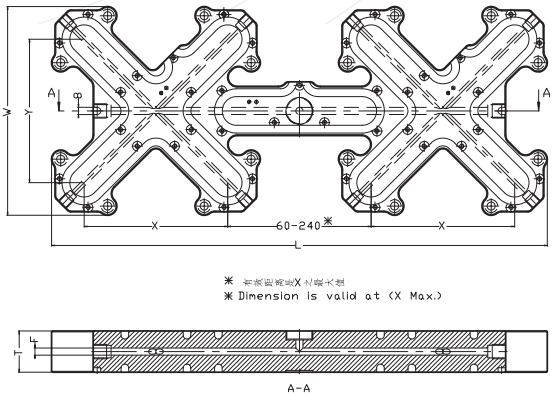

材料：420H

(mm)

产品编码	T	F (ø)	L=260 W=125 X/Y	L=306 W=145 X/Y	L=365 W=165 X/Y	L=425 W=185 X/Y	L=445 W=205 X/Y	L=485 W=213 X/Y	L=505 W=225 X/Y	L=553 W=233 X/Y	L=565 W=245 X/Y	L=673 W=273 X/Y	L=685 W=285 X/Y	L=793 W=313 X/Y	L=805 W=325 X/Y
MXX/3606	36	6	60	80	100	120		140		160		200		240	
MXX/4608	46	8	60	80	100	120		140		160		200		240	
MXX/4610	46	10	60	80	100	120		140		160		200		240	
MXX/5612	56	12					120		140		160		200		240
MXX/5614	56	14					120		140		160		200		240
MXX/5616	56	16					120		140		160		200		240

订单实例：

M---XX---XXX---XXX---XX---XX---B

（系列） (X) (Y) (T) (F)

M X0 120 120 56 12 B

偏心型

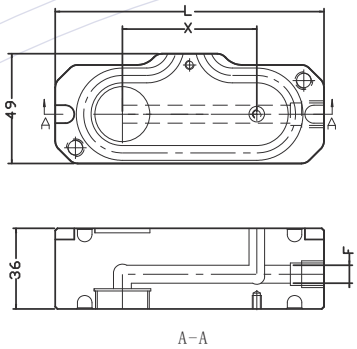

产品编码	F(Ø)	L=120 X	L=140 X	L=160 X	L=180 X	L=200 X	L=220 X
SMO/3606	6	60	80	100	120	140	160
SMO/3608	8						

I 型

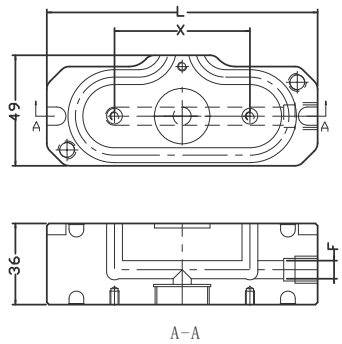

产品编码	F(Ø)	L=120 X	L=140 X	L=160 X	L=180 X	L=200 X	L=220 X
SMI/3606	6	60	80	100	120	140	160
SMI/3608	8						

H 型

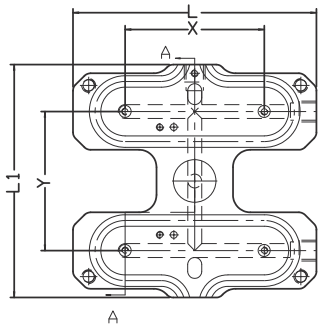

产品编码	F(Ø)	Y	L=140 X	L=160 X	L=180 X	L=200 X	L=220 X	L=260 X	L=300 X	L=340 X	L1
SMH/3606	6	80	80	100	120	140	160	200	240	280	134
SMH/3608	8										
SMH/3606	6	100		100	120	140	160	200	240	280	154
SMH/3608	8										
SMH/3606	6	120			120	140	160	200	240	280	174
SMH/3608	8										
SMH/3606	6	140				140	160	200	240	280	194
SMH/3608	8										

X 型

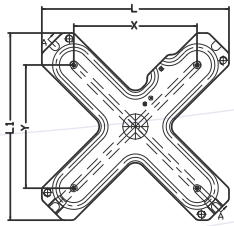

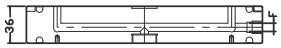

A-A

产品编码	F(Ø)	L=129 X/Y	L=149 X/Y	L=169 X/Y	L=182 X/Y	L=202 X/Y	L=222 X/Y	L=262 X/Y	L=302 X/Y
SMX/3606	6	60	80	100	120	140	160	200	240
SMX/3608	8								

X-X 型

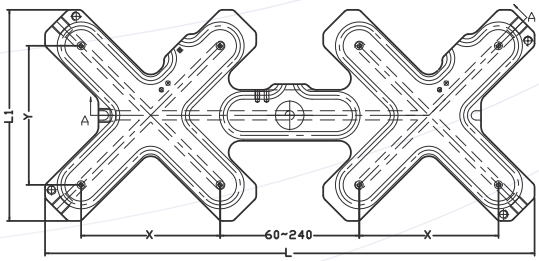

产品编码	F(Ø)	L=242 L1=129 X/Y	L=302 L1=149 X/Y	L=362 L1=169 X/Y	L=422 L1=182 X/Y	L=482 L1=202 X/Y	L=542 L1=222 X/Y	L=662 L1=262 X/Y	L=782 L1=302 X/Y
SMXX/3606	6	60	80	100	120	140	160	200	240
SMXX/3608	8								

Y-Y 型

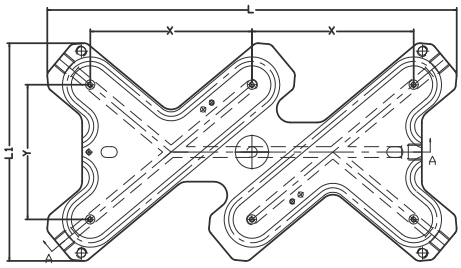

产品编码	F(Ø)	Y	L=222 X	L=264 X	L=305 X	L=344 X	L=384 X	L=465 X	L1
SMY/3606	6	80	80	100	120				142
SMY/3608	8								
SMY/3606	6	100		100	120	140			162
SMY/3608	8								
SMY/3606	6	120			120	140	160		182
SMY/3608	8								
SMY/3606	6	140				140	160	200	202
SMY/3608	8								

公插

产品编号	品名
MASKINHA05	5 针公插连接器
MASKINHA06	6 针公插连接器
MASKINHA10	10 针公插连接器
MASKINHA16	16 针公插连接器
MASKINHA24	24 针公插连接器

母插

产品编号	品名
MASKINHO05	5 针母插连接器
MASKINHO06	6 针母插连接器
MASKINHO10	10 针母插连接器
MASKINHO16	16 针母插连接器
MASKINHO24	24 针母插连接器

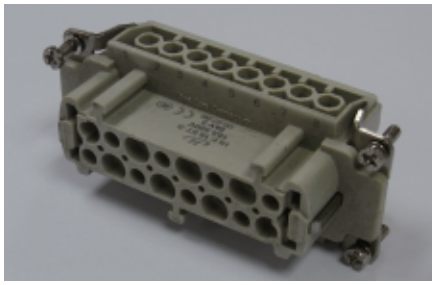

模边插座外壳 A系列

产品编号	品名	扣数量	盖(Y/N)
MASKKAFL05	5 针模边插座外壳	1	N
MASKKAFL06	6 针模边插座外壳	1	N
MASKKAFL10	10 针模边插座外壳	2	N
MASKKAFL16	16 针模边插座外壳	2	N
MASKKAFL24	24 针模边插座外壳	2	N

B系列(默认标准)

产品编号	品名	扣数量	盖(Y/N)
MASKKAFL05C	5 针模边插座外壳带盖	1	Y
MASKKAFL06C	6 针模边插座外壳带盖	1	Y
MASKKAFL10C	10 针模边插座外壳带盖	1	Y
MASKKAFL16C	16 针模边插座外壳带盖	1	Y
MASKKAFL24C	24 针模边插座外壳带盖	1	Y

插头外壳,顶出线 A系列

产品编号	品名
MASKKAKT10	10 针插头外壳,顶出线
MASKKAKT16	16 针插头外壳,顶出线
MASKKAKT24	24 针插头外壳,顶出线

B系列(默认标准)

产品编号	品名
MASKKAKT05	5 针插头外壳,顶出线,单扣
MASKKAKT06	6 针插头外壳,顶出线,单扣
MASKKAKT10C	10 针插头外壳,顶出线,单扣
MASKKAKT16C	16 针插头外壳,顶出线,单扣
MASKKAKT24C	24 针插头外壳,顶出线,单扣

孔	a	b	c	d	e
5 针	22	30	-	22	M3
6 针	48	70	32	35	M4
10 针	60	83	32	35	M4
16 针	82	103	32	35	M4
24 针	108	130	32	35	M4
US标准	73	86	17.5	24	M3

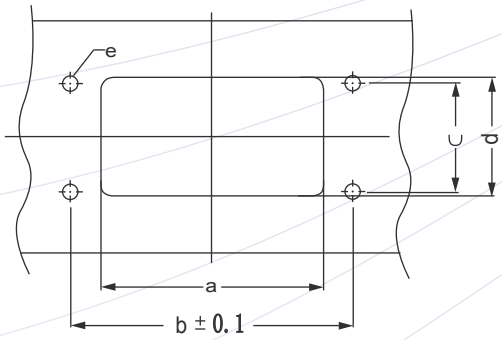

US标准规格连接器

公插

产品编号	品名
CONNT-10PIN/M	10 针US标准公插连接器
CONNT-16PIN/M	16 针US标准公插连接器
CONNT-24PIN/M	24 针US标准公插连接器

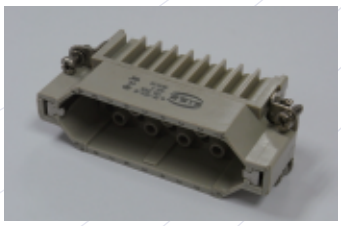

母插

产品编号	品名
CONNT-10PIN/F	10 针US标准母插连接器
CONNT-16PIN/F	16 针US标准母插连接器
CONNT-24PIN/F	24 针US标准母插连接器

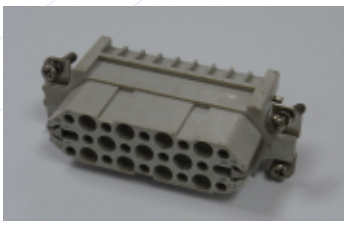

模边插座 A系列

产品编号	品名
HLE25BH	HEATLOCK US标准模边插座外壳

模边插座 B系列

产品编号	品名
HLE25BHG	HEATLOCK US标准带盖模边插座外壳

插头外壳，顶出线

产品编号	品名
HLE25TEPG21	HEATLOCK US标准插头外壳，顶出线

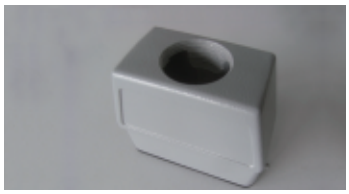

产品编码	L1
ACONNB-6PIN	70
ACONNB-10PIN	83
ACONNB-16PIN	103
ACONNB-24PIN	130

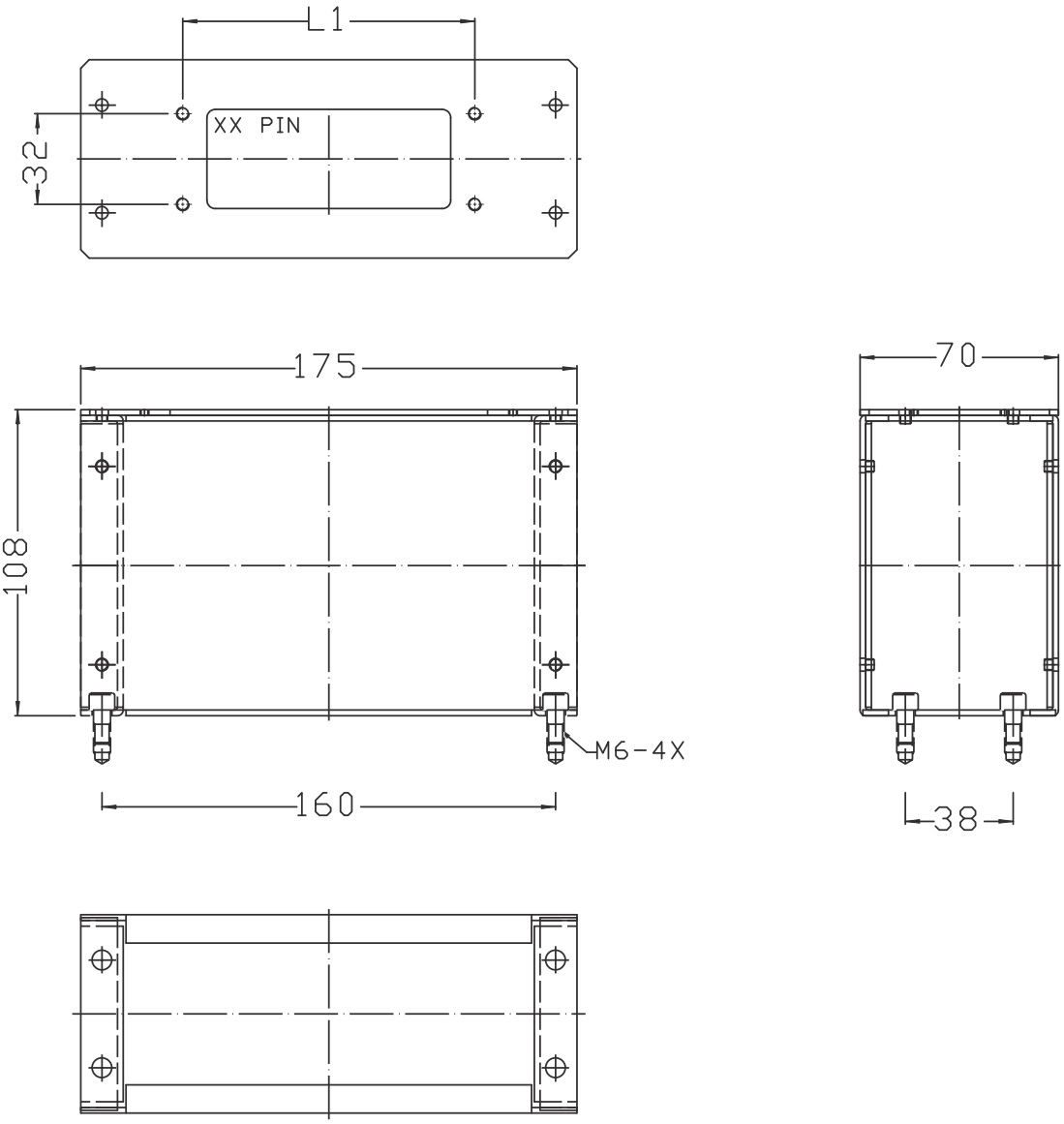

产品编码	L1	L2	L3	L4
ACONNBS-US-10PIN	83	85	32	17.5
ACONNBS-US-16PIN	103	85	32	17.5
ACONNBS-US-24PIN	130	85	32	17.5
ACONNBS-2X16PIN	103	103	32	32
ACONNBS-2X24PIN	130	130	32	32

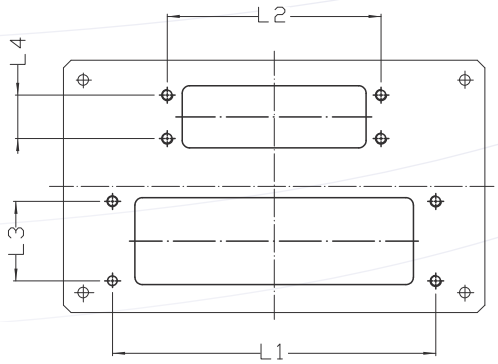

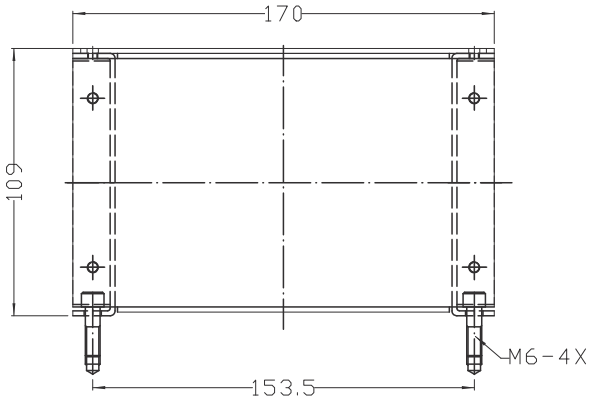

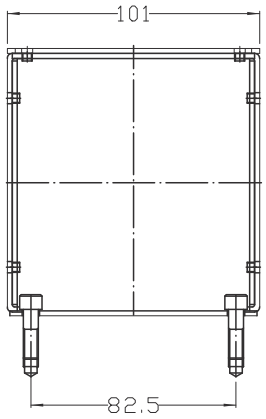

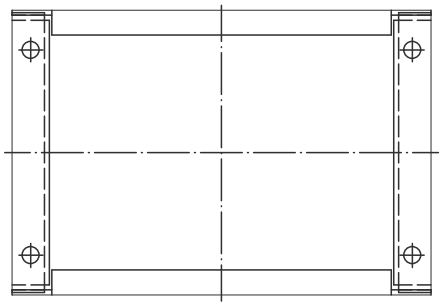

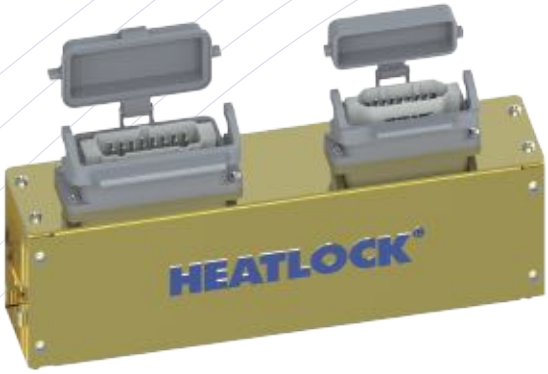

产品编码	L1	L2	L3	L4
ACONNB-US-10PIN	83	85	32	17.5
ACONNB-US-16PIN	103	85	32	17.5
ACONNB-US-24PIN	130	85	32	17.5
ACONNB-2X10PIN	83	83	32	32
ACONNB-2X16PIN	103	103	32	32
ACONNB-2X24PIN	130	130	32	32
ACONNB-16-24PIN	103	130	32	32

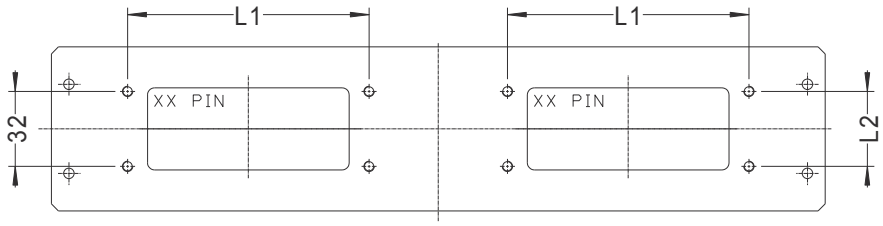

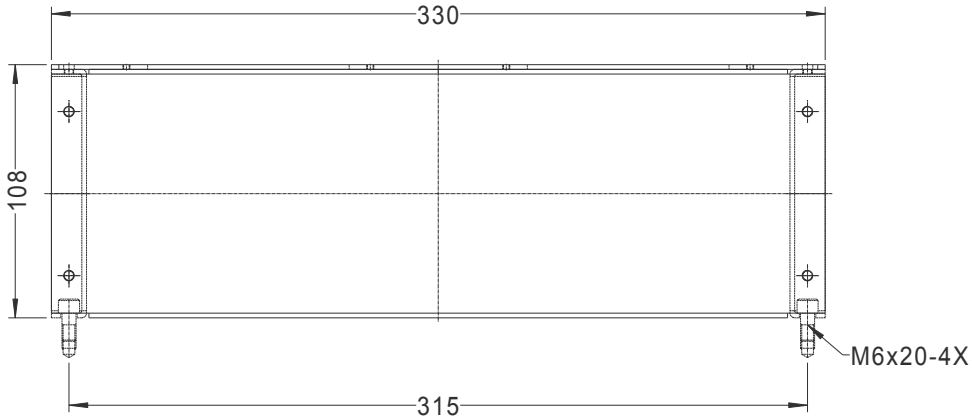

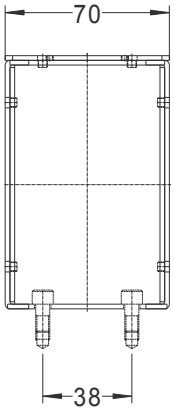

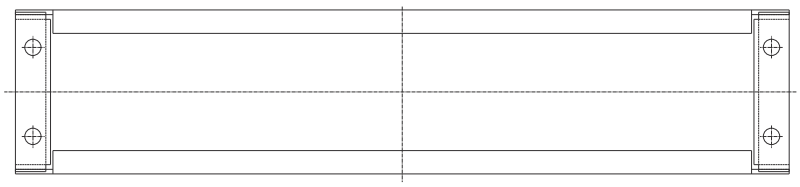

HLDC-3/15	3 组	15A	包括电线和电线连接器。
HLDC-6/15	6 组	15A	包括电线和电线连接器。
HLDC-10/15	10 组	15A	包括电线和电线连接器。
HLDC-12/15	12 组	15A	包括电线和电线连接器。

特点：

1. PID控制单元，自整定以实现精确的温度控制。
2. 自动软启动功能，用于电路保护，防止启动时加热器短路。
3. 工作在自动模式或手动设置功率输出。
4. 工作于j型或k型热电偶，具有开路/倒t/c报警功能。
5. 可适用于摄氏或华氏温标。
6. 温度控制精度±1°C。
7. 240 VAC时最大负荷15A/3600W。
8. 电源小于3区220V 50 Hz，大于3区3相380V 50 Hz，内置相开关保护电路。
9. 按塑料行业标准、可换PCB标准进行可交换模块化设计。

过滤嘴

过滤器喷嘴有助于除去塑料材料中的金属碎和杂质，这样避免热流道系统的堵塞，这样就迫使生产停止清洗。

此外，塑胶材料在注射前会更好的混在一起，这有助于在生产中保持均匀和高质量。

通过使用过滤器喷嘴，您会节省更多的时间和金钱。

- M1 在过滤器上有一个齿面，这样会使它具有更好的混合性。
- M2 是清洁最简单的，因为它的过滤器表面是平滑的。
- M3 它提供了一个尖针，能够限制线程的建立，在使用一个针点进气喷嘴一起，例如水晶线塑料这种是非常可取的。

所有的型号均采用SKD61生产，并经过锡处理。
针尖身体部分规格有多种标准，也可以定制设计。

M1

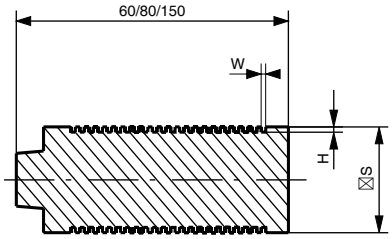

M2

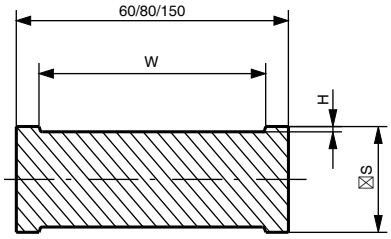

M3

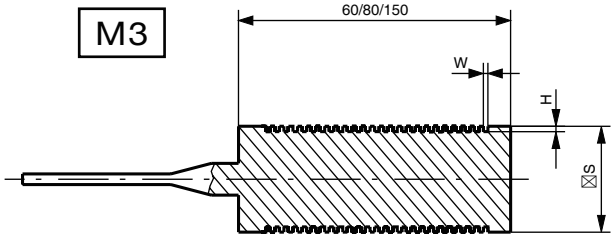

订购表格

注射重量<1000克，相当于一个机器的大小，约400吨。
注射重量<5000克，相当于400-1000吨之间的设备大小。

订购时：
请填写以下表格并指定的订购的喷嘴，
也可以在**www.heatlock.com**中下载
传真至 （86）07698825600

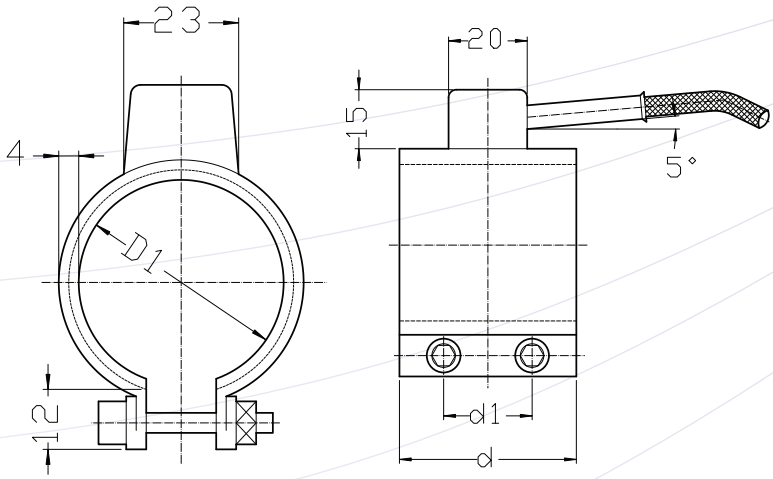

公 司 名 称	
地 址	
电 话	
传 真	
邮 箱	
数 量	
HEATLOCK 留言	

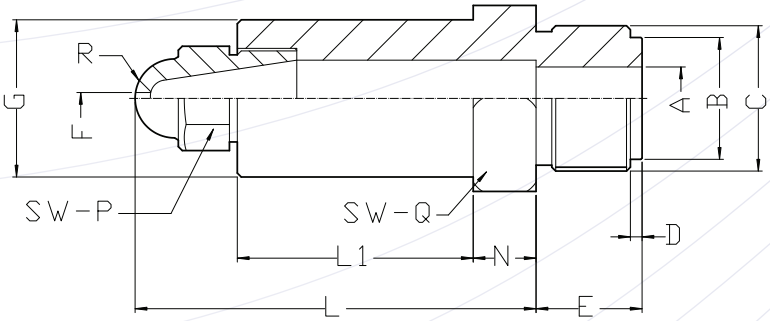

热嘴	M1		M2	M3	
H	0.8	1.5	0.8	0.8	1.5
W	0.8	1.5	50	0.8	1.5
d2	S20			S15	

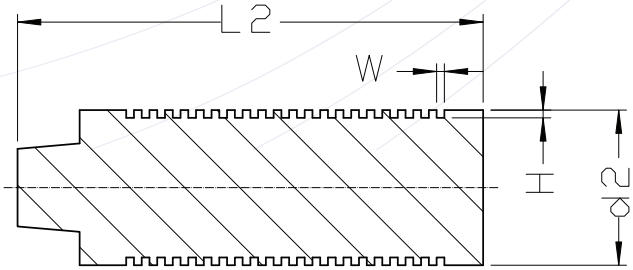

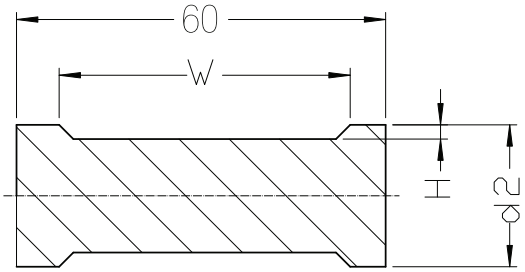

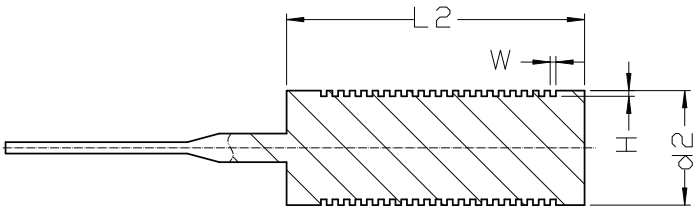

订购时请填写以下表格													
类型	A	B	C	D	E	L	F	G	L1	N	R	SW-P	SW-Q
N40							3	40	70	16	10	23	41
N50							3	50	90	20	13	29	54

*N40: L=112, L1=70, A max.=18
(包含盘管式加热线 ：B040045250, D1=40, d=45, d1=22.5, G=40)

*N50: L=142, L1=100, A max.=28
(包含盘管式加热线 ：B050060420, D1=50, d=60, d1=30, G=50)

中国广东省佛山市顺德区北滘镇金茂华美达广场1座1108室
Ramada Plaza, Room 1108,Building 1, Beijiao Town,Shunde District, Foshan City, Guangdong 邮编 Zip Code：528311
电话 Tel：+86 757 29915868 传真 Fax：+86 757 29915860
电子邮箱 E-mail：frontdesk@heatlock.com

14th Floor South China Building, 1-3 Wyndham Street Central, Hong Kong
电话 Tel : (852) 8120 5469
传真 Fax : (852) 2653 5230
电子邮箱 E-mail : frontdesk@heatlock. com

HEATLOCK®

Hong Kong:
Heatlock Co Ltd
Witty Commercial Building, 9-FL, Room 12/F,
1A-1L Tung Choi Street, Mong Kok, KLN, Hong Kong
ph: +852 8120 5469

中国：

广东省佛山市顺德区北滘镇金茂华美达广场1座1108室

邮政编码：528311

电话： +86 757 2991 5868

传真： +86 757 2991 5860

订单或咨询：
frontdesk@heatlock.com

详细的全球代理商资料请浏览
www.heatlock.com

Heatlock © 01/2021. All right reserved.