September 2010

HEATLOCK®

New
新產品
A1-T系列
熱咀

熱膠道系統
使用瑞典先進陶瓷隔熱科技

HEATLOCK Hot Runner System
Global Hot Runner Solutions

Standardized systems for unique,
hot-runner solutions, ceramic insulated

www.heatlock.com

目錄

簡介	1
HEATLOCK全球服務網	2-3
流導改良及優點	4
熱咀澆口直徑選擇圖	5
水口與熱咀選用對照表	6-7
A1-EN系列	8-9
A1-TP系列	10-11
A1-TN系列	12-13
A1-NPT系列	14-15
A1-PPT系列	16-17
A1-VG系列	18-19
A2-MT系列	20-21
熱上模	22-23
熱膠道系統結構圖	24
熱流道板安裝示意圖	25
I(F型)流道板	26
I(B型)流道板	27
H(F型)流道板	28
H(B型)流道板	29
X(F型)流道板	30
X(B型)流道板	31
X-X(F型)流道板	32
X-X(B型)流道板	33
陶瓷隔熱	34-35
鈦合金圈，咀頭發熱線	36-37
進料咀，進料咀發熱線孔	38
接線盒	39-40
US規格接線盒	41
MULTI接線盒	42-43
連接器	44
US規格連接器	45
HLDC-15A溫控箱	46
過濾咀	47-48
熱咀標準配件規格表	49-50
報價諮詢表	51

簡介

熱膠道技術有限公司誕生了！

HEATLOCK 熱膠道系統 二十一世紀陶瓷隔熱新概念!

親愛的客戶:

我們很高興為您介紹HEATLOCK熱膠道系統。HEATLOCK是全球首家使用陶瓷隔熱的熱膠道系統國際供應商，以獨特的陶瓷圈隔熱聞名全球。陶瓷具備優良的隔熱性和耐磨性，熱導率只有鋼的7%。我們的"陶瓷概念"應用在熱膠道系統上，能最有效地少熱能散失。

現在中國熱膠道市場雖然品牌眾多，但因一些國外知名的品牌在國內缺支援，無論在交貨期、產品價格、後備配件以至技術也未能滿足客戶所需。另外，一些國產熱膠道系統，在國外又無法獲得支援，一旦問題發生，就無法在地解決，不能完全滿足客戶的要求。因應國內需求，與時並進地和瑞典HEATLOCK攜手合作組成“熱膠道技術有限公司HEATLOCK”，為模具製造業及膠注生產商提供一系列先進技術的產品，除在華南、華東擁有龍記的銷售網絡支援外，更可透過龍記在東南亞、日本、台灣及HEATLOCK在歐洲及美洲的銷售網絡支援各方面的用家。

HEATLOCK除為所有客戶提供合理價格的熱膠道系統產品外，並以雄厚的技術力量不斷地研發新一代的產品，與龍記模架，鋼材組成一系列優質的服務，幫助客戶提高競爭力，共同邁進技術發展的新紀元。

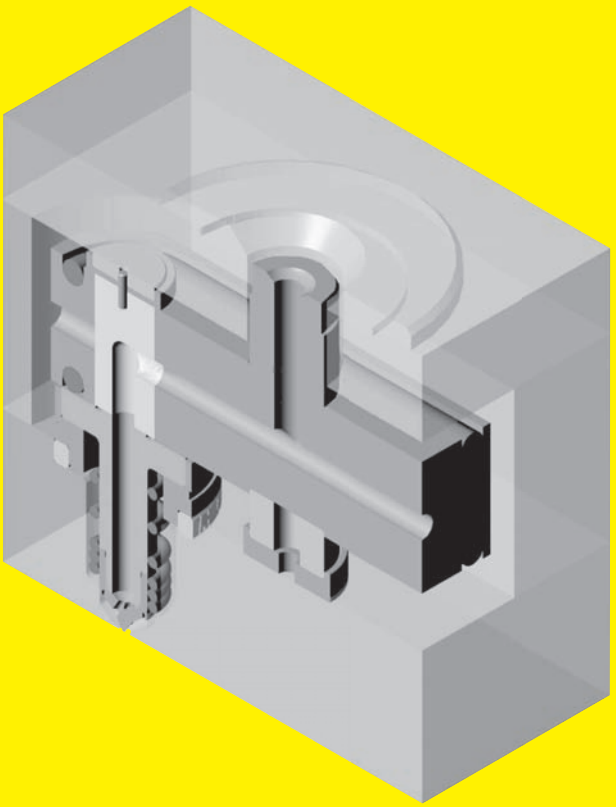

HEATLOCK

© 28-09-2010

For a complete list of our distributor around the world, please refer to our website :
www.heatlock.com

HEATLOCK CO LTD
熱膠道技術有限公司

HONG KONG
14th Floor, South China Building
1-3 Wyndham Street
Central Hong Kong
Tel : (852) 8120 5469
Fax : (852) 3020 1725
E-mail : frontdesk@heatlock.com

PRC
Room 506, Block B,
ZhiXing International Business Building
South ZhanQian Road, Changping
Town
Guangdong, PRC
Zip Code : 523560
Tel : (86) 0769-8382 5600
Fax : (86) 0769-8382 5626
E-mail : frontdesk@heatlock.com

© 28-09-2010

Distributors Europe

BULGARIA
COMMSET LTD
Tel: +359 2 961 113
Fax: +359 2 961 1134
Email: commset@cablebg.net

DENMARK
N. Helldin AB
Tel: +46 511 132 00
Fax: +46 511 172 85
E-mail: info@helldin.com
Website: www.helldin.com

FINLAND
Valmisosa Oy
Phone: +358-2-6331744
Fax: +358-2-6331746
E-mail: valmis@dnainternet.net

GERMANY
i-mold GmbH & Co.KG
Phone: +49 (0) 6161-8070-11
Fax:+49 (0) 6161-8070-33
E-mail: info@i-mold.com

ISRAEL
A.Zilka Marketing & Engineering Ltd.
Tel: +972-3-5584-936
Fax: +972-3-5584-937
Cell: +972-505-250-029 (Avraham Zilka)
Email: ranzilka@bezeqint.net

ITALY
A E D
Tel: 0424/708662
Fax: 0424/418112
E-mail: aedfern@tin.it

NETHERLANDS
OBINION Plastics Machinery
Tel: +31 (0)852 73 30 50 /
+31 (0)497 38 38 09
Fax: +31 (0)842 24 44 49
Cell: +31 (0)6 38 75 30 80
Email: avermeijden@obinion.com
Website: www.obinion.com

NORWAY
Deli VerktøySenter AS
Tel: +47 6495 6218
Fax: +47 6495 6202
E-mail: dvs@strack.no

POLAND
Roal S.C.
PL-61 381 Poznan
Phone: +48 61 843 4581
Fax: +48 61 843 4581
E-mail: jackowiak@poczta.onet.pl

PORTUGAL
SOREP Lda,
Tel: 351 244 572 800
Fax: +351 244 572 801
E-mail: fruivo@sorep.co.pt
Website: www.sorep.co.pt

RUSSIA
Novaya Orbita Co., Ltd
Tel: +7 495 514-83-02, 518-00-41
Fax: +7 495 933-87-12, 933-87-13
E-mail: sales@injection.ru
Website: www.injection.ru

SWEDEN
N. Helldin AB
Tel: +46 511 132 00
Fax: +46 511 172 85
E-mail: info@helldin.com
Website: www.helldin.com

SYRIA
Polymeric Technical Products
Tel: +963 11 6351510
Fax: +963 11 6351510
E-mail: wayoub@gmx.net

SWITZERLAND
N. Helldin AB
Tel: +46 511 132 00
Fax: +46 511 172 85
E-mail: info@helldin.com
Website: www.helldin.com

UNITED KINGDOM
Diemould Service Co Ltd.
Tel: (+44) 1494 523811
Fax: (+44) 1494 452898
E-mail: sales@dms-diemould.co.uk

Distributors Asia

PRC
Heatlock Co. Ltd.
Room 506, Block B.
ZhiXing International Business Building
South ZhangQian Road, Changping Town
DongGuan, GuangDong, PRC
Phone: (86)0769-8382 5600
Fax: (86) 0769-8382 5626
E-mail: frontdesk@heatlock.com

HONG KONG
Heatlock Co. Ltd.
14th Floor South China Building
1-3 Wyndham Street, Central, Hong Kong
Phone: (852) 8120 5469
Fax: (852) 2653 5230
E-mail: frontdesk@heatlock.com

INDIA
Pillai and Peter Associates Pvt. Ltd.
Phone: 0091-22-862 69 00
Fax: 0091-22-862 69 00
E-mail: anish@giasbmc.vsnl.net.in

INDONESIA
PT. Ladang Baja Murni
Jl. Danau Sunter Selatan Blok O 3/40
Sunter Agung Podomoro
Jakarta Utara
Indonesia
Email address: ibmmould@hotmail.com
Telp: +62 21 6511595
+62 21 6510508
Fax: +62 21 6510244

Distributors North America

CANADA
Diemould Service Co (Canada) Ltd
1875 Blackacre Drive
Oldcastle, Ontario,N0R 1L0
Phone: (519) 737-6743
Phone: (800) 265 4885
Fax: (519) 737-6744
Fax: (800) 845 3807
E-mail: sales@dmscomponents.com

U.S.A.
Diemold Supply DMS Inc.
17197 Newhope Street, Unit I,
Fountain Valley, California 92708
Phone: 714-751-1615
Phone: 800-421-3993
Fax: 714-751-3861
Fax: 800-953-9561

Die Mold Supply DMS Inc.
15 Duffy Dr.
Taunton, Massachusetts 02780-4056
Tel:(800) 265-5885
Fax:(800) 845-3807

Diemold Service Company
1026 National Parkway
Schaumburg, Illinois 60173-4519
Tel: (847) 466-0103
Tel: 888-766-8006
Fax: (847) 466-0108
Fax: 800-367-4199

Distributors Australia

Australia
EOC Normalien Pty Ltd
51 Shearson Crescent
Mentone,Victoria
3194,Australia
Phone: (03) 9583 0166
Fax: (03) 9584 1119
E-mail: eocaust@netspace.net.au

© 28-09-2010

怎樣使用我們的HEATLOCK 陶瓷隔熱熱流道系統讓您更有高效率和競爭力

傳統水口方法

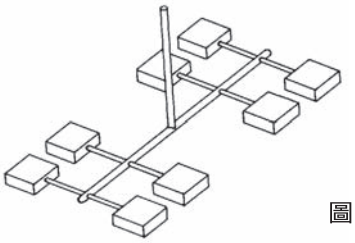

圖1

使用HEATLOCK 熱射咀可縮短部份水口提高生產效率

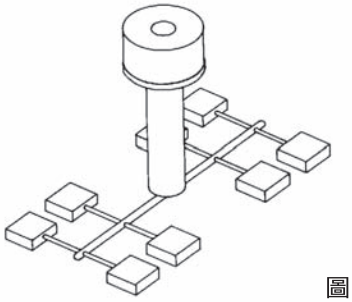

圖2

水口長度減少了68%

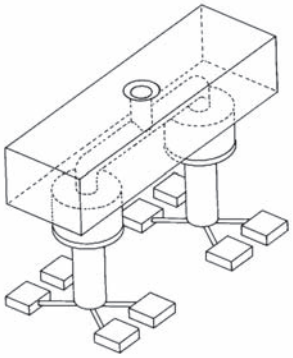

圖3

直接澆口是最有效的方式

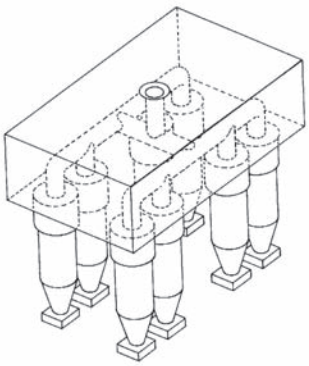

圖4

讓我們假設您將做一個有8個腔的新模。

如用以前的傳統方法（如圖1）

圖中水口最大的長度是75mm。

請注意每個腔的膠流動長度不一樣，示每個腔不能達相同的填充狀態。

如果您使用了HEATLOCK（ESB）熱射咀（如圖2），那傳統的又粗又長的水口將會被省去。在很多情況下，並不是型腔決定冷卻時間而是由水口最厚的部分決定。

優點：

- 水口長度少了38%。熟悉模具注塑的人都知道水口長度縮短會有利於注塑，也省掉部份用料。
- 注塑時間縮短，射膠最厚部分被除去。
- 澆口不會在上模部分被堵塞。
- 不會因自動化生產而有殘留物留在產品上，最難冷卻的部分會被除去。

圖3為其中一種改良型的方式 (2個 ESB型熱射咀加1塊熱流道板)，有以下優點：

- 相對於圖1，水口的長度會少68%。
- 因水口長度改變，流道的設計相對縮窄。
- 注塑時間再次縮短。
- 因澆口的改變，注塑的溫度及冷卻時間均可降低。
- 從熱射咀每一個型腔的水口長度完全一致，恰好滿足了從不同型腔得到相同產品的目的。

最好的方式是使用直接澆口 (如圖4) ，一個射咀對應一個型腔，這在技術上是最理想的方式。

- 更平均填滿每個型腔，澆痕小。
- 通過控制不同射咀的溫度可以準確地控每一個型腔的填充。
- 完全沒有水口，節省材料成本。

您會選擇哪一種?

這決定於:

- 您想獲得哪種優點
- 您想如何控制成本

我們將很高興為您在我們的多種系列產品中選擇適合您的設備，為您的模具提供最合適的熱膠道系統。

© 28-09-2010

選擇適合熱咀澆口直徑的方法

此表適用於一熱咀產品

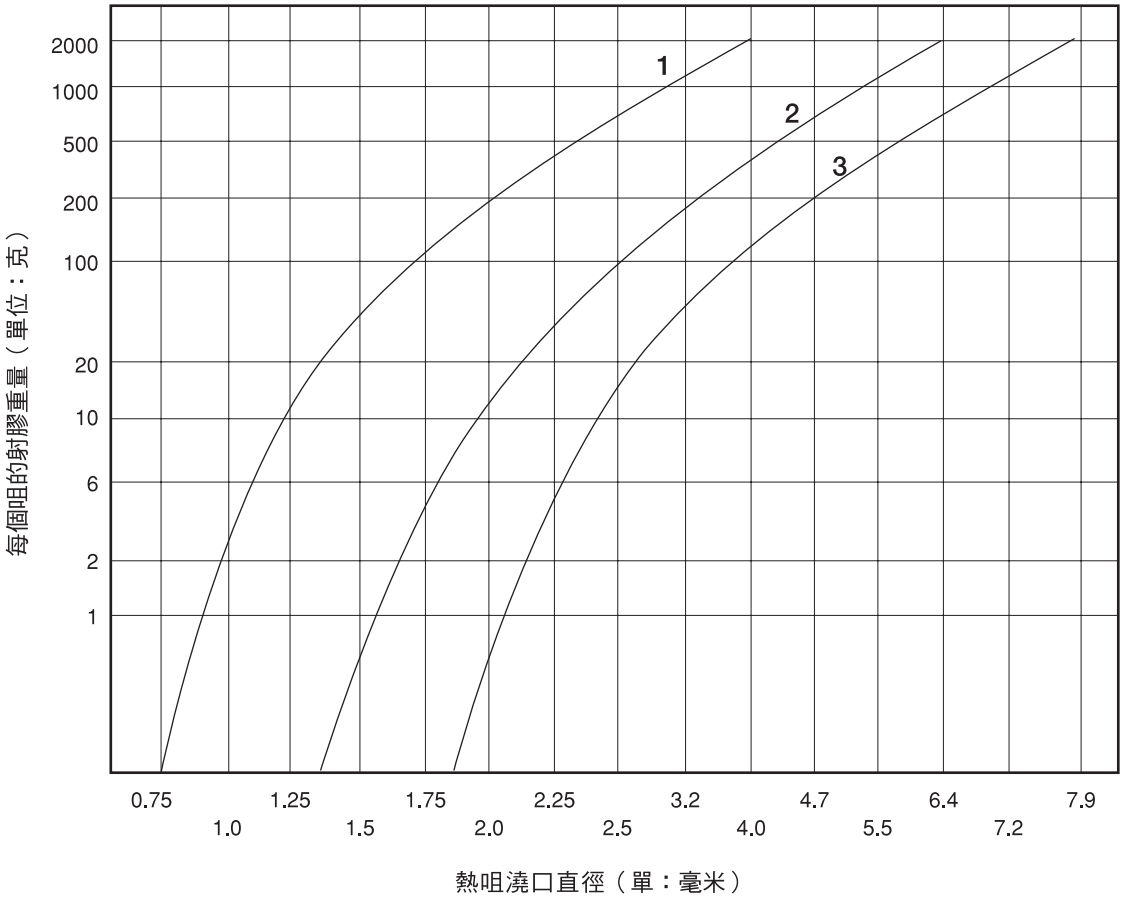

1.低粘性材料: PS, PE, PP

2.中粘性材料: ABS, SAN, PA, POM

3.高粘性材料: PC, PMMA, Noryl, PUR, 強化材料（如玻璃纖維等）

註：1. 選用TP系列熱咀時，澆口直徑應減小30%
2. 增加添加劑時，澆口直徑應加大20%

- 以上的圖表是以不同的塑膠和射膠量做基礎，為選擇熱咀澆口直徑提供指示。根據實際射膠重量，可將熱咀標準的澆口加大到合適的直徑。
- 注意：如果熱咀澆口直徑太小，就需要設定高溫，以避免在注塑過程中凝固。
- 以上圖表只供參考，選擇熱咀內徑會受很多因素的影響，例如產品形狀和模具設計等。
- 同時，射膠量、噴射率、模溫、熱咀周圍的冷卻和注塑壓力等都是影響選擇熱咀尺寸的因素。小的熱咀凝固速度比大熱咀快。在注周期短的注過程中有必要設計一套令熱咀冷卻的方式以防過熱。
- 如果澆道直接進入到型框中，可以適當地將熱咀做得比實際需要的大。這方法可以少壓力下降及降低切變力。
- 如果熱咀使用於澆道，水口就減少了，相當於熱咀的長度。流道的橫切面可以比常用的做得更小，這對於縮短注塑周期尤為重要。

© 28-09-2010

熱咀優點

A1-EN系列熱咀優點

- 熱量分佈均勻
- 幾乎適用於所有料
- 低注壓力和熱力
- 設計簡單，使用方便
- 最大射膠量可達1650克
- 可按客戶要求提供陶瓷圈或鈦合金圈

A1-TP系列熱咀優點

- 易注塑
- 易安裝、使用
- 澆道痕迹小
- 快速冷卻
- 適用於成型面
- 最大射膠量可達1650克
- 可按客戶要求提供陶瓷圈或鈦合金圈

A1-TN系列熱咀優點

- 易注塑
- 易安裝、使用
- 澆道痕迹小
- 快速冷卻
- 適用於成型面
- 最大射膠量可達1200克
- 可按客戶要求提供陶瓷圈或鈦合金圈

A1-T系列熱咀優點

- 易安裝、使用
- 適用於成型面
- 澆口區熱傳導損失少
- 可按客戶要求提供陶瓷圈或鈦合金圈

針閥咀特點

- 氣動針閥
- 產品上不會留下進澆口的殘迹， 進澆口處痕迹平滑，美觀
- 澆口直徑範圍：0.8 ~ 2.5mm
- 可按客戶要求提供陶瓷圈或鈦合金圈

A2MT系列熱咀優點

- 易注塑
- 易安裝、使用
- 澆道痕迹小
- 快速冷卻
- 適用於成型面
- 最大射膠量可達140克
- 可按客戶要求提供陶瓷圈或鈦合金圈

© 16-11-2011

水口鎖熱咀選用對照表

HEATLOCK®

A1熱咀																		
*** Good ** Ok * 聯系 HEATLOCK -- 不建議使用		EN1	EN2	EN3	EN4	PPT1 TP1	PPT2 TP2	TP3	TP4	NPT1 TN1	NPT2 TN2	TN3	TN4	VG1	VG2	VG3	VG4	A2MT
流道直徑 (mm)		4	6	9	14	4	6	9	14	4	6	9	14	4	6	9	14	4
低粘度PE, PS, PP		200	500	850	1650	200	500	850	1650	140	330	580	1200	160	390	700	1200	140
中粘度 ABS, PA, POM, SAN		100	270	400	800	100	270	400	800	60	220	340	650	70	85	300	550	60
高粘度		40	150	280	550	40	150	280	550	20	70	200	400	20	50	180	380	*
低粘度	PP	***				***				***				***				***
	PS/PE	***				***				***				***				***
中粘度	ABS/SAN	***				***				***				***				***
	POM	***				**				**				*				**
	LCP	**				**				--				*				--
	PBT	***				**				*				*				*
	PET	**				*				*				*				*
	PA6/PA6.6	*				*				*				*				*
高粘度	PC/PMMA	***				***				**				***				**
	PPO	***				***				*				*				**
	PES/PEK	***				**				--				*				*
	PPS/PEI	**				**				--				*				*
低/中/高粘度+添加劑	GF/CF/FR	***				**				*				*				--

© 16-11-2011

HEATLOCK®

A1-EN系列

HEATLOCK®

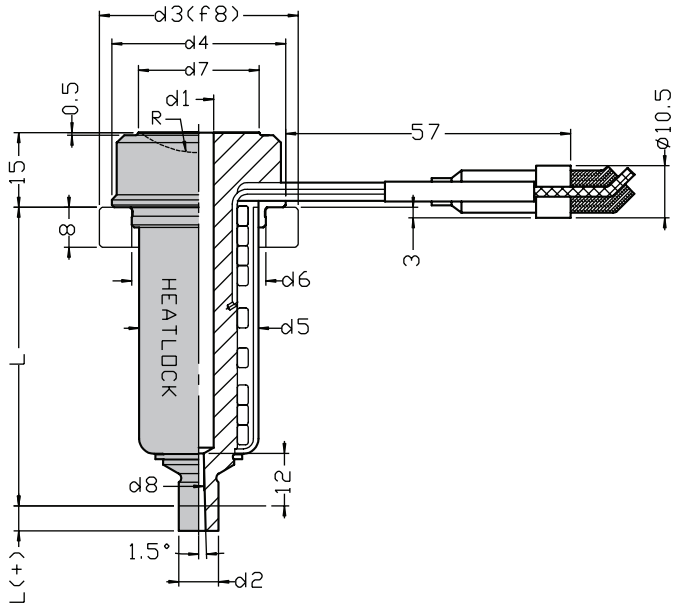

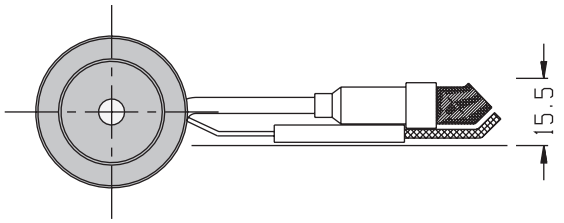

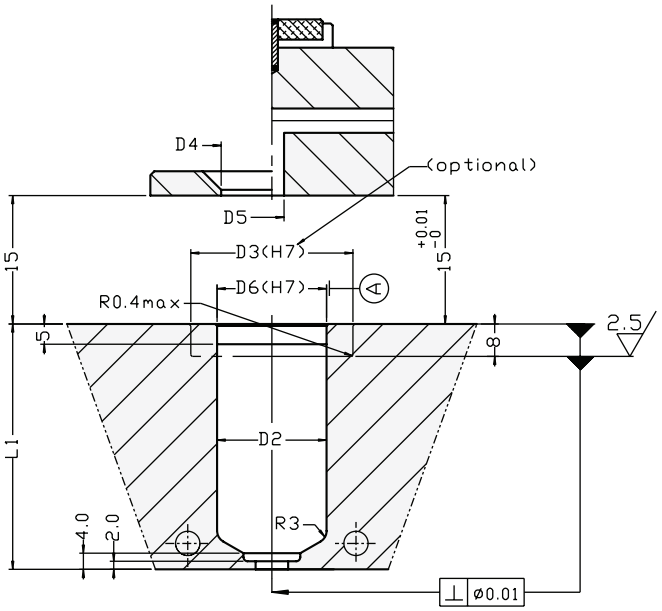

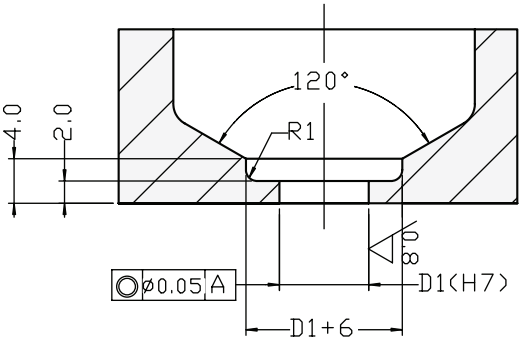

A1-EN系列熱咀優點

- 熱量分佈均勻
- 幾乎適用於所有塑料
- 減低注塑壓力和熱力
- 設計簡單，使用方便
- 最大射膠量可達1650克
- 可按客戶要求提供陶瓷圈或鈦合金圈

© 28-09-2010

A1EN 系列

（單位：毫米）

型號	L	L1	L(+)	d1	d2	d3	d4	d5	d6	d7	d8	L2	D1	D2	D3	D4	D5	D6
A1EN1040	40	40.58	5	4	6	C30 T30	29	20	23	18	1.5	6.7	6	23	C30 T30	20	6	23
A1EN1050	50	50.60																
A1EN1060	60	60.61																
A1EN1080	80	80.65																
A1EN1100	100	100.69																
A1EN1120	120	120.73																
A1EN2040	40	40.58	5	6	8	C40 T36	35	24	27	24.5	2	8	8	27	C40 T36	26.5	6	27
A1EN2060	60	60.61																
A1EN2080	80	80.65																
A1EN2100	100	100.69																
A1EN2120	120	120.73																
A1EN2140	140	140.77																
A1EN2160	160	160.80																
A1EN3060	60	60.61	10	9	12	C62 T50	48	34	39	32	2	9	12	39	C62 T50	34	9	39
A1EN3080	80	80.65																
A1EN3100	100	100.69																
A1EN3120	120	120.73																
A1EN3140	140	140.77																
A1EN3160	160	160.80																
A1EN3180	180	180.84																
A1EN4080	80	80.65	20	14	16	C56 T54	52	38	44	34.5	3	9	16	44	C56 T54	36.5	14	44
A1EN4100	100	100.69																
A1EN4120	120	120.73																
A1EN4140	140	140.77																
A1EN4160	160	160.80																
A1EN4180	180	180.84																
A1EN4200	200	200.88																

** D3尺寸：C代表陶瓷；T代表鈦合金

參考資料

熱膨脹參數 (L1 = L + X.XX)（單位：毫米）

用於精確計算L1數據的軟件 nozzle est.rar已經上載到我司網站，請登陸http://www.heatlock.com/cad/cad.htm 後，找到下拉菜單下的 Nozzle Length Caculator下載。

（單位：毫米）

注膠量(克) / 類別	低粘性	中粘性	高粘性	備註
A1-EN size 1	<200	<100	<40	d8 為出廠最小值，可按客戶要求加大至 3mm
A1-EN size 2	<500	<270	<150	d8 為出廠最小值，可按客戶要求加大至 4mm
A1-EN size 3	<850	<400	<280	d8 為出廠最小值，可按客戶要求加大至 5mm
A1-EN size 4	<1650	<800	<550	d8 為出廠最小值，可按客戶要求加大至 6mm

訂單示例：

A1EN--X--XXX---XX

（系列號） (L) (d2)

A1EN 2 040 14

© 28-09-2010

A1-TP系列

HEATLOCK®

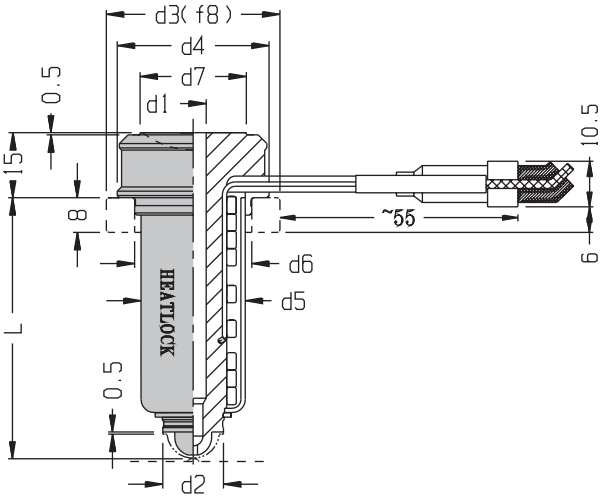

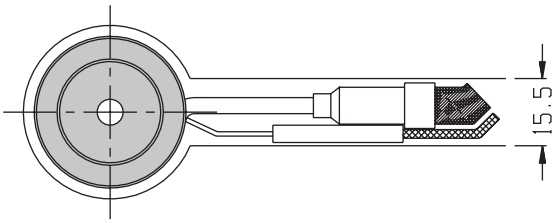

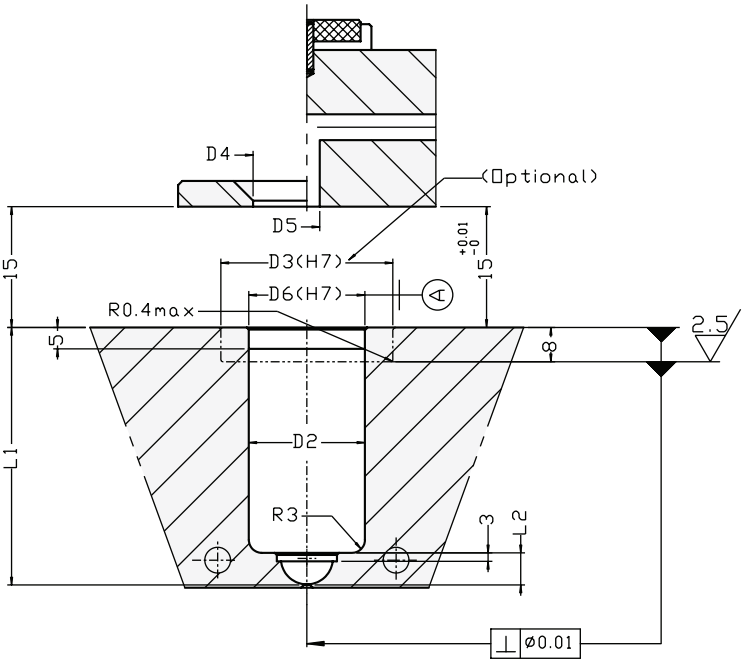

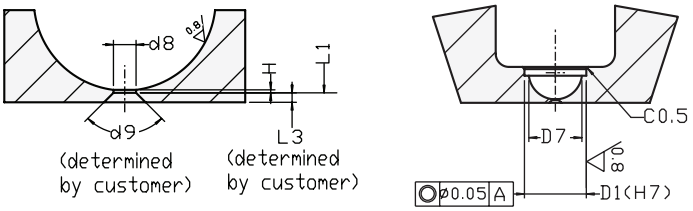

A1-TP系列熱咀優點

- 易注塑
- 易安裝、使用
- 澆道痕迹小
- 快速冷卻
- 適用於成型面
- 最大射膠量可達1650克
- 可按客戶要求提供陶瓷圈或鈦合金圈

© 28-09-2010

A1TP 系列

（單位：毫米）

型號	L	L1	d1	d2	d3	d4	d5	d6	d7	d8	L2	H	D1	D2	D3	D4	D5	D6	D7
A1TP1040	40	40.11	4	11	C30 T30	29	20	23	18	≥0.6	6	0.2	11	23	C30 T30	20	6	23	9
A1TP1050	50	50.13																	
A1TP1060	60	60.15																	
A1TP1080	80	80.19																	
A1TP1100	100	100.23																	
A1TP1120	120	120.26																	
A1TP2040	40	40.08	6	14	C40 T36	35	24	27	24.5	≥0.8	7.5	0.2	14	27	C40 T36	26.5	6	27	12
A1TP2060	60	60.16																	
A1TP2080	80	80.20																	
A1TP2100	100	100.24																	
A1TP2120	120	120.28																	
A1TP2140	140	140.31																	
A1TP2160	160	160.35																	
A1TP3060	60	60.17	9	19	C62 T50	48	34	39	32	≥1.2	9.5	0.3	19	39	C62 T50	34	9	39	16.5
A1TP3080	80	80.21																	
A1TP3100	100	100.25																	
A1TP3120	120	120.29																	
A1TP3140	140	140.32																	
A1TP3160	160	160.36																	
A1TP3180	180	180.40																	
A1TP4080	80	80.21	14	25	C56 T54	52	38	44	34.5	≥1.8	10.5	0.4	25	44	C56 T54	36.5	14	44	22.5
A1TP4100	100	100.25																	
A1TP4120	120	120.29																	
A1TP4140	140	140.33																	
A1TP4160	160	160.37																	
A1TP4180	180	180.40																	
A1TP4200	200	200.44																	

** D3尺寸：C代表陶瓷；T代表鈦合金

參考資料

熱膨脹參數 (L1 = L + X.XX)（單位：毫米）

用於精確計算L1數據的軟件 nozzle est.rar已經上載到我司網站，請登陸http://www.heatlock.com/cad/cad.htm 後，找到下拉菜單下的 Nozzle Length Caculator下載。

（單位：毫米）

注膠量(克) / 類別	低粘性	中粘性	高粘性	備註
A1-TP size 1	<200	<100	<40	d8 為出廠最小值，可按客戶要求加大至 3mm
A1-TP size 2	<500	<270	<150	d8 為出廠最小值，可按客戶要求加大至 4mm
A1-TP size 3	<850	<400	<280	d8 為出廠最小值，可按客戶要求加大至 5mm
A1-TP size 4	<1650	<800	<550	d8 為出廠最小值，可按客戶要求加大至 6mm

訂單示例：

A1TP--X--XXX---XX

（系列號）（L）（d2）

A1TP 2 040 14

© 28-09-2010

A1-TN系列

HEATLOCK®

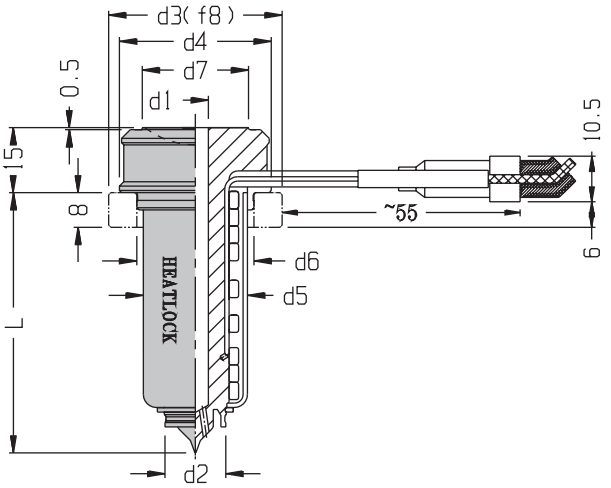

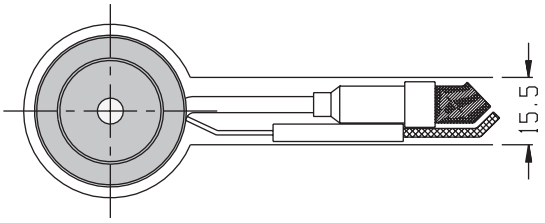

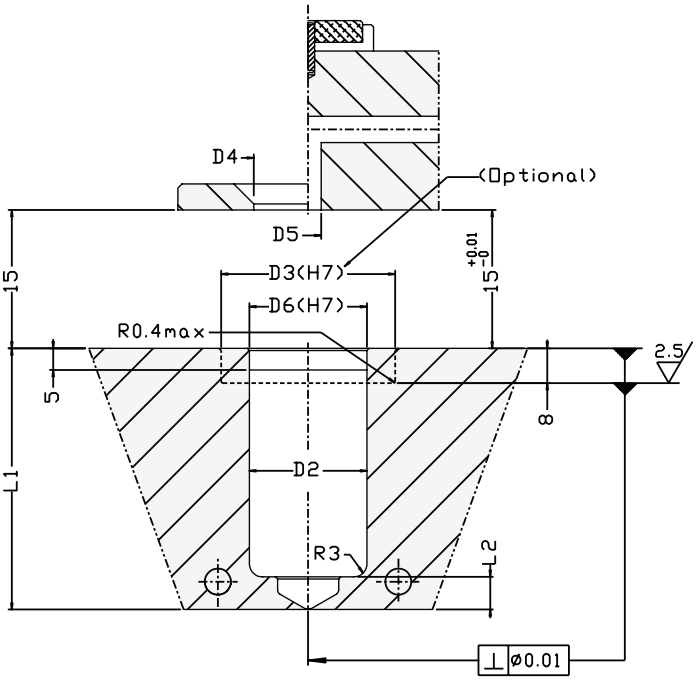

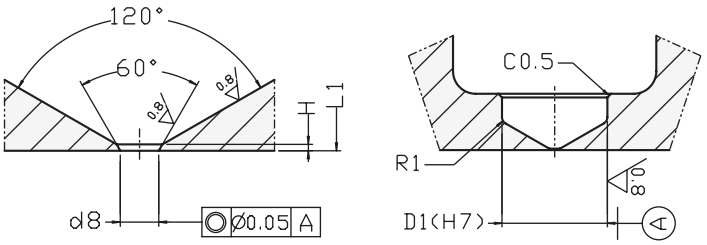

A1-TN系列熱咀優點

- 易注塑
- 易安裝、使用
- 澆道痕迹小
- 快速冷卻
- 適用於成型面
- 最大射膠量可達1200克
- 可按客戶要求提供陶瓷圈或鈦合金圈

© 28-09-2010

A1TN 系列

（單位：毫米）

型號	L	L1	d1	d2	d3	d4	d5	d6	d7	d8	L2	D1	D2	D3	D4	D5	D6	H
A1TN1040	40	40.11	4	11	C30 T30	29	20	23	18	≥0.6	6	11	23	C30 T30	20	6	23	0.2
A1TN1050	50	50.13																
A1TN1060	60	60.15																
A1TN1080	80	80.19																
A1TN1100	100	100.23																
A1TN1120	120	120.26																
A1TN2040	40	40.08	6	14	C40 T36	35	24	27	24.5	≥0.8	7.5	14	27	C40 T36	26.5	6	27	0.2
A1TN2060	60	60.16																
A1TN2080	80	80.20																
A1TN2100	100	100.24																
A1TN2120	120	120.28																
A1TN2140	140	140.31																
A1TN2160	160	160.35																
A1TN3060	60	60.17	9	19	C62 T50	48	34	39	32	≥1.2	9.5	19	39	C62 T50	34	9	39	0.3
A1TN3080	80	80.21																
A1TN3100	100	100.25																
A1TN3120	120	120.29																
A1TN3140	140	140.32																
A1TN3160	160	160.36																
A1TN3180	180	180.40																
A1TN4080	80	80.21	14	25	C56 T54	52	38	44	34.5	≥1.8	10.5	25	44	C56 T54	36.5	14	44	0.4
A1TN4100	100	100.25																
A1TN4120	120	120.29																
A1TN4140	140	140.33																
A1TN4160	160	160.37																
A1TN4180	180	180.40																
A1TN4200	200	200.44																

** D3尺寸：C代表陶瓷；T代表鈦合金

參考資料

熱膨脹參數 (L1 = L + X.XX)（單位：毫米）

用於精確計算L1數據的軟件nozzle est.rar已經上載到我司網站，請登陸http://www.heatlock.com/cad/cad.htm 後，找到下拉菜單下的 Nozzle Length Caculator下載。

（單位：毫米）

類別 \ 注膠量(克)	低粘性	中粘性	高粘性	備註
A1-TN size 1	<140	<60	<20	d8 為出廠最小值，可按客戶要求加大至 2mm
A1-TN size 2	<330	<220	<70	d8 為出廠最小值，可按客戶要求加大至 3mm
A1-TN size 3	<580	<340	<200	d8 為出廠最小值，可按客戶要求加大至 3mm
A1-TN size 4	<1200	<650	<400	d8 為出廠最小值，可按客戶要求加大至 5mm

訂單示例：

A1TN--X--XXX---XX

（系列號） (L) (d2)

A1TN 2 040 14

© 28-09-2010

A1-NPT

HEATLOCK®

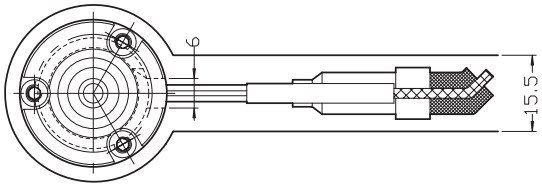

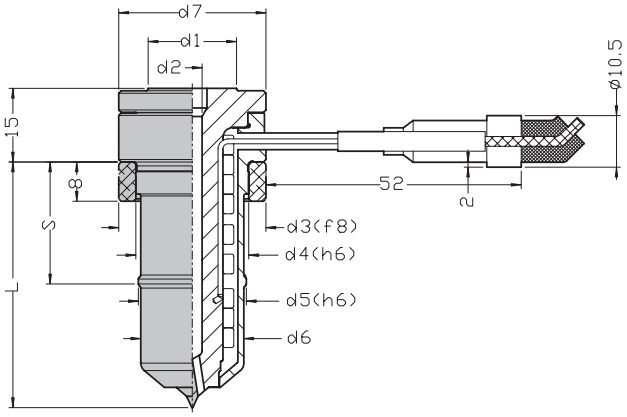

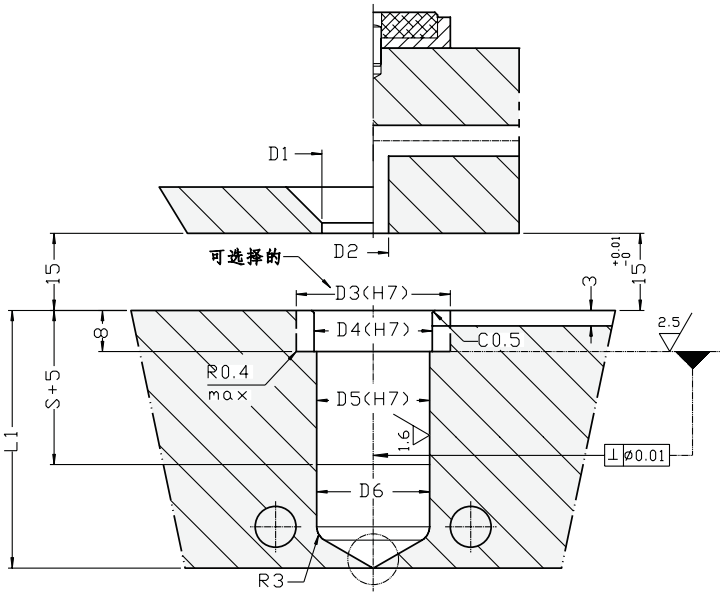

A1-NPT系列熱咀優點

- 易安裝、使用
- 適用於成型面
- 澆口區熱傳導損失少
- 可按客戶要求提供陶瓷圈 (size 1)或鈦合金圈

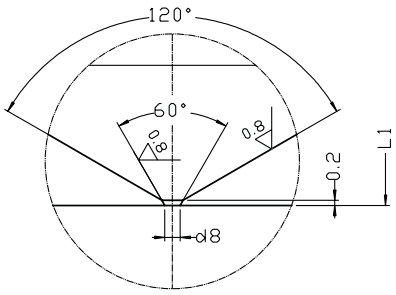

© 28-09-2010

A1NPT 系列

（單位：毫米）

型號	L	L1	S	d1	d2	d3	d4	d5	d6	d7	d8	D1	D2	D3	D4	D5	D6
A1NPT104022	40	40.11	15	18	4	30	23	22	21	30	≥0.6	20	6	30	23	22	22
A1NPT105022	50	50.13	25														
A1NPT106022	60	60.15	25														
A1NPT108022	80	80.19	35														
A1NPT110022	100	100.23	45														
A1NPT112022	120	120.36	55														
A1NPT204026	40	40.08	15	25	6	40	27	26	24.5	35	≥0.8	27	6	40	27	26	26
A1NPT206026	60	60.16	25														
A1NPT208026	80	80.20	35														
A1NPT210026	100	100.24	45														
A1NPT212026	120	120.28	55														
A1NPT214026	140	140.31	65														
A1NPT216026	160	160.35	75														

參考資料

熱膨脹參數 (L1 = L + X.XX)（單位：毫米）

用於精確計算L1數據的軟件nozzle est.rar已經上載到我司網站，請登陸http://www.heatlock.com/cad/cad.htm 後，找到下拉菜單下的 Nozzle Length Caculator下載。

（單位：毫米）

注膠量(克) / 類別	低粘性	中粘性	高粘性	備註
A1-NPT size 1	<140	<60	<20	d8 為出廠最小值，可按客戶要求加大至 2mm
A1-NPT size 2	<330	<220	<70	d8 為出廠最小值，可按客戶要求加大至 3mm

訂單示例：

A1NPT-X--XXX---XX

(系列號) (L) (d5)

A1NPT 1 080 22

© 28-09-2010

A1-PPT

HEATLOCK®

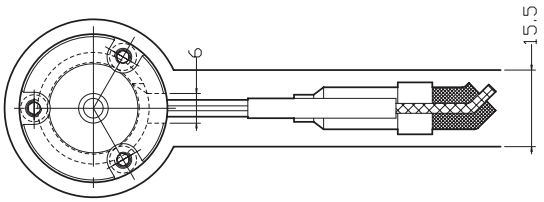

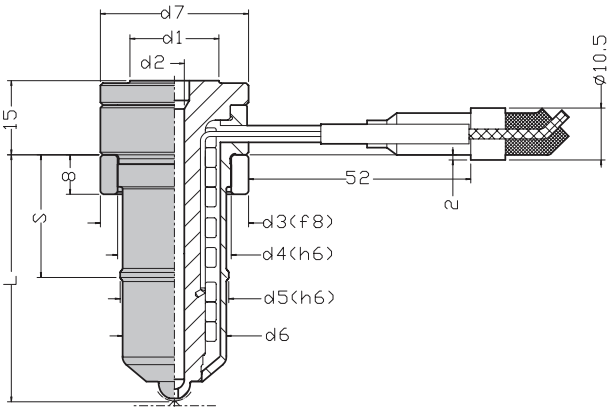

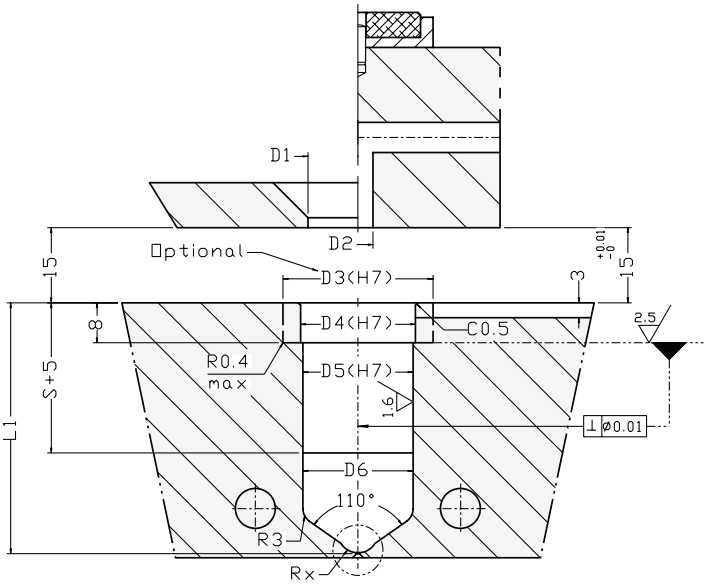

A1-PPT系列熱咀優點

- 易安裝、使用
- 適用於成型面
- 澆口區熱傳導損失少
- 可按客戶要求提供陶瓷圈 (size 1)或鈦合金圈

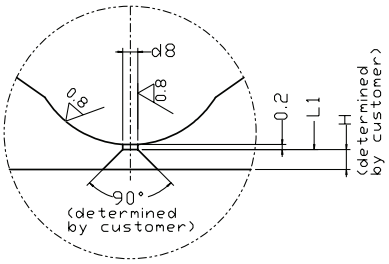

© 28-09-2010

A1PPT 系列

（單位：毫米）

型號	L	L1	S	d1	d2	d3	d4	d5	d6	d7	d8	Rx	D1	D2	D3	D4	D5	D6
A1PPT104022	40	40.11	15	18	4	30	23	22	21	30	≥0.6	4	22	23	30	20	22	22
A1PPT105022	50	50.13	25															
A1PPT106022	60	60.15	25															
A1PPT108022	80	80.19	35															
A1PPT110022	100	100.23	45															
A1PPT112022	120	120.26	55															
A1PPT204026	40	40.08	15	25	6	40	27	26	24.5	35	≥0.8	5.5	27	6	40	27	26	26
A1PPT206026	60	60.16	25															
A1PPT208026	80	80.20	35															
A1PPT210026	100	100.24	45															
A1PPT212026	120	120.28	55															
A1PPT214026	140	140.31	65															
A1PPT216026	160	160.35	75															

參考資料

熱膨脹參數 (L1 = L + X.XX)（單位：毫米）

用於精確計算L1數據的軟件nozzle est.rar已經上載到我司網站，請登陸http://www.heatlock.com/cad/cad.htm 後，找到下拉菜單下的 Nozzle Length Caculator下載。

（單位：毫米）

注膠量(克) / 類別	低粘性	中粘性	高粘性	備註
A1-PPT size 1	<200	<100	<40	d8 為出廠最小值，可按客戶要求加大至 3mm
A1-PPT size 2	<500	<270	<150	d8 為出廠最小值，可按客戶要求加大至 4mm

訂單示例：

A1PPT-X--XXX---XX

(系列號) (L) (d5)

A1PPT 1 080 22

© 28-09-2010

VALVE GATE

HEATLOCK®

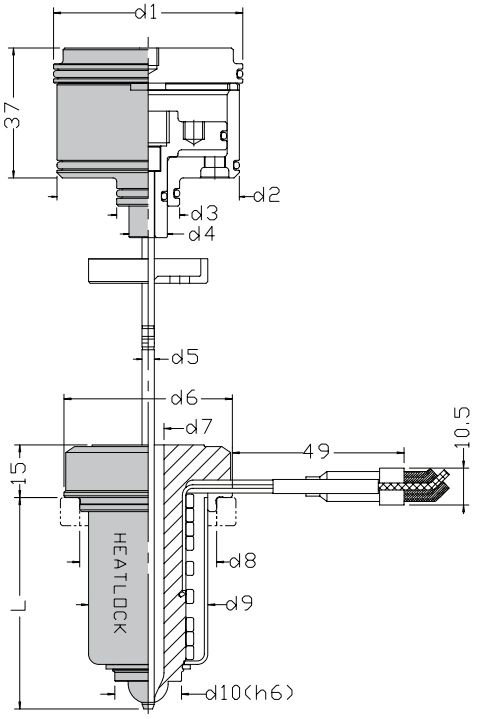

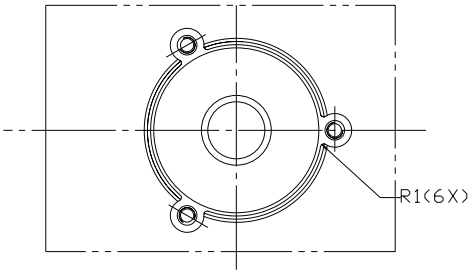

針閥咀特點

- 氣動針閥
- 產品上不會留下進澆口的殘迹，進澆口處痕迹平滑，美觀
- 澆口直徑範圍：0.8 ~ 5mm
- 可按客戶要求提供陶瓷圈或鈦合金圈

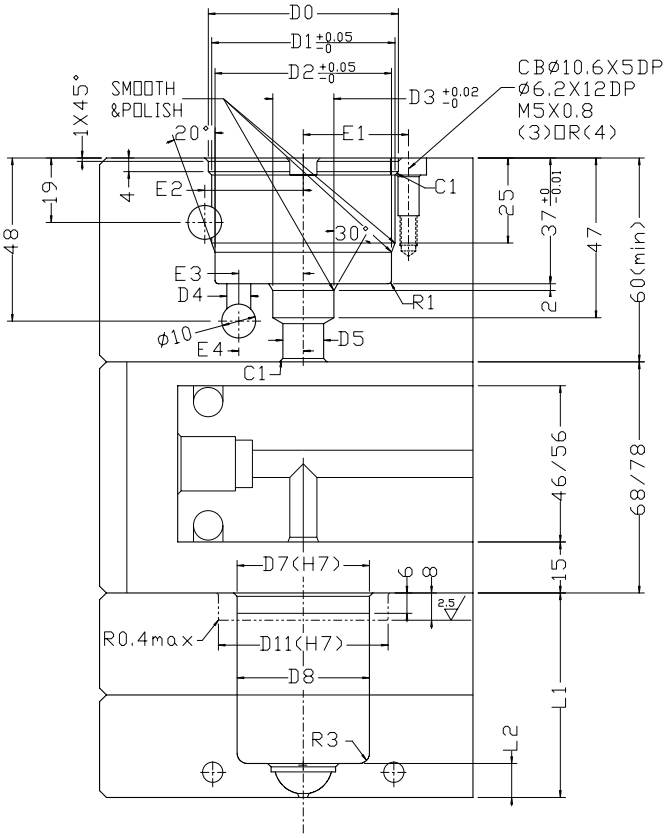

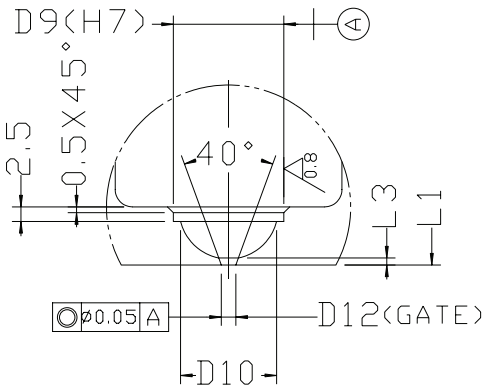

© 28-09-2010

A1VG 系列

（單位：毫米）

型號	L	L1	d1	d2	d3	d4	d5	d6	d7	d8	d9	d10	d11	D0	D1	D2	D3	D4	D5	D6	D7	D8	D9	D10	D11	D12	E1	E2	E3	E4	L2	L3
A1VG1040	40	40.11																														
A1VG1050	50	50.13																														
A1VG1060	60	60.15																														
A1VG1080	80	80.19	40	38	18	12	1.5	29	4	23	20	11	C30 T30	42	40	38	18	6	12	11	23	23	11	9	C30 T30	≥0.8	24	23	15	18	6.5	0.8
A1VG1100	100	100.20																														
A1VG1120	120	120.30																														
A1VG2040	40	40.08																														
A1VG2060	60	60.16																														
A1VG2080	80	80.20																														
A1VG2100	100	100.20	40	38	18	12	2.5	35	6	27	24	14	C40 T36	42	40	38	18	6	12	11	27	27	14	12	C40 T36	≥1.0	24	23	15	18	8	0.8
A1VG2120	120	120.30																														
A1VG2140	140	140.30																														
A1VG2160	160	160.40																														
A1VG3060	60	60.17																														
A1VG3080	80	80.21																														
A1VG3100	100	100.30																														
A1VG3120	120	120.30	54	52	18	12	3.5	48	9	39	34	19	C62 T50	56	54	52	18	7	12	11	39	39	19	16.5	C62 T50	≥1.5	31	29	19	19	10	1.2
A1VG3140	140	140.30																														
A1VG3160	160	160.40																														
A1VG3180	180	180.40																														
A1VG4080	80	80.21																														
A1VG4100	100	100.30																														
A1VG4120	120	120.30																														
A1VG4140	140	140.30	63	61	21	15	6	52	14	44	38	25	C56 T54	65	63	61	21	7	15	13	44	44	25	22.5	C56 T54	≥2.5	35.5	33	23	23	11	1.2
A1VG4160	160	160.40																														
A1VG4180	180	180.40																														
A1VG4200	200	200.40																														

** D3尺寸：C代表陶瓷；T代表鈦合金

參考資料

熱膨脹參數 (L1 = L + X.XX)（單位：毫米）

用於精確計算L1數據的軟件nozzle est.rar已經上載到我司網站，請登陸http://www.heatlock.com/cad/cad.htm 後，找到下拉菜單下的 Nozzle Length Caculator下載。

（單位：毫米）

注膠量(克) / 類別	低粘性	中粘性	高粘性
A1-VG size 1	160	70	20
A1-VG size 2	390	85	50
A1-VG size 3	700	300	180
A1-VG size 4	1200	550	380

訂單示例：

A1VG--X--XXX---XX

（系列號） (L) (d10)

A1VG 1 040 11

© 28-09-2010

A2-MT系列

HEATLOCK®

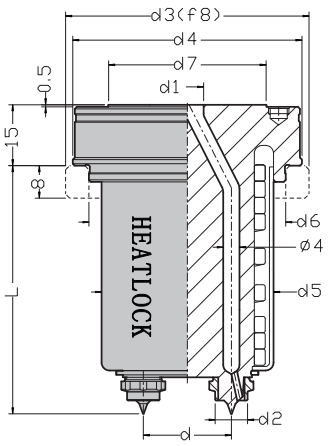

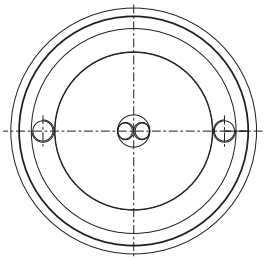

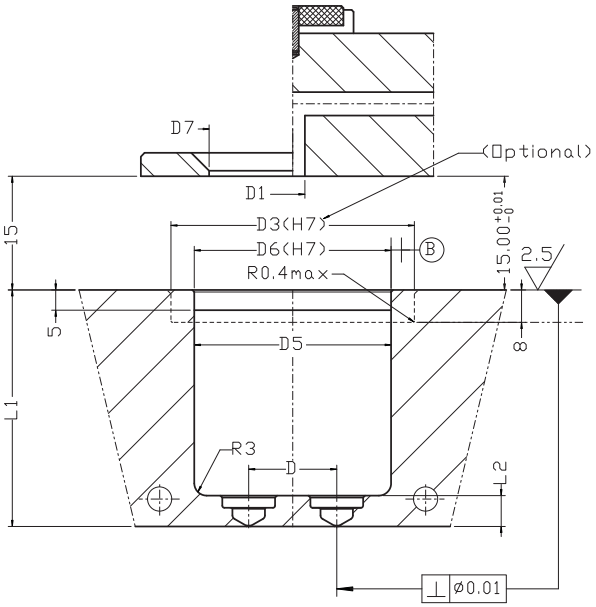

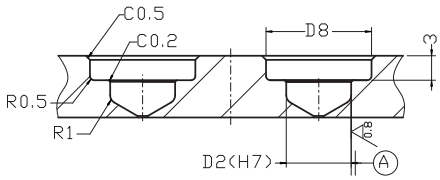

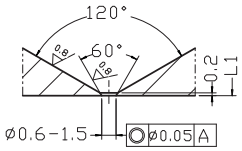

A2-MT系列熱咀優點

- 易注塑
- 易安裝、使用
- 澆道痕迹小
- 快速冷卻
- 適用於成型面
- 最大射膠量可達140克
- 可按客戶要求提供鈦合金圈

© 16-11-2011

A2MT 系列

（單位：毫米）

型號	L	L1	d	d1	d2	d3	d4	d5	d6	d7	L2	D	D1	D2	D3	D5	D6	D7	D8
A2MT04040102	40	40.13	10	8	8	T50	48	34	39	32	7.5	10	8	8	T50	39	39	34	13
A2MT04080102	80	80.23																	
A2MT04060162	60	60.18	16	8	8	T54	52	38	44	34.5	7.5	16	8	8	T54	44	44	36.5	13
A2MT04080162	80	80.23																	
A2MT04060164	60	60.18																	
A2MT04080164	80	80.23																	

** D3尺寸：T代表鈦合金

（單位：毫米）

射膠量(克) / 尺寸	低粘性	中粘性	澆口尺寸
A2MT	<140	<60	最小Ø0.6, 最大1.5mm

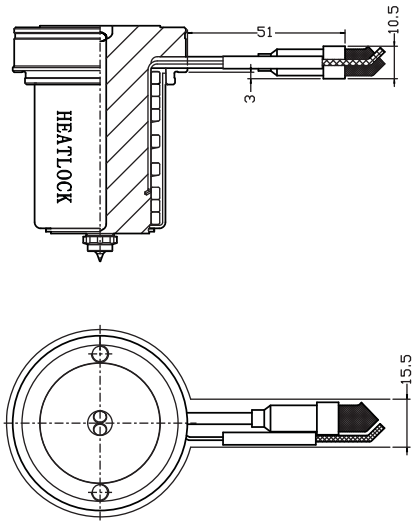

熱咀進膠點排位圖
(熱咀底部視圖)
(Bottom view of nozzle)

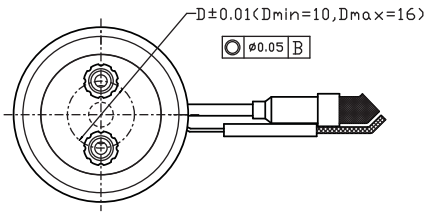

2點進膠
2 Gates

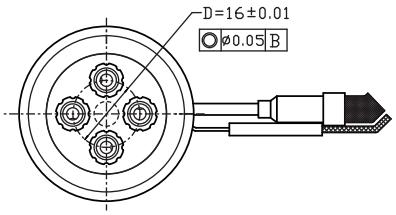

4點進膠
4 Gates

按客戶要求訂做特殊中心距（尺寸D）或非標長度熱咀

訂單示例：

A2MT--X--XXX---XX-X

(流道直徑) (L) (D) (咀尖數量)

A2MT-04--080--22-2

© 16-11-2011

HOT HALF
熱　上　模

HEATLOCK®

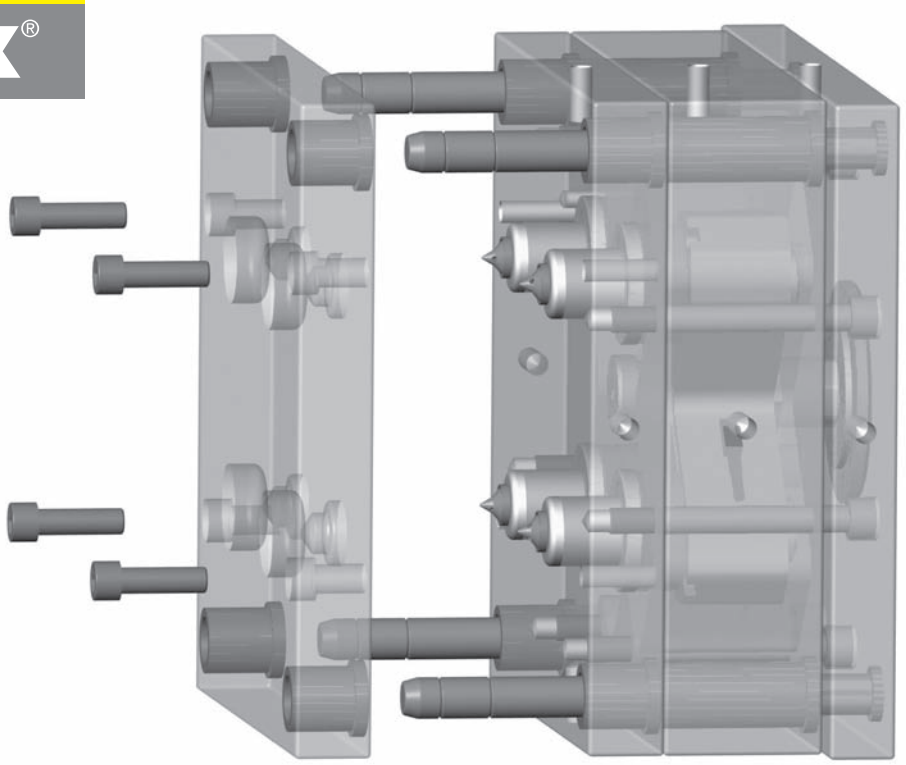

- 可配多套模具，只需更換A,B板及底座
- 易設計，省安裝，降低做模投資成本
- 熱上模材料一般模使用P20及420H
- 每塊範本可要求獨立互配互換
- 整套熱上模裝配交給客戶後便可即刻使用

HEATLOCK熱膠道系統，可為客戶製造整套熱上模系統(HOTHALF)。配合模架設計的熱膠道系統，能完全解決熱膠道安裝在模架上的各種難題，使熱膠道系統和模架之間的配合更完善，大幅度地簡化製造模具流程，優化組裝時間，並進一步為客戶使用熱膠道系統提供了更方便，更快捷的優質服務。

© 28-09-2010

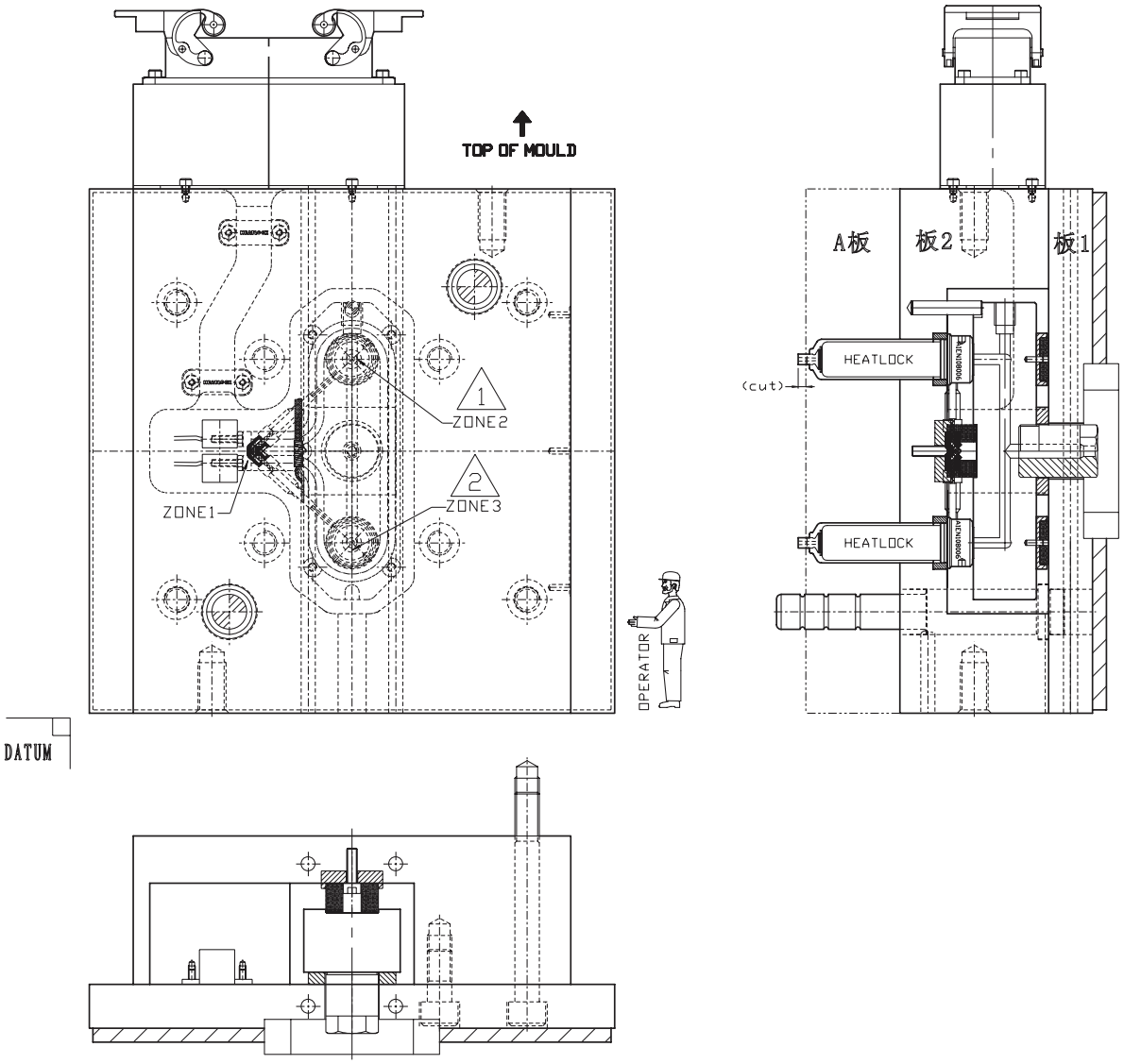

- 客戶只需自行加工A、B板運水部分，無需擔心有關熱流道元件及模具上的板、零部件，無需自己組裝熱流道系統。
- 熱流道系統安裝及接線比較複雜，其模具對安裝要求高，如果安裝不到位則會出現漏膠、傾斜、壓斷線路等問題。我司提供的專業熱流道安裝服務，可以避免因客戶自行安裝不到位產生的問題。
- 全局設計、佈置合理，出現問題容易拆卸修理。
- 客戶只需提供進膠點尺寸（位置及至A板的深度），熱上模作為模具上的靈活元件更容易匹配不同互換板塊的模腔。

HEATLOCK 熱流道板

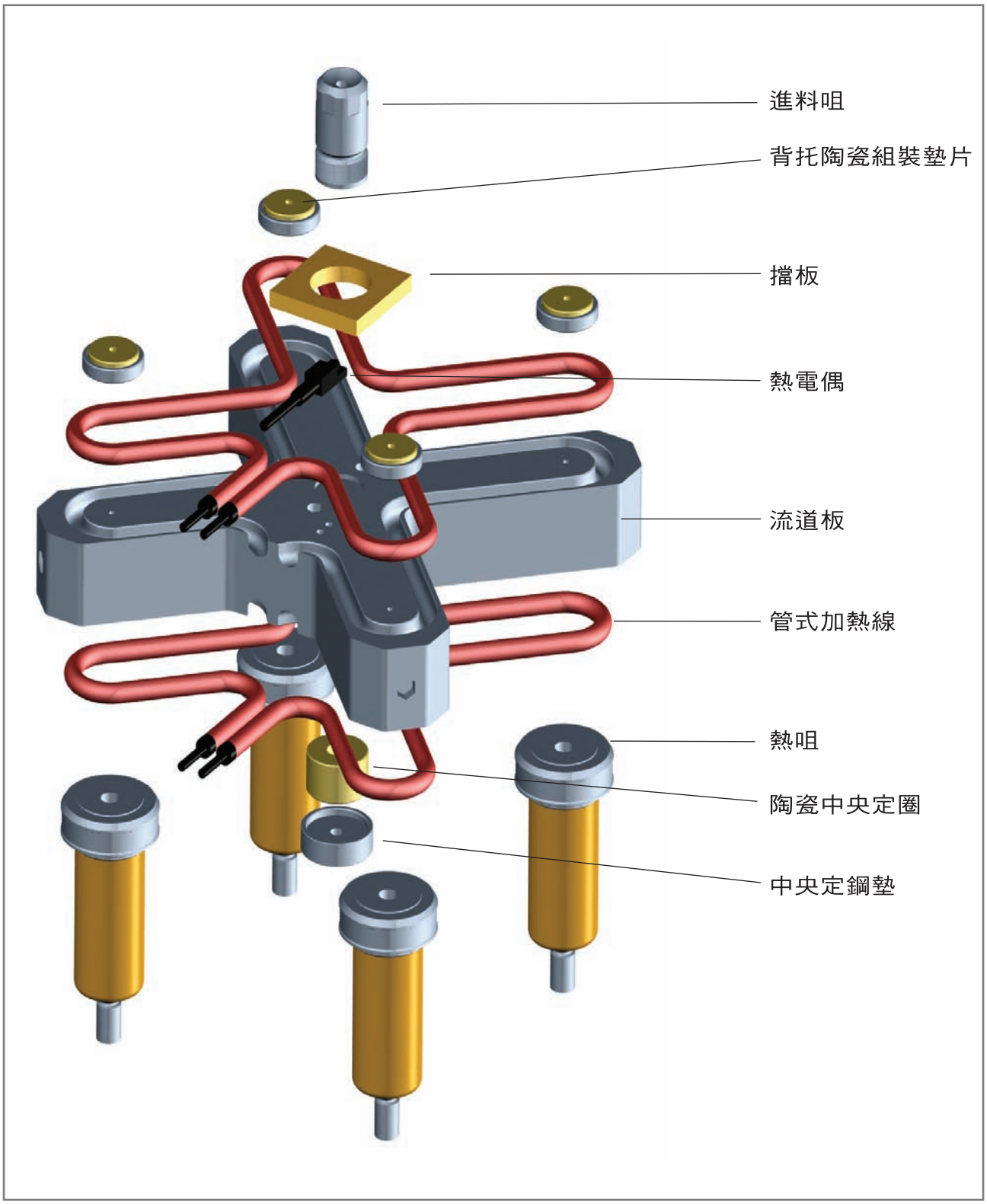

© 28-09-2010

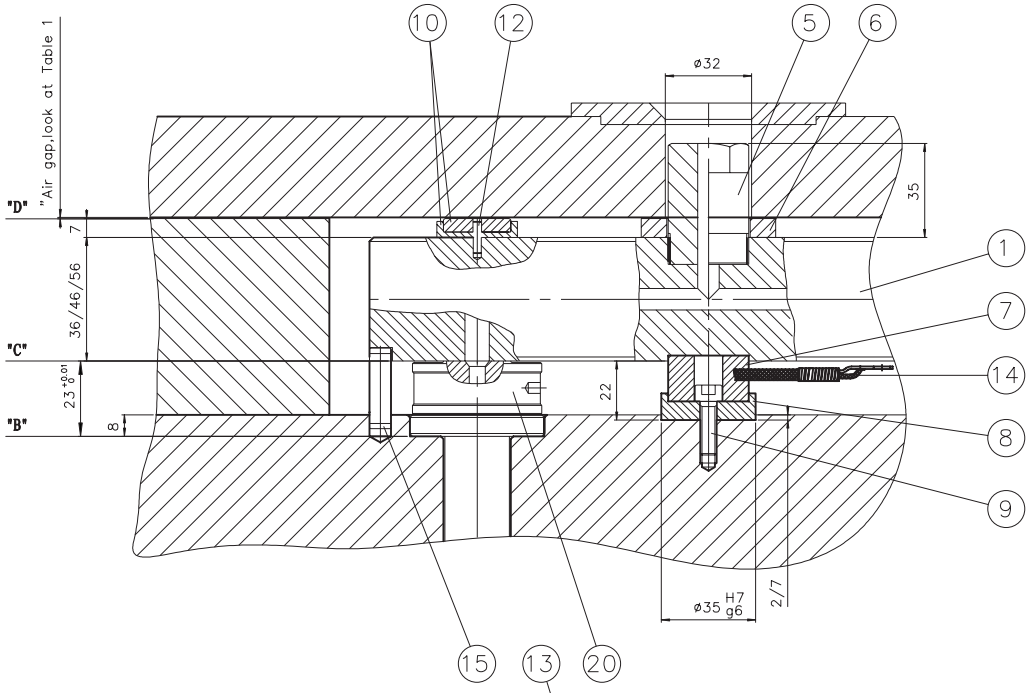

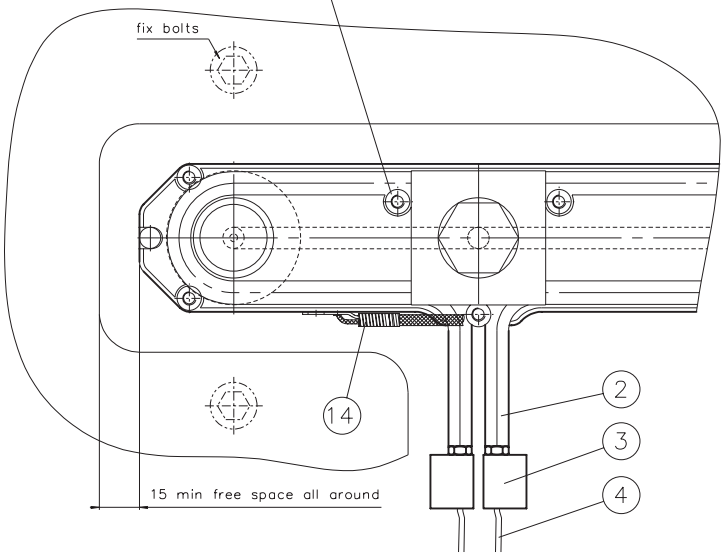

序號	名稱
1.	流道板
2.	管式發熱線
3.	電線連接器
4.	電線
5.	進料咀
6.	檔板隔熱板
7.	陶瓷中央定圈
8.	中央定鋼墊
9.	螺絲M6x20
10.	組裝背托陶瓷墊片
12.	管釘Ø3x10
13.	螺絲M5x8
15.	管釘Ø8x40
20.	熱咀

© 28-09-2010

I(F Type) I(F型)流道板

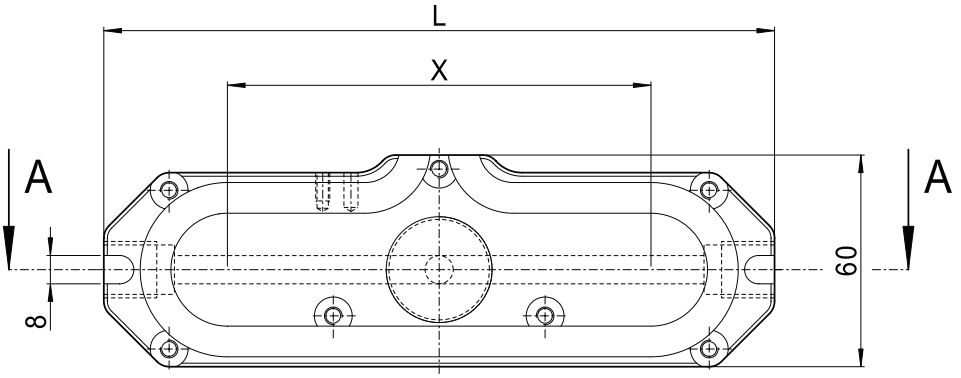

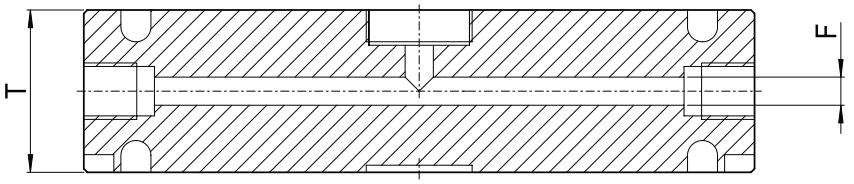

A-A

材料 Material 420H (單位Unit: 毫米mm)

產品代碼 Part No.	厚度 T	流道直徑 F(ϕ)	L=130 X	L=150 X	L=170 X	L=190 X	L=210 X	L=230 X	L=250 X	L=270 X	L=290 X	L=310 X	L=330 X	L=350 X	L=370 X
MIO/3606	36	6	60	80	100	120	140	160		200		240		280	
MIO/4608	46	8	60	80	100	120	140	160		200		240		280	
MIO/4610	46	10	60	80	100	120	140	160		200		240		280	
MIO/5612	56	12			80	100	120	140	160		200		240		280
MIO/5614	56	14			80	100	120	140	160		200		240		280
MIO/5616	56	16			80	100	120	140	160		200		240		280

備註：X，Y為每兩點間最大距離
Note : X is Max. distance between every drop

訂單示例 order sample :

MI0 - xxx - 000 - xx - xx
(X) (T) (F)

(MI0 080 000 56 12)

© 28-09-2010

I(B Type) I(B型)流道板

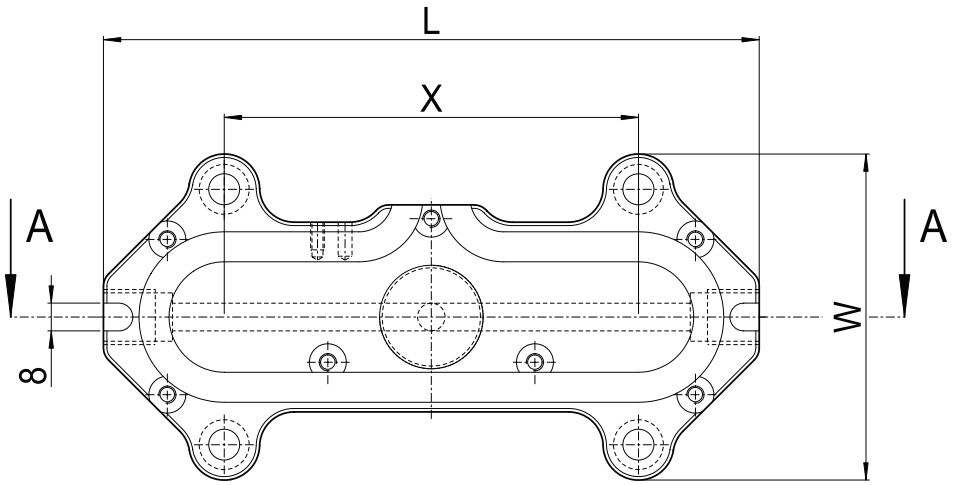

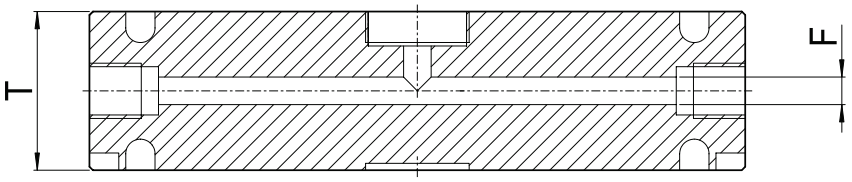

A-A

B-type

材料 Material 420H

(單位Unit: 毫米mm)

產品代碼 Part No.	厚度 T	流道直徑 F(φ)	L=130 X	L=150 X	L=170 X	L=190 X	L=210 X	L=230 X	L=250 X	L=270 X	L=290 X	L=310 X	L=330 X	L=350 X	L=370 X	W
MIO/3606	36	6	60	80	100	120	140	160		200		240		280		94.5
MIO/4608	46	8	60	80	100	120	140	160		200		240		280		94.5
MIO/4610	46	10	60	80	100	120	140	160		200		240		280		94.5
MIO/5612	56	12			80	100	120	140	160		200		240		280	100
MIO/5614	56	14			80	100	120	140	160		200		240		280	100
MIO/5616	56	16			80	100	120	140	160		200		240		280	100

備註：X，Y為每兩點間最大距離

Note : X is Max. distance between every drop

訂單示例 order sample :

MI0 - xxx - 000 - xx - xx - B

(X) (T) (F)

(MI0 080 000 56 12- B)

© 28-09-2010

H(F Type) H(F型)流道板

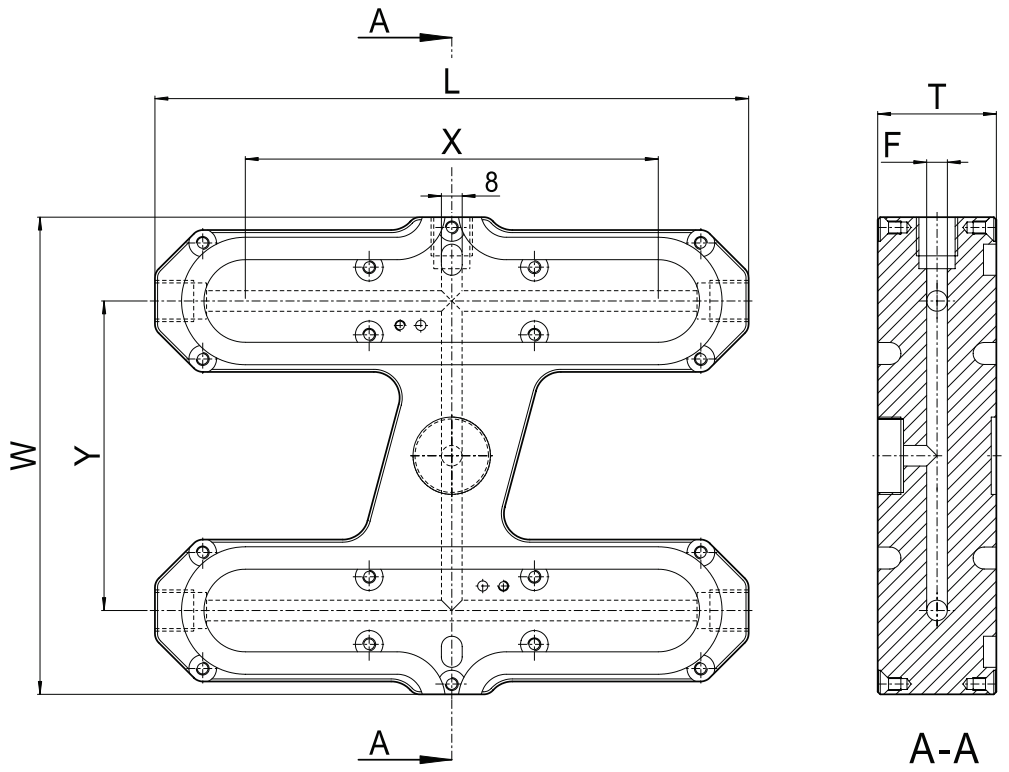

材料 Material 420H

(單位Unit: 毫米mm)

產品代碼 Part No.	厚度 T	流道直徑 F(ϕ)	Y	L=150 X	L=170 X	L=190 X	L=210 X	L=230 X	L=250 X	L=270 X	L=290 X	L=310 X	L=330 X	L=350 X	L=370 X	W
MHO/3606	36	6	80	80	100	120	140	160		200		240		280		145
			100		100	120	140	160		200		240		280		165
			120			120	140	160		200		240		280		185
			140				140	160		200		240		280		205
MHO/4608	46	8	80	80	100	120	140	160		200		240		280		145
			100		100	120	140	160		200		240		280		165
			120			120	140	160		200		240		280		185
			140				140	160		200		240		280		205
MHO/4610	46	10	80	80	100	120	140	160		200		240		280		145
			100		100	120	140	160		200		240		280		165
			120			120	140	160		200		240		280		185
			140				140	160		200		240		280		205
MHO/5612	56	12	80		80	100	120	140	160		200		240		280	145
			100			100	120	140	160		200		240		280	165
			120				120	140	160		200		240		280	185
			140					140	160		200		240		280	205
MHO/5614	56	14	80		80	100	120	140	160		200		240		280	145
			100			100	120	140	160		200		240		280	165
			120				120	140	160		200		240		280	185
			140					140	160		200		240		280	205
MHO/5616	56	16	80		80	100	120	140	160		200		240		280	145
			100			100	120	140	160		200		240		280	165
			120				120	140	160		200		240		280	185
			140					140	160		200		240		280	205

備註：X，Y為每兩點間最大距離

Note : X is Max. distance between every drop

訂單示例 order sample :

MH0 - xxx - xxx - xx - xx

(X) (Y) (T) (F)

(MH0 080 080 56 12

© 28-09-2010

H(B Type) H(B型)流道板

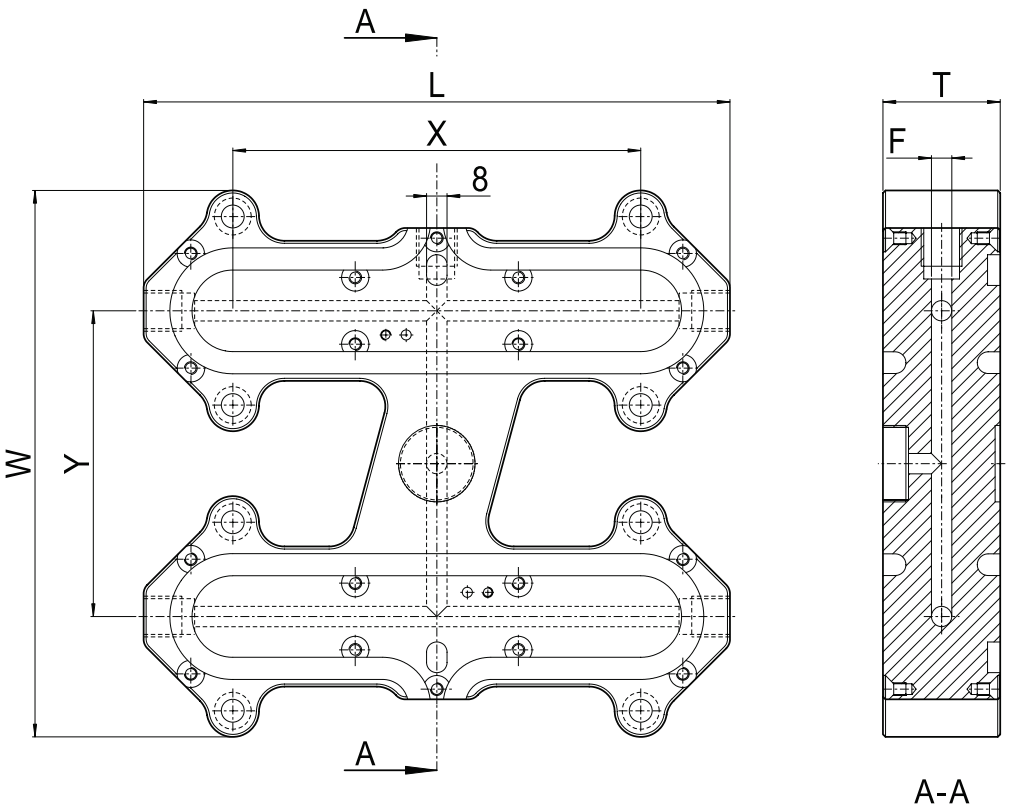

B-type

材料 Material 420H

(單位Unit: 毫米mm)

產品代碼 Part No.	厚度 T	流道直徑 F(ϕ)	Y	L=150 X	L=170 X	L=190 X	L=210 X	L=230 X	L=250 X	L=270 X	L=290 X	L=310 X	L=330 X	L=350 X	L=370 X	W
MHO/3606	36	6	80	80	100	120	140	160		200		240		280		175
			100		100	120	140	160		200		240		280		195
			120			120	140	160		200		240		280		215
			140				140	160		200		240		280		235
MHO/4608	46	8	80	80	100	120	140	160		200		240		280		175
			100		100	120	140	160		200		240		280		195
			120			120	140	160		200		240		280		215
			140				140	160		200		240		280		235
MHO/4610	46	10	80	80	100	120	140	160		200		240		280		175
			100		100	120	140	160		200		240		280		195
			120			120	140	160		200		240		280		215
			140				140	160		200		240		280		235
MHO/5612	56	12	80		80	100	120	140	160		200		240		280	180
			100			100	120	140	160		200		240		280	200
			120				120	140	160		200		240		280	220
			140					140	160		200		240		280	240
MHO/5614	56	14	80		80	100	120	140	160		200		240		280	180
			100			100	120	140	160		200		240		280	200
			120				120	140	160		200		240		280	220
			140					140	160		200		240		280	240
MHO/5616	56	16	80		80	100	120	140	160		200		240		280	180
			100			100	120	140	160		200		240		280	200
			120				120	140	160		200		240		280	220
			140					140	160		200		240		280	240

備註：X，Y為每兩點間最大距離

Note : X is Max. distance between every drop

訂單示例 order sample :

MH0 - xxx - xxx - xx - xx - B

(X) (Y) (T) (F)

(MH0 080 080 56 12 B)

© 28-09-2010

X(F Type) X(F型)流道板

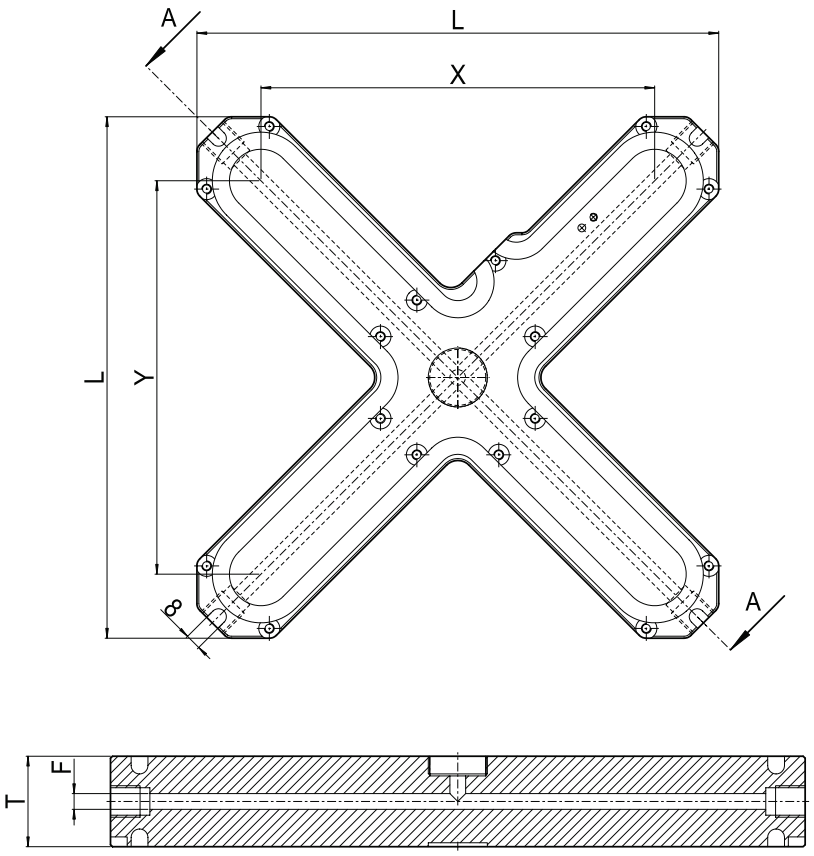

材料 Material 420H (單位Unit: 毫米mm)

產品代碼 Part No.	厚度 T	流道直徑 F(φ)	L=125 X/Y	L=145 X/Y	L=165 X/Y	L=185 X/Y	L=205 X/Y	L=225 X/Y	L=245 X/Y	L=265 X/Y	L=285 X/Y	L=305 X/Y	L=325 X/Y
MXO/3606	36	6	60	80	100	120	140	160		200		240	
MXO/4608	46	8	60	80	100	120	140	160		200		240	
MXO/4610	46	10	60	80	100	120	140	160		200		240	
MXO/5612	56	12							160		200		240
MXO/5614	56	14							160		200		240
MXO/5616	56	16							160		200		240

備註：X，Y為每兩點間最大距離
Note : X is Max. distance between every drop

訂單示例 order sample ：

MX0 - xxx - xxx - xx - xx
(X) (Y) (T) (F)
(MX0 120 120 56 12)

© 28-09-2010

X(B Type) X(B型)流道板

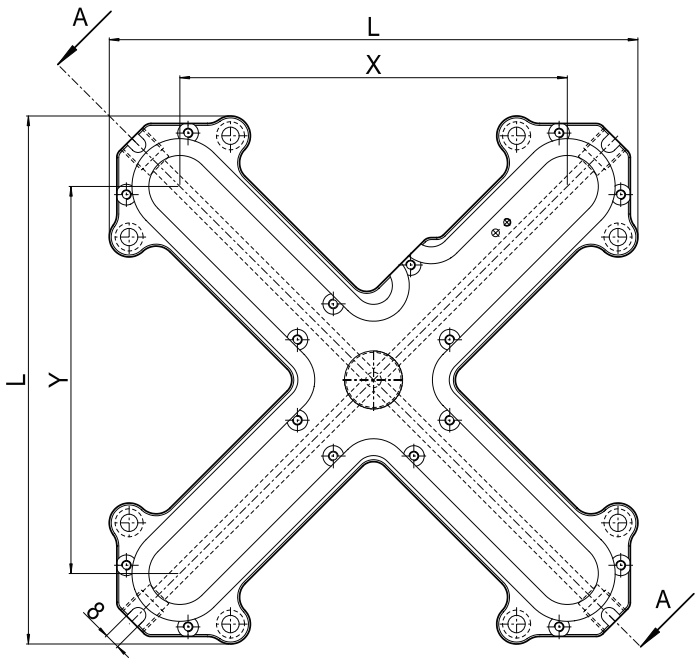

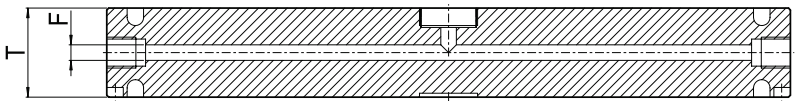

A-A

B-type

材料 Material 420H (單位Unit: 毫米mm)

產品代碼 Part No.	厚度 T	流道直徑 F(ϕ)	L=125 X/Y	L=145 X/Y	L=165 X/Y	L=185 X/Y	L=213 X/Y	L=233 X/Y	L=245 X/Y	L=273 X/Y	L=285 X/Y	L=313 X/Y	L=325 X/Y
MXO/3606	36	6	60	80	100	120	140	160		200		240	
MXO/4608	46	8	60	80	100	120	140	160		200		240	
MXO/4610	46	10	60	80	100	120	140	160		200		240	
MXO/5612	56	12							160		200		240
MXO/5614	56	14							160		200		240
MXO/5616	56	16							160		200		240

備註：X，Y為每兩點間最大距離
Note : X is Max. distance between every drop

訂單示例 order sample ：

MX0 - xxx - xxx - xx - xx - B

(X) (Y) (T) (F)

(MX0 120 120 56 12 B)

© 28-09-2010

X-X(F Type) X-X(F型)流道板

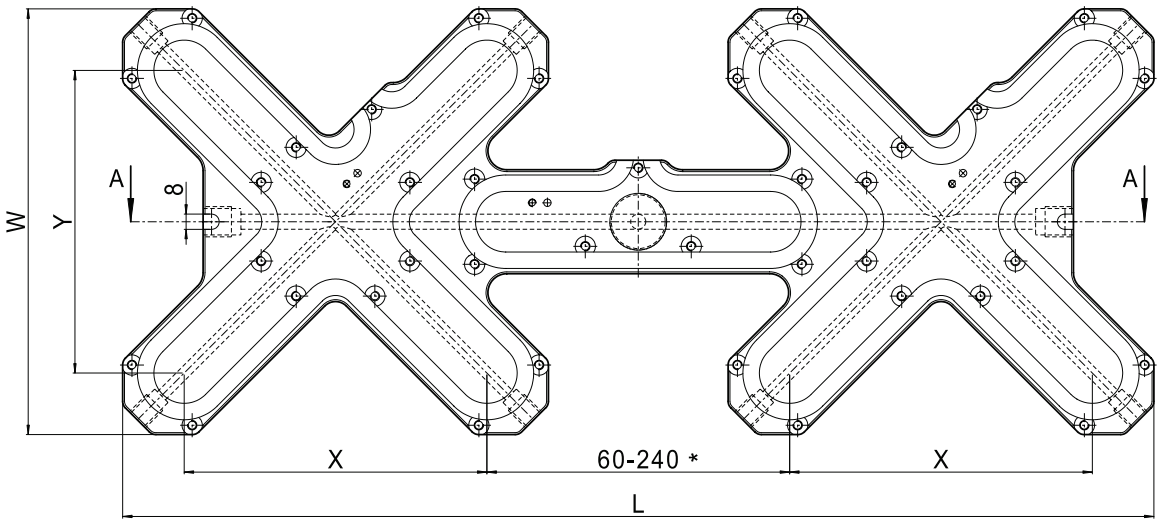

*有效距離是X之最大值
*Dimension is valid at (X Max.)

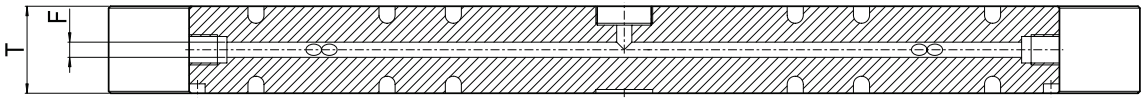

A-A

材料 Material 420H (單位Unit: 毫米mm)

產品代碼 Part No.	厚度 T	流道直徑 F(φ)	L=260 W=125 X/Y	L=306 W=145 X/Y	L=365 W=165 X/Y	L=425 W=185 X/Y	L=485 W=213 X/Y	L=553 W=233 X/Y	L=565 W=245 X/Y	L=673 W=273 X/Y	L=685 W=285 X/Y	L=793 W=313 X/Y	L=805 W=325 X/Y
MXX/3606	36	6	60	80	100	120	140	160		200		240	
MXX/4608	46	8	60	80	100	120	140	160		200		240	
MXX/4610	46	10	60	80	100	120	140	160		200		240	
MXX/5612	56	12							160		200		240
MXX/5614	56	14							160		200		240
MXX/5616	56	16							160		200		240

備註：X，Y為每兩點間最大距離
Note : X is Max. distance between every drop

訂單示例 order sample :

MXX - xxx - xxx - xx - xx
(X) (Y) (T) (F)
(MXX 120 120 56 12

© 28-09-2010

X-X(B Type) X-X(B型)流道板

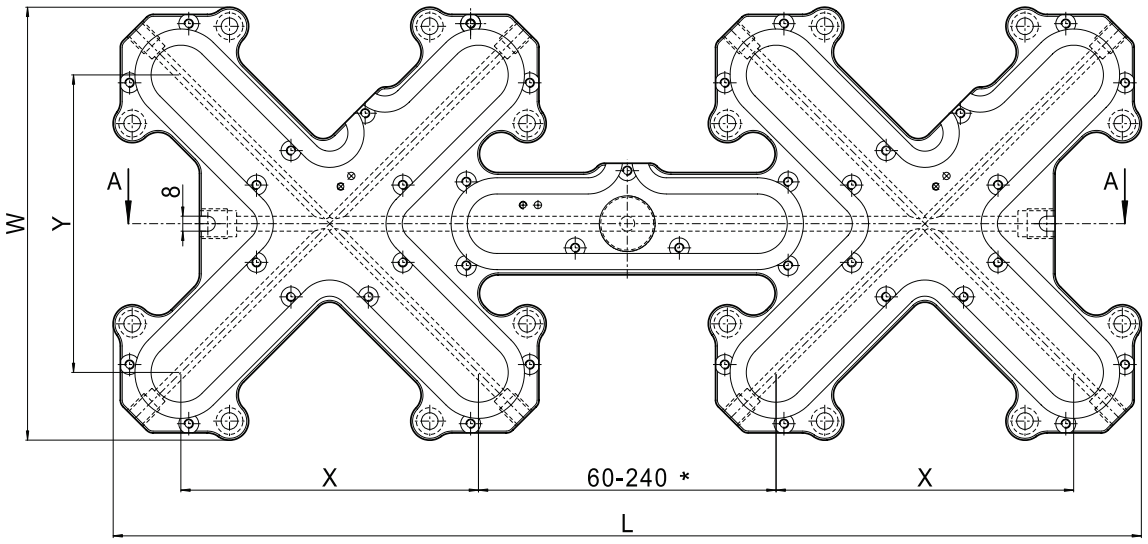

*有效距離是X之最大值
* Dimension is valid at (X Max.)

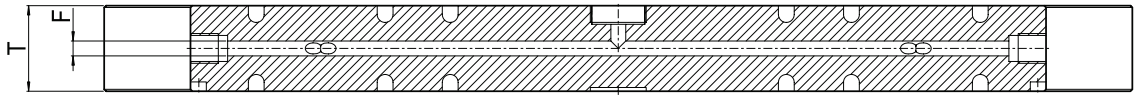

A-A

B-type

材料 Material 420H

(單位Unit: 毫米mm)

產品代碼 Part No.	厚度 T	流道直徑 F(φ)	L=260 W=125 X/Y	L=306 W=145 X/Y	L=365 W=165 X/Y	L=425 W=185 X/Y	L=485 W=213 X/Y	L=553 W=233 X/Y	L=565 W=245 X/Y	L=673 W=273 X/Y	L=685 W=285 X/Y	L=793 W=313 X/Y	L=805 W=325 X/Y
MXX/3606	36	6	60	80	100	120	140	160		200		240	
MXX/4608	46	8	60	80	100	120	140	160		200		240	
MXX/4610	46	10	60	80	100	120	140	160		200		240	
MXX/5612	56	12							160		200		240
MXX/5614	56	14							160		200		240
MXX/5616	56	16							160		200		240

備註：X，Y為每兩點間最大距離
Note : X is Max. distance between every drop

訂單示例 order sample :

MXX - xxx - xxx - xx - xx - B
(X) (Y) (T) (F)
(MXX 120 120 56 12 B)

© 28-09-2010

陶瓷锁夹技术 CE-FIX

HEATLOCK®

陶瓷锁夹技术CE-FIX

我们在成熟的陶瓷隔热技术领域取得最新进展！HEATLOCK早在1982年便成为全球首家使用陶瓷隔热的热流道系统国际供应商。陶瓷用于热流道系统隔热的优越性超过任何其它隔热材料，它能LOCK HEAT IN! 陶瓷隔热可以最大程度地减少接触面的热量流失，从而节省能源，同时可设计出确保模具强度及稳定性的支撑面积。最新专利的CE - FIX技术，使我们制成的陶瓷稳定性更好、持续性更强，更易于安装、调整和使用。

右图展示了选用4块相同尺寸的钢背托支撑流道板时热量传递的变化情况。假设接触面为450mm^2，结果表明钢背托与陶瓷背托的传热差为0.33wh/mm^2。比如本公司的陶瓷背托KEA0260307(接触面为490mm^2)就比钢背托节热能约16Wh。

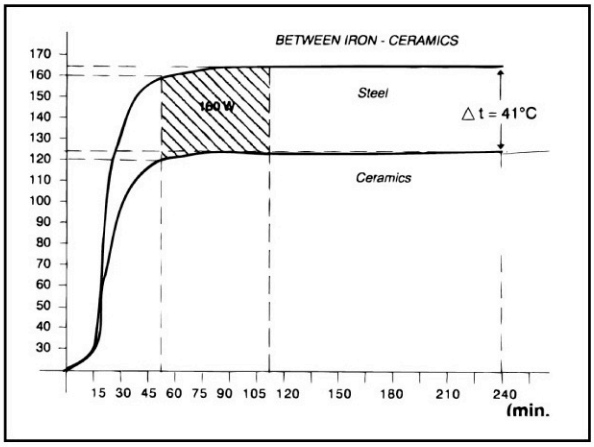

总结：

- 显着的节源效果
- 损失少,减少运水设计及加工

© 20/09/2011

HEATLOCK®

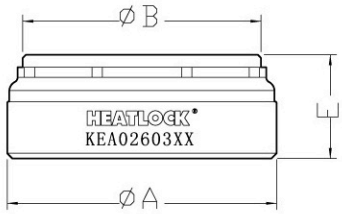

编 码	A	B	E	描 述
KEA0260307	26	23	7	A1 背托垫片
KEA0260310			10	A3 背托垫片
KEA0260314			14	支撑垫片
KEA0260620			20	A3 中央定位垫片

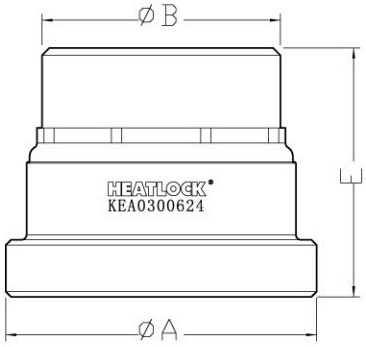

编 码	A	B	E	描 述
KEA0300624	30	23	24	A1 中央定位垫片

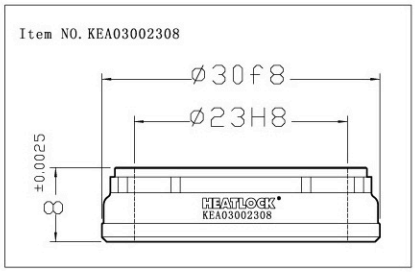

此陶瓷圈用于
所有1系列热咀

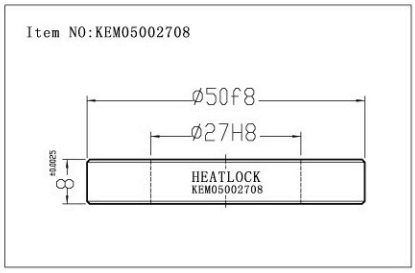

此陶瓷圈用于
所有2系列热咀

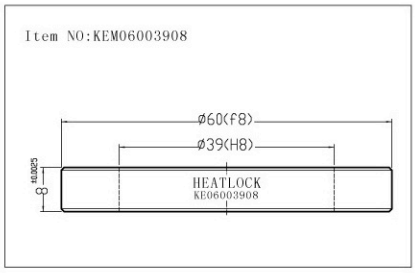

此陶瓷圈用于
A1 3系列热咀

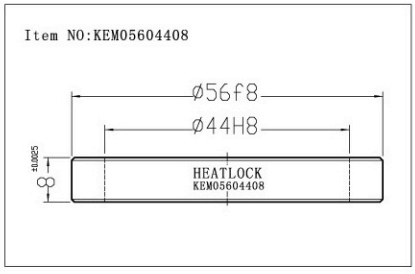

此陶瓷圈用于
A1 4系列热咀

© 20/09/2011

鈦合金圈

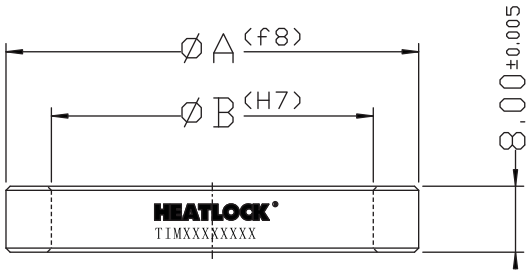

系列	編碼	ØA	ØB
Size 1	TIM03002308	30	23
Size 2	TIM03602708	36	27
	TIM04002708	40	27
	TIM05002708	50	27
Size 3	TIM05003908	50	39
Size 4	TIM05404408	54	44

熱咀咀頭發熱線

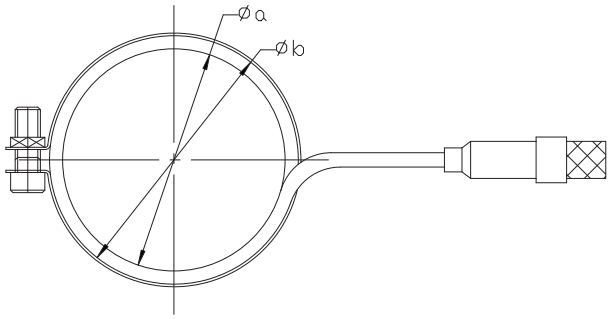

電線	白色 (2x)	V
	黃綠色	地線
感溫線	紅色	TC +
	藍色	TC -

零件編碼	尺寸	a	b	功率
D-CY-BH127150	33x10	27	33	150
D-CY-BH230200	36x10	30	36	200
D-CY-BH233200	39x10	33	39	200
D-CY-BH235250	41x10	35	41	250
D-CY-BH347250	53x10	47	53	250
D-CY-BH451300	57x10	51	57	300

熱咀咀頭發熱線孔

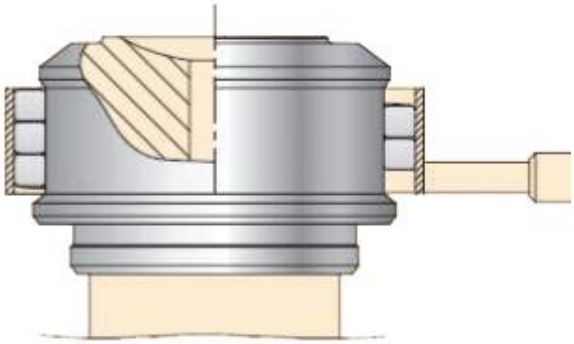

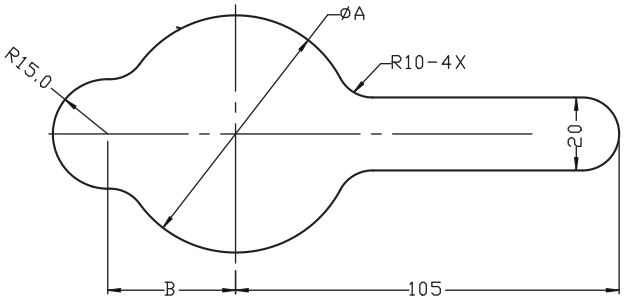

零件編碼	A	B
D-CY-BH127150	40	30
D-CY-BH230200	43	32
D-CY-BH233200	45	32
D-CY-BH235250	48	34
D-CY-BH347250	62	40
D-CY-BH451300	65	40

© 22/07/2011

DSPXX30XX

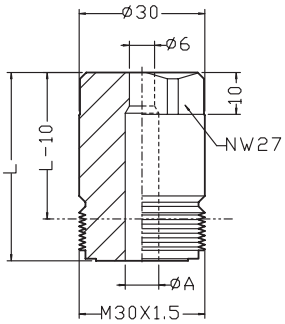

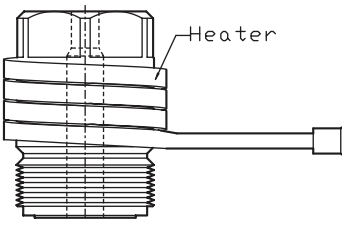

編碼	L	A	鋼套	發熱線
DSP4503008	45	8	---	BS230020250
DSP4503010		10		
DSP4503012		12		
DSP4503014		14		
DSP4503016		16		
DSP7003008	70	8		BS230036400

DSPXX02508

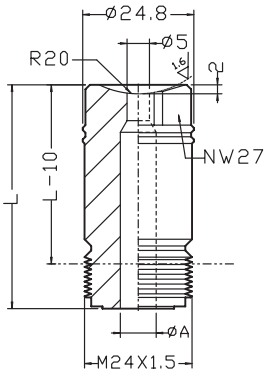

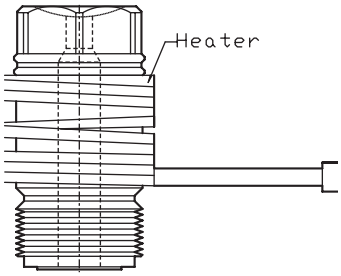

編碼	L	A	鋼套	發熱線
DSP4002508	40	8	---	---
DSP5002508	50			BS15240210200
DSP7002508	70			BS15240410350

DSP6003508

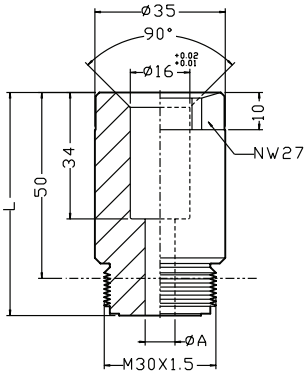

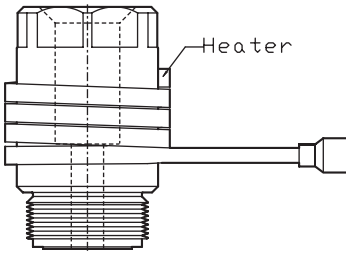

編碼	L	A	鋼套	發熱線
DSP6003508	60	8	---	BS235030550

DSP52032XX

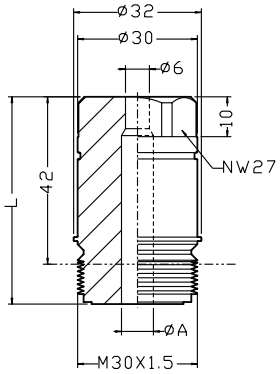

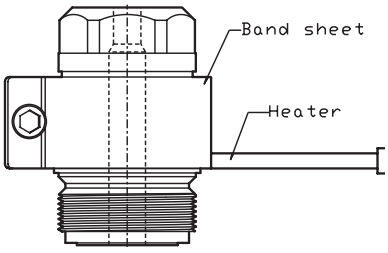

編碼	L	A	鋼套	發熱線
DSP5203208	52	8	BSS35362004	BS230020250
DSP5203210		10		
DSP5203212		12		
DSP5203214		14		
DSP5203216		16		

© 28-09-2010

進料咀發熱線

* 當啤塑高温高粘的材料時，需使用進料咀發熱線保持進料咀的温度，防止冷膠。

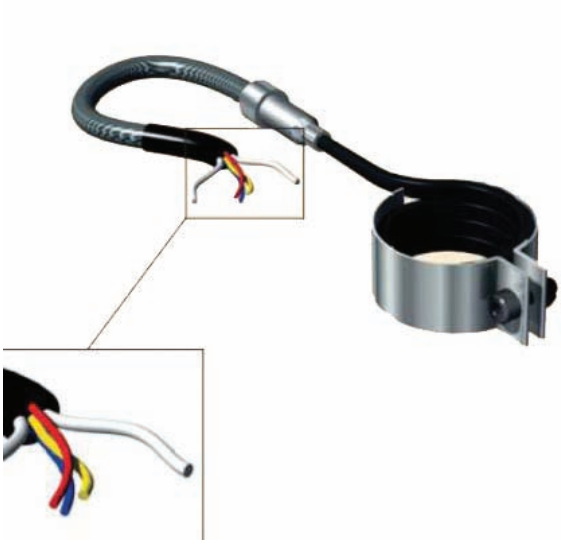

電線	白色 (2x)	V
	黃綠色	地線
感溫線	紅色	TC +
	藍色	TC -

進料咀發熱線孔

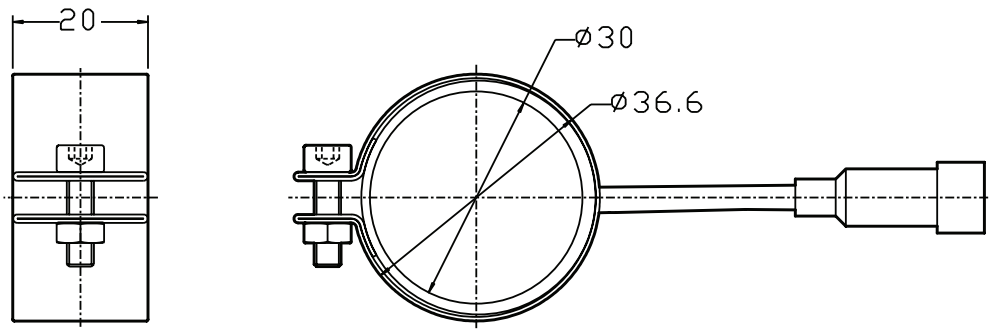

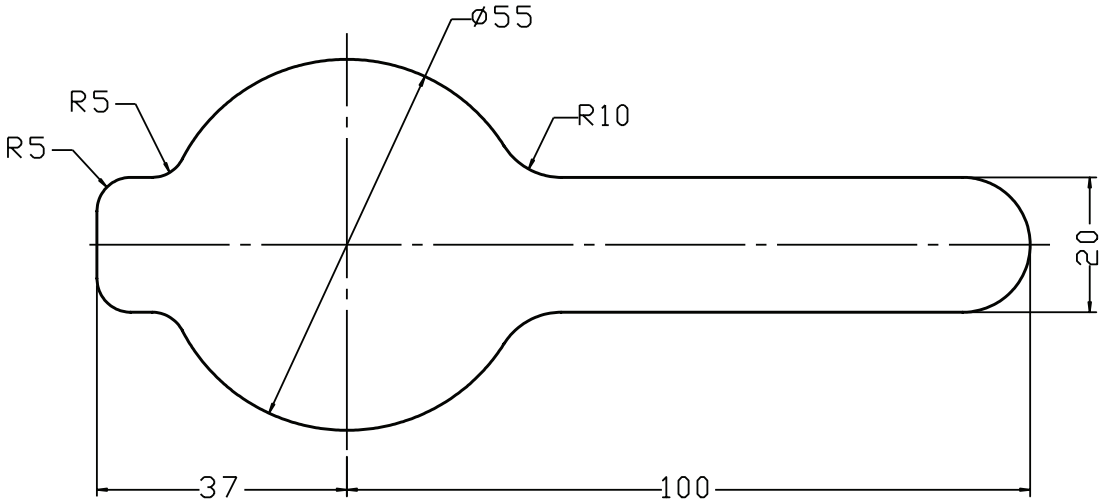

© 28-09-2010

Type	L1
6 PIN	70
10 PIN	83

No.	Pin
CONNB06	6
CONNB10	10

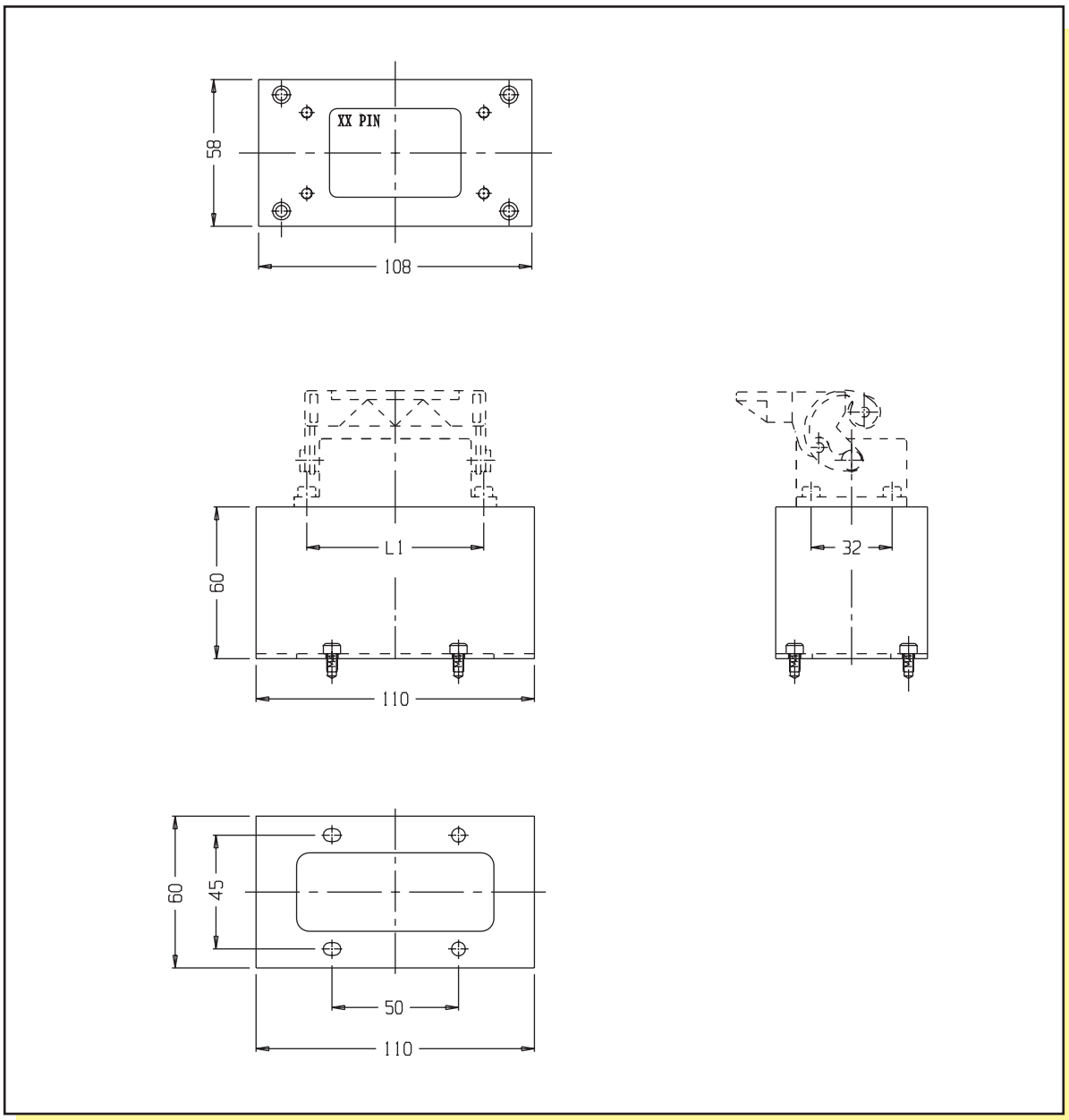

© 28-09-2010

接線盒

Type	L1
16 PIN	103
24 PIN	130

No.	Pin
CONNB16	16
CONNB24	24

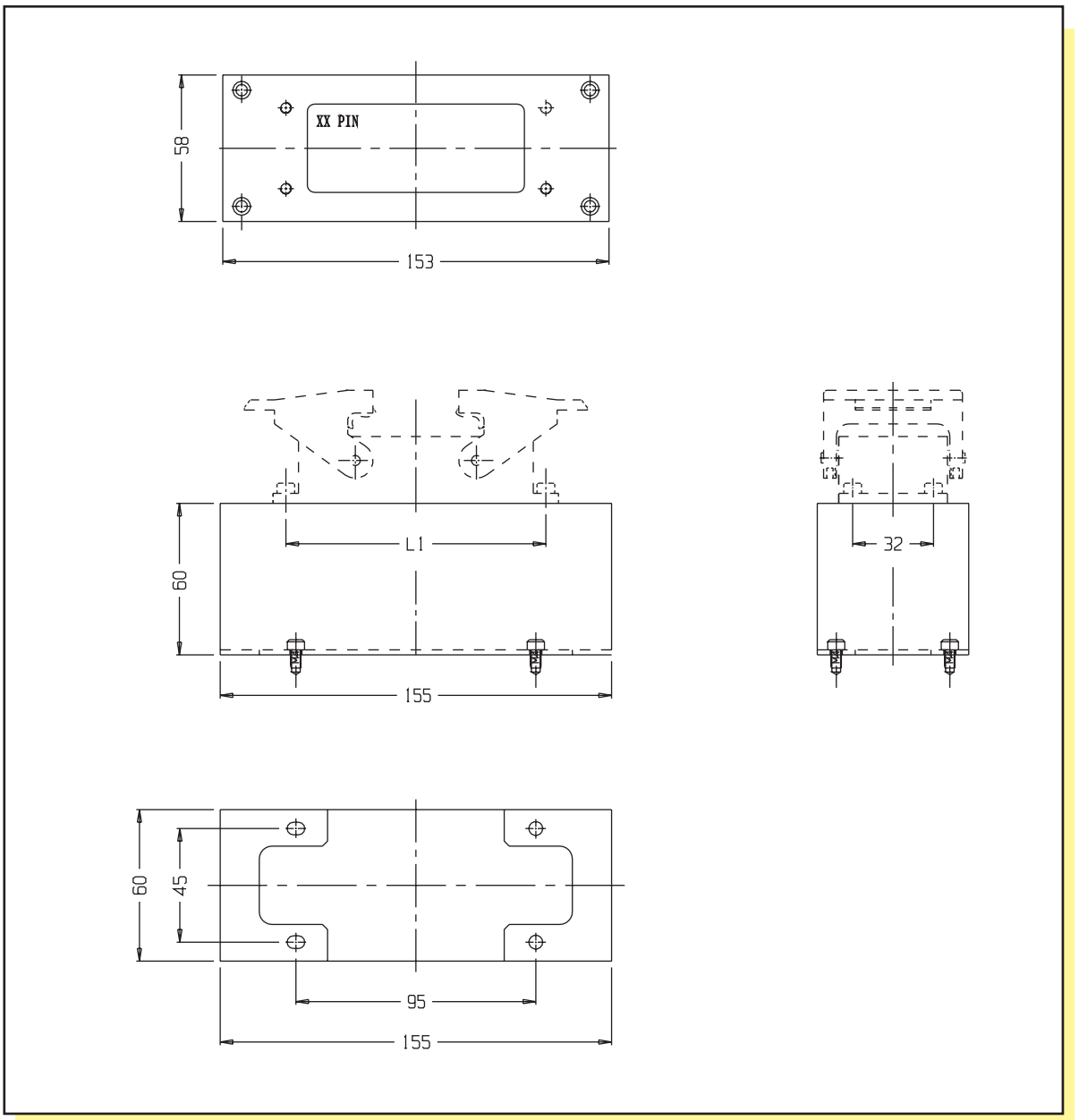

© 28-09-2010

US規格接線盒

Type	L1
10 PIN	83
16 PIN	103
24 PIN	130

No.	Pin
US-CONNB10	10
US-CONNB16	16
US-CONNB24	24

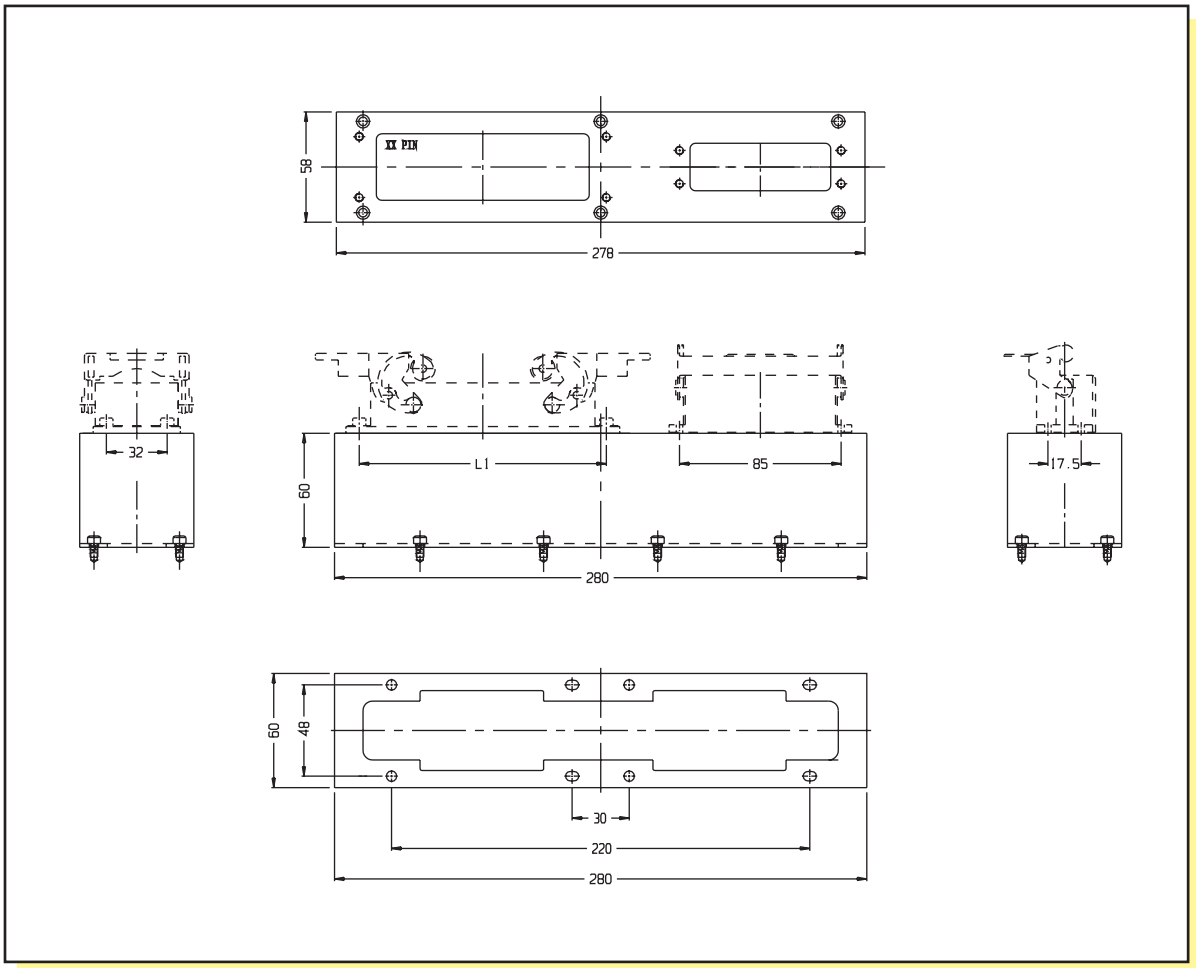

Type	L1
16 PIN	103
24 PIN	130

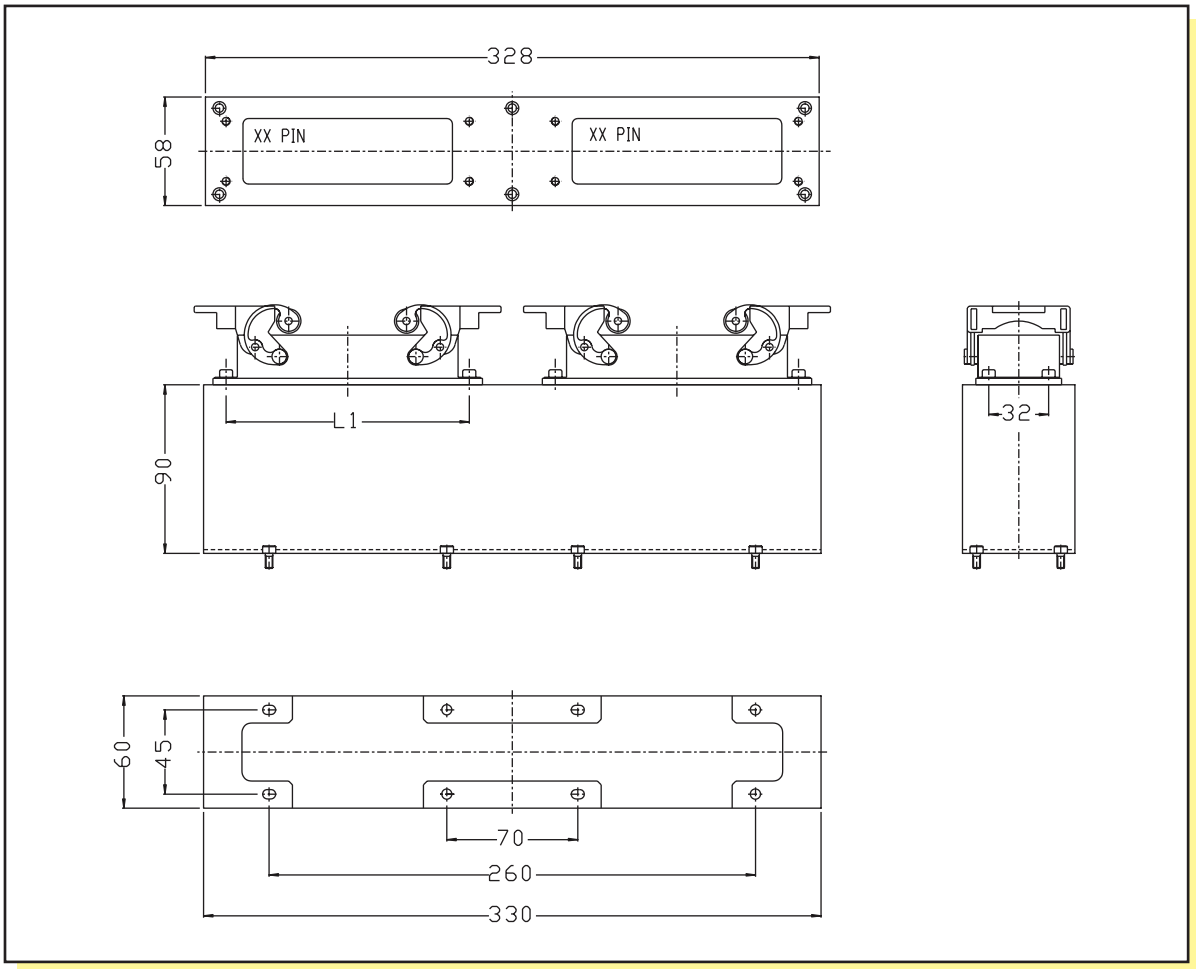

© 28-09-2010

Type	L1
16 PIN	103
24 PIN	130

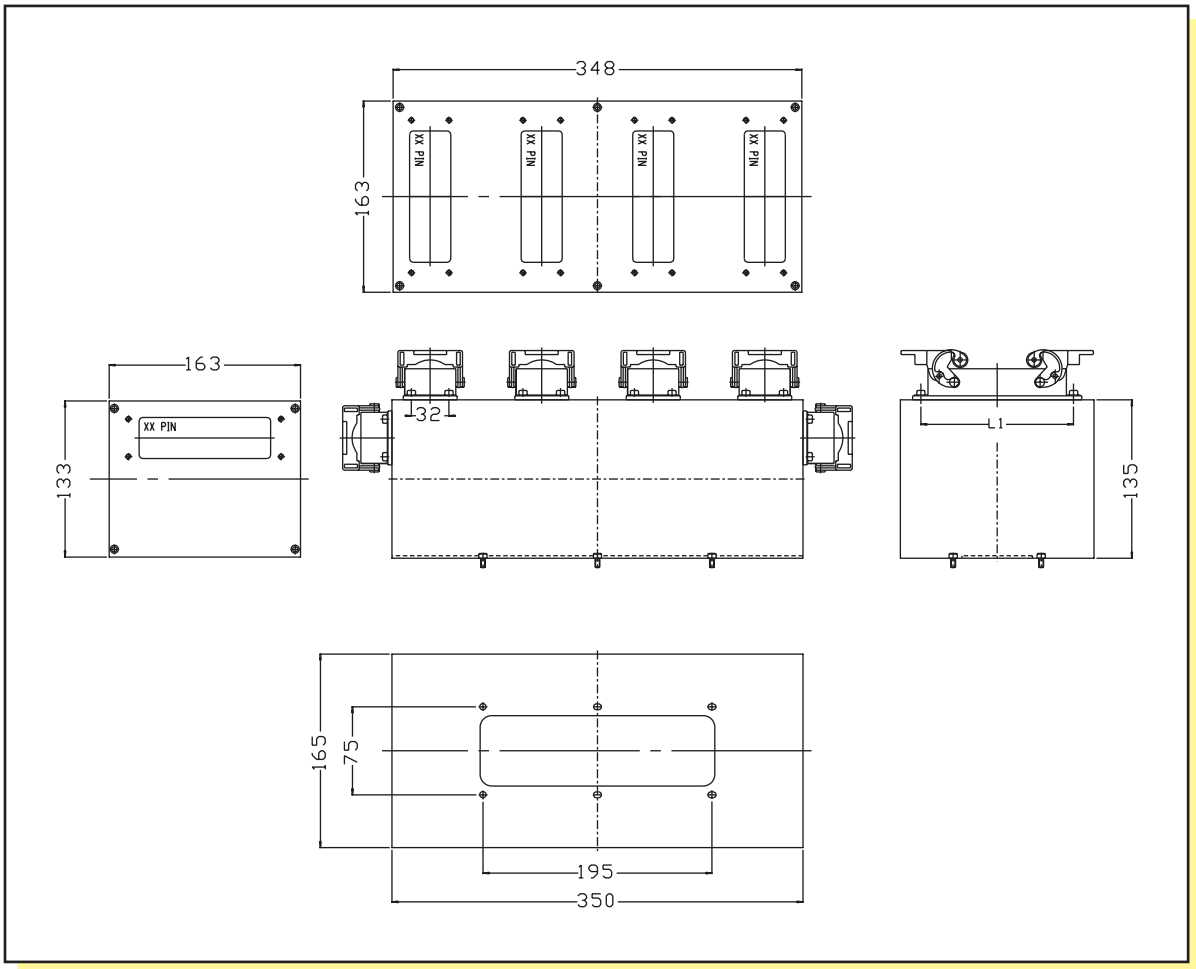

公插

產品編號	品名
MASKINHA06	6針公插連接器
MASKINHA10	10針公插連接器
MASKINHA16	16針公插連接器
MASKINHA24	24針公插連接器

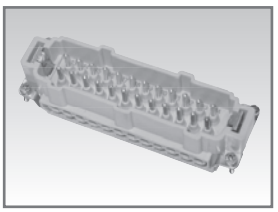

母插

產品編號	品名
MASKINHO06	6針母插連接器
MASKINHO10	10針母插連接器
MASKINHO16	16針母插連接器
MASKINHO24	24針母插連接器

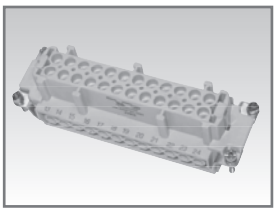

模邊插座外殼 A系列

產品編號	品名	Lock Qty	Lid (Y/N)
MASKKAFL06	6針模邊插座外殼	1	N
MASKKAFL10	10針模邊插座外殼	2	N
MASKKAFL16	16針模邊插座外殼	2	N
MASKKAFL24	24針模邊插座外殼	2	N

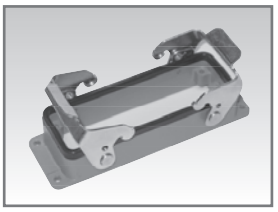

B系列

產品編號	品名	Lock Qty	Lid (Y/N)
MASKKAFL06C	6針模邊插座外殼帶蓋	1	Y
MASKKAFL16C	16針模邊插座外殼帶蓋	1	Y
MASKKAFL24C	24針模邊插座外殼帶蓋	1	Y

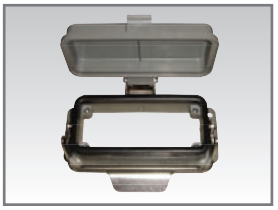

Hood loom, top exit

產品編號	品名
MASKKAKT06	Hood loom, top exit 6-pin
MASKKAKT10	Hood loom, top exit 10-pin
MASKKAKT16	Hood loom, top exit 16-pin
MASKKAKT24	Hood loom, top exit 24-pin

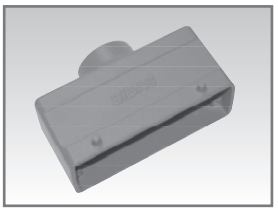

孔	a	b	底部:c	d	e
6-polig	52	70	32	35	M4
10-polig	65	83	32	35	M4
16-polig	86	103	32	35	M4
24-polig	112	130	32	35	M4

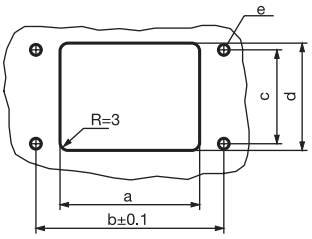

© 28-09-2010

公插

產品編號	品名
CONNT-10PIN/M	US Spec.Connector 10 Pin,male
CONNT-16PIN/M	US Spec.Connector 16 Pin,male
CONNT-24PIN/M	US Spec.Connector 24 Pin,male

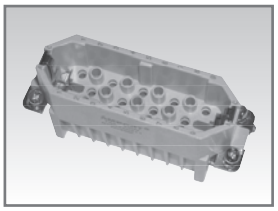

母插

產品編號	品名
CONNT-10PIN/F	US Spec.Connector 10 Pin,female
CONNT-16PIN/F	US Spec.Connector 16 Pin,female
CONNT-24PIN/F	US Spec.Connector 24 Pin,female

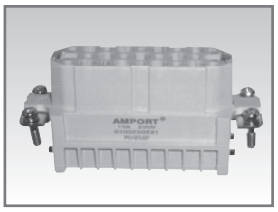

Hood, top entry

產品編號	品名
HLE25TEPG21	HEATLOCK US Spec. Hood, top entry

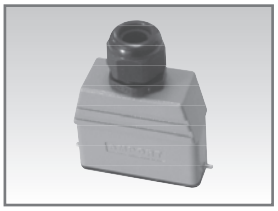

Housing, mould base

產品編號	品名
HLE25BH	HEATLOCK US Spec. Housomg, bulkhead mounting

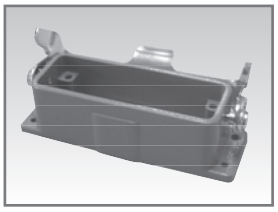

© 28-09-2010

HLDC-15A
數控溫控箱

HEATLOCK®

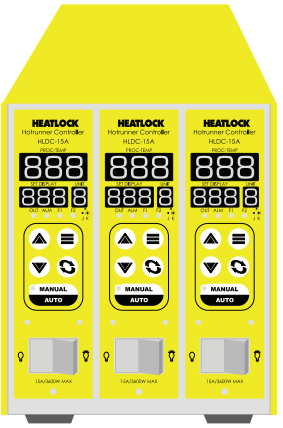

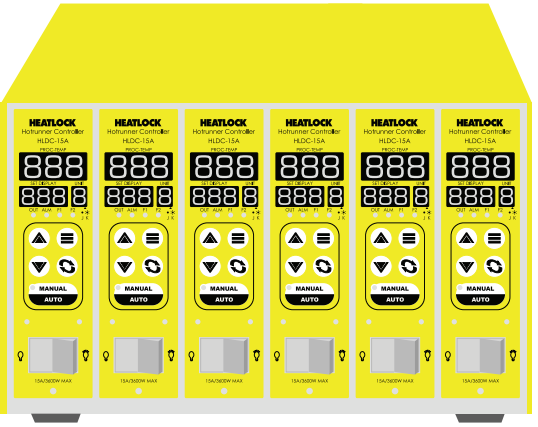

HLDC-15A 數控溫控箱的組成:

HLDC-3/15	3組	15A	包括電線、電線連接器
HLDC-6/15	6組	15A	包括電線、電線連接器
HLDC-10/15	10組	15A	包括電線、電線連接器
HLDC-12/15	12組	15A	包括電線、電線連接器

功能簡介

1. 如為3組或少於3組，其適用電壓則是：220VAC，周率50HZ；如果大於3組，其適用電壓則為：3相，380VAC，周率50HZ。
2. 微電腦P.I.D自動控制+電腦自動微調，確保控制之溫度精確。
3. 能由電腦板切換自動 / 手動 / 自動微調 / soft-start之輸出功能。
4. 具開機時微電腦自動調整功率輸出防止瞬間啟動加熱燒毀電熱之功能。
5. 具熱電偶 (開路 / 短路 / 反向)，電熱開路偵測顯示功能。
6. 可由按鍵切換手動設定功率輸出百分比 (%)。
7. 可由按鍵切換攝氏 / 華氏，溫度顯示範圍0~537°C (32~999°F)。
8. 溫度控度達+/-1°C (顯示為+/-1°C)。
9. 輸出電流 / 瓦特：15A/3600W/240VAC。
10. 熱電偶：J 型。
11. 插槽式設計。

© 28-09-2010

Filter Nozzle
過　濾　咀

HEATLOCK®

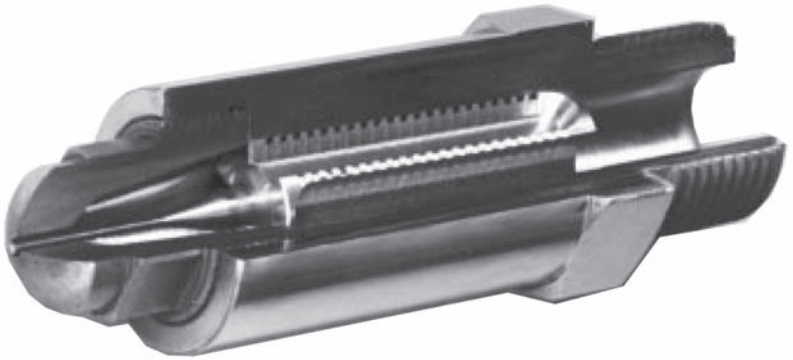

過濾咀有助於除去塑膠材料中的金屬屑及夾雜物。採用此種方法可以避免當熱膠道系統阻塞時需停機清除而造成的不便及損失。

同時，過濾咀可以使塑膠在射入模具之前均勻混合，有助於維持穩定與高質量的生產。

M1

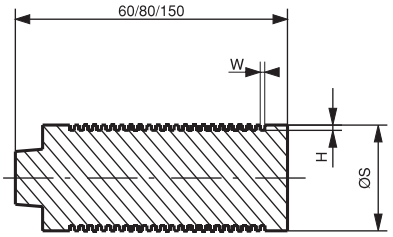

M2

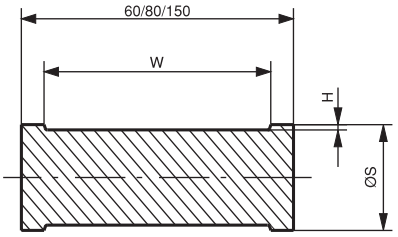

M3

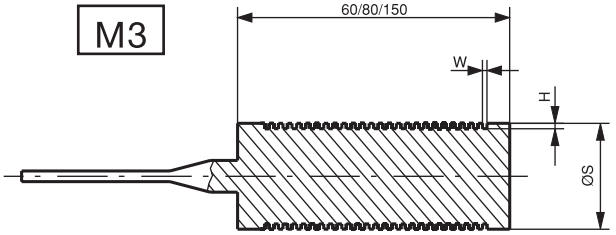

選用過濾咀，節時又省錢：

- M1過濾咀之齒狀表面，能提供極佳色料混合功能；
- M2過濾咀之光滑表面，較易於清理；
- M3針點狀過濾咀，可以避免牽絲。假如與水晶狀塑膠配合使用，效果會十分理想。

濾咀之材質：H13，經氮化鈦處理

＊主體可提供標準型，亦可訂造加工。

订货表格

N40

相对用于400吨以下的注塑机，
射胶量<1000g

N50

相对用于400~1000吨以下的注塑机，
射胶量<5000g

当您订购时，请提供贵公司详细资料
并传真至：(86) 0769-8382 5626。
如有任何疑问，欢迎致电：
(86) 0769-8382 5600查询。

公司名称	
联系人	
地址	
电话	
传真	
电邮	
数量	
备注	

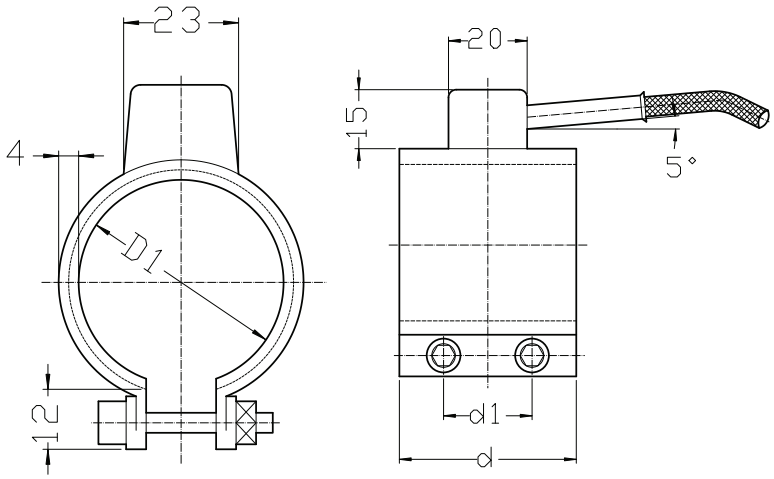

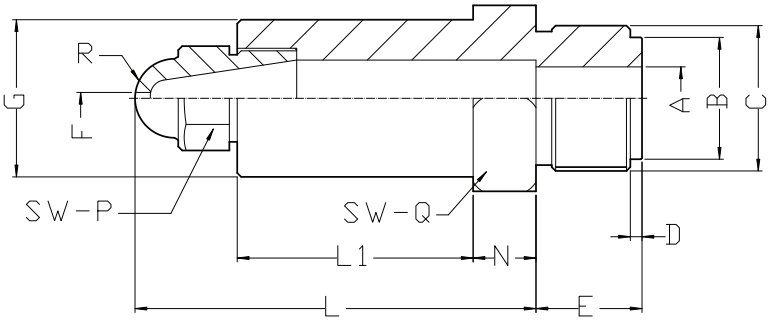

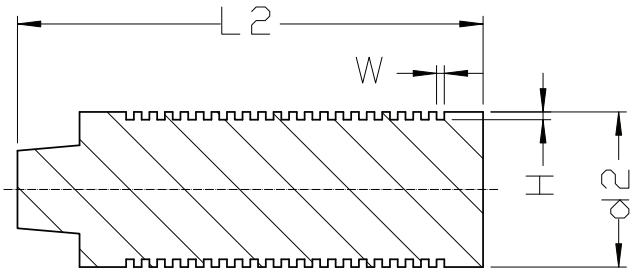

滤芯	M1		M2	M3	
H	0.8	1.5	0.8	0.8	1.5
W	0.8	1.5	50	0.8	1.5
d2	S20			S15	

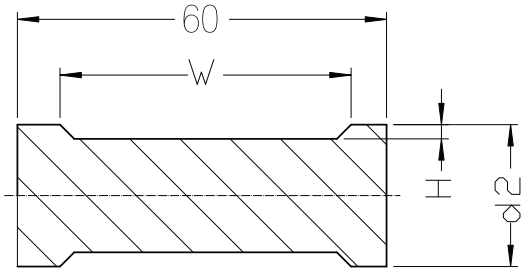

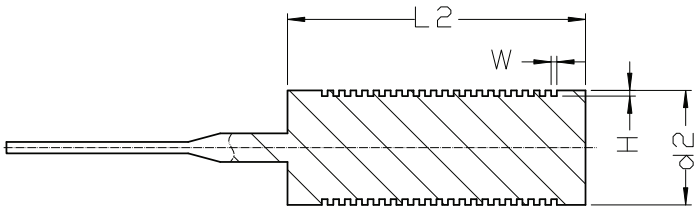

订货尺寸表：(单位 mm)													
型式	A	B	C	D	E	L	F	G	L1	N	R	SW-P	SW-Q
N40							3	40	70	16	10	23	41
N50							3	50	90	20	13	29	54

*N40: L=112, L1=70, A max.=18
(已包括发热圈：B040045250, D1=40, d=45, d1=22.5, G=40)

*N50: L=142, L1=100, A max.=28
(已包括发热圈：B050060420,D1=50,d=60,d1=30, G=50)

中国广东省东莞市常平镇站前路(南段)志兴商务大厦B座506室
Room 506, Block B. ZhiXing International Building, South ZhanQian Road
ChangPingTown, DongGong, PRC. 邮编 Zip Code : 523560
电话Tel : (86) 0769-8382 5600 传真Fax : (86) 0759-8382 5626
电子邮箱 E-mail : frontdesk@heatlock.com

14th Floor South China Building, 1-3 Wyndham Street Central, Hong Kong
电话 Tel : (852) 8120 5469
传真 Fax : (852) 2653 5230
电子邮箱 E-mail : frontdesk@heatlock. com

熱咀類型	咀身		盤管式發熱線	熱電偶		保護套	陶瓷圈
	A1EN	A1TN / A1TP / A1VG		A1EN	A1TN / A1TP / A1VG		
A1EN1 / A1TN1 / A1TP1 / A1VG1	A1EN104006	A1BD104011	CS14120330200	TC00140195	TC00140195	RFT120120	KEM03002308
	A1EN105006	A1BD105011	CS14120430200	TC00140195	TC00140200		
	A1EN106006	A1BD106011	CS14120530225	TC00140200	TC00140210		
	A1EN108006	A1BD108011	CS14120730250	TC00140210	TC00140220		
	A1EN110006	A1BD110011	CS14120930350	TC00140210	TC00140220		
	A1EN112006	A1BD112011	CS14121130350	TC00140220	TC00140250		

熱咀類型	咀身		盤管式發熱線	熱電偶		保護套	陶瓷圈
	A1EN	A1TN / A1TP / A1VG		A1EN	A1TN / A1TP / A1VG		
A1EN2 / A1TN2 / A1TP2 / A1VG2	A1EN204008	A1BD204014	CS14150310260	TC00140195	TC00140195	RFT224200	KEM04002708
	A1EN206008	A1BD206014	CS14150510300	TC00140200	TC00140200		
	A1EN208008	A1BD208014	CS14150710350	TC00140210	TC00140210		
	A1EN210008	A1BD210014	CS14150910450	TC00140210	TC00140220		
	A1EN212008	A1BD212014	CS14151110450	TC00140220	TC00140230		
	A1EN214008	A1BD214014	CS14151310500	TC00140220	TC00140250		
	A1EN216008	A1BD216014	CS14151510550	TC00140230	TC00140250		

熱咀類型	咀身		盤管式發熱線	熱電偶		保護套	陶瓷圈
	A1EN	A1TN / A1TP / A1VG		A1EN	A1TN / A1TP / A1VG		
A1EN3 / A1TN3 / A1TP3 / A1VG3	A1EN306012	A1BD306019	CS14210490400	TC00140200	TC00140200	RFT334200	KEM06003908
	A1EN308012	A1BD308019	CS14210690450	TC00140210	TC00140210		
	A1EN310012	A1BD310019	CS14210890500	TC00140210	TC00140220		
	A1EN312012	A1BD312019	CS14211090600	TC00140220	TC00140230		
	A1EN314012	A1BD314019	CS14211290650	TC00140220	TC00140250		
	A1EN316012	A1BD316019	CS14211490700	TC00140220	TC00140250		
	A1EN318012	A1BD318019	CS14211690750	TC00140230	TC00140270		

熱咀類型	咀身		盤管式發熱線	熱電偶		保護套	陶瓷圈
	A1EN	A1TN / A1TP / A1VG		A1EN	A1TN / A1TP / A1VG		
A1EN4 / A1TN4 / A1TP4 / A1VG4	A1EN408016	A1BD408025	CS01280680600	TC00140210	TC00140210	RFT438200	KEM05604408
	A1EN410016	A1BD410025	CS01280880700	TC00140210	TC00140220		
	A1EN412016	A1BD412025	CS01281080750	TC00140220	TC00140230		
	A1EN414016	A1BD414025	CS01281280800	TC00140220	TC00140250		
	A1EN416016	A1BD4160025	CS01281480850	TC00140230	TC00140250		
	A1EN418016	A1BD418025	CS01281680900	TC00140230	TC00140270		
	A1EN420016	A1BD420025	CS01281880950	TC00140250	TC00140270		

熱咀類型	咀身	咀套	盤管式發熱線	熱電偶	陶瓷圈
A1NPT1/A1PPT1	A1NTB104011	A1NTS104022	CS14120330200	TCOO140195	KEM03002308
	A1NTB105011	A1NTS105022	CS14120430200	TCOO140200	
	A1NTB106011	A1NTS106022	CS14120530225	TCOO140210	
	A1NTB108011	A1NTS108022	CS14120730250	TCOO140220	
	A1NTB110011	A1NTS110022	CS14120930350	TCOO140220	
	A1NTB112011	A1NTS112022	CS14121130350	TCOO140250	

熱咀類型	咀身	咀套	盤管式發熱線	熱電偶	陶瓷圈
A1NPT2/A1PPT2	A1NTB204014	A1NTS204026	CS14150310260	TCOO140195	KEM04002708
	A1NTB206014	A1NTS206026	CS14150510300	TCOO140200	
	A1NTB208014	A1NTS208026	CS14150710350	TCOO140210	
	A1NTB210014	A1NTS210026	CS14150910450	TCOO140220	
	A1NTB212014	A1NTS212026	CS14151110450	TCOO140230	
	A1NTB214014	A1NTS214026	CS14151310500	TCOO140250	
	A1NTB216014	A1NTS216026	CS14151510550	TCOO140250	

A1/A2熱咀標準配件規格表

A1 VG 閥針配件

閥針	Size 1		Size 2		Size 3		Size 4	
	L=40-80 mm	L=100-120 mm	L=40-100 mm	L=120-160 mm	L=60-100 mm	L=120-180 mm	L=80-120 mm	L=140-200mm
	A1PN12021538	A1PN12301538	A1PN22022538	A1PN22602538	A1PN32023538	A1PN32803538	A1PN42256038	A1PN43056038

A1 VG 其他配件

A1VG	活塞	汽缸	汽缸蓋	導套	密封圈				
Size1	A1PT2313600	A1CY2383500	A1CT2401000	A1VS2312300	ORIN-00235	ORIN-00234	ORIN-00233	ORIN-00228	ORIN-00227
Size2	A1PT2313600	A1CY2383500	A1CT2401000						
Size3	A1PT3453600	A1CY3523500	A1CT3541000	A1VS3342300	ORIN-00224	ORIN-00225	ORIN-00226	ORIN-00227	ORIN-00228
Size4	A1PT4543600	A1CY4613500	A1CT4631000	A1VS4362300	ORIN-00237	ORIN-00236	ORIN-00224	ORIN-00232	ORIN-00231

A1TN, A1TP, A1VG, A1NPT & A1PPT 尖咀配件

熱咀類型	咀尖			
	Size 1	Size 2	Size 3	Size 4
A1TN	A1TN130151	A1TN241201	A1TN349301	A1TN452451
A1TP	A1TP129151	A1TP239201	A1TP347251	A1TP449301
A1VG	A1TV128171	A1TV239271	A1TV347371	A1TV450621
A1NPT	A1TN130151	A1TN241201	----	----
A1PPT	A1TP129151	A1TP240201	----	----

A2MT

熱咀類型	咀身	咀尖	咀帽	盤管式發熱綫	熱電偶	保護套	陶瓷圈
A2MT	A2MBD04040102	A3TN0465251	A3SL650908	CS14210330300	TC00140210	RFT334200-040	TIM05003908
	A2MBD04080102			CS14210690450	TC00140230	RFT334200-080	
	A2MBD04060162		A3SL6509086	CS01280520500	TC00140220	RFT438200-060	TIM05404408
	A2MBD04080162			CS01280680600	TC00140230	RFT438200-080	
	A2MBD04060164			CS01280520500	TC00140220	RFT438200-060	
	A2MBD04080164			CS01280680600	TC00140230	RFT438200-080	

© 28-09-2010

（熱膠道） 東莞 電話 Tel: (86) 0769-8382 5600 傳真 Fax: (86) 0769-8382 5626
香港 電話 Tel: (852) 8120 5469 傳真 Fax: (852) 3020 1725 電郵 Email: frontdesk@heatlock.com

填妥後請傳真至：(86) 0769-8382 5626
詳細產品信息，請瀏覽網頁www.heatlock.com

HEATLOCK MOULDING SYSTEM QUOTE REQUEST FORM

客戶報價號 Customer Quote No :		日期 Date:
公司名稱 Company:		聯系人 Contact:
公司地址 Address:		
電話 Tel:	傳真 Fax:	電郵 E-mail:

請提供以下產品資料，以便報價

產品名稱 Product Description:		
膠 Material: ☐ 加玻璃纖維 Glass Filled:____% ☐ 防火料 Frame Retardant	☐ PP ☐ PE ☐ PS ☐ SB ☐ EVA ☐ ABS ☐ POM ☐ SAN ☐ PA6 ☐ PMMA ☐ ASA ☐ CAB ☐ PBT ☐ PA66 ☐ PC ☐ PC/ABS ☐ PPS ☐ PET ☐ PES ☐ PPO ☐ PSU ☐ PEEK ☐ LCP ☐ PEI ☐ PVC S/H	
單一產品重量 Per Product Weight:	模腔數量 No. of Cavities:	
單一產品澆口（入水）量 No.of Gates Per Product:	產品之外型尺寸（長 * 闊 * 高） Size of Product (L * W * H):	產品壁厚 Wall Thickness:
澆口（入水）種類 Description of Gate Finish:	☐ 環型大水 Sprue-gate ☐ 環型大水（加長） Extended Sprue-gate ☐ 環型點澆 Ring-gate ☐ 點澆 Point-gate	
產品顏色 ☐ 透明 Colour: ☐ Transparence	須經常轉換顏色及膠 ☐ 是 ☐否 Color or Material Change Necessary: ☐ Yes ☐ No	溫控箱 ☐ 是 ☐否 Controller: ☐ Yes ☐ No
熱咀長度 Nozzle Length:	上模板厚度 Thickness of 'A' Plate:	
進料咀： Feed Bush : R=		進料咀發熱線： ☐ 是 Feed Bush Heater: ☐ Yes
熱上模 ☐ 是 Hot Half: ☐ Yes	隔熱板 ☐ 是 Insulation Plate: ☐ Yes	操作手冊 ☐ 中文 ☐ 英文 Project Book: ☐ Chinese ☐ English
備註 Remarks:	產品及產品澆口（入水）置分佈圖，請附簡圖 Drawing:	